План на отм. 0,000
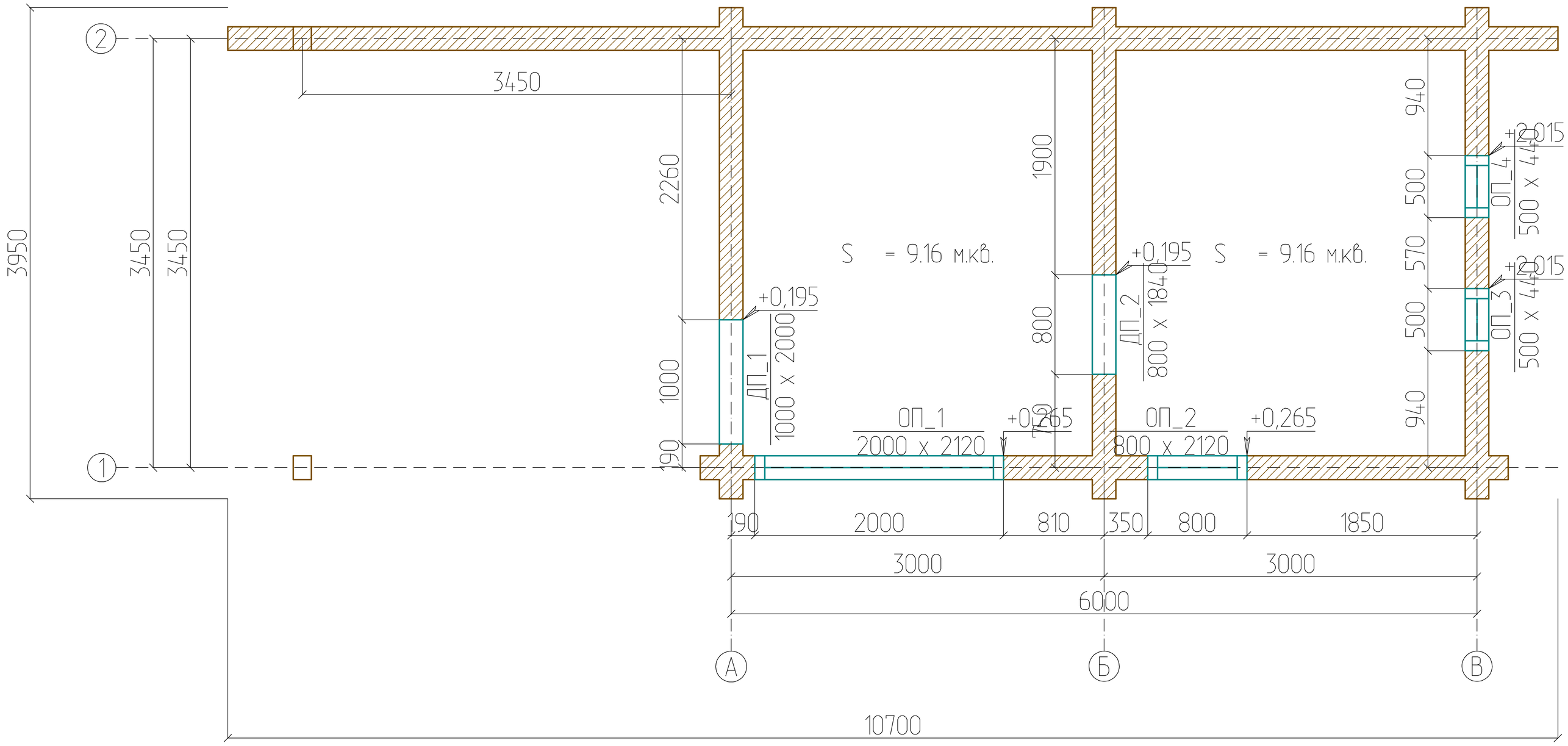
Всего по комнатам:
S = 18.32 м.кв.