План венца №0

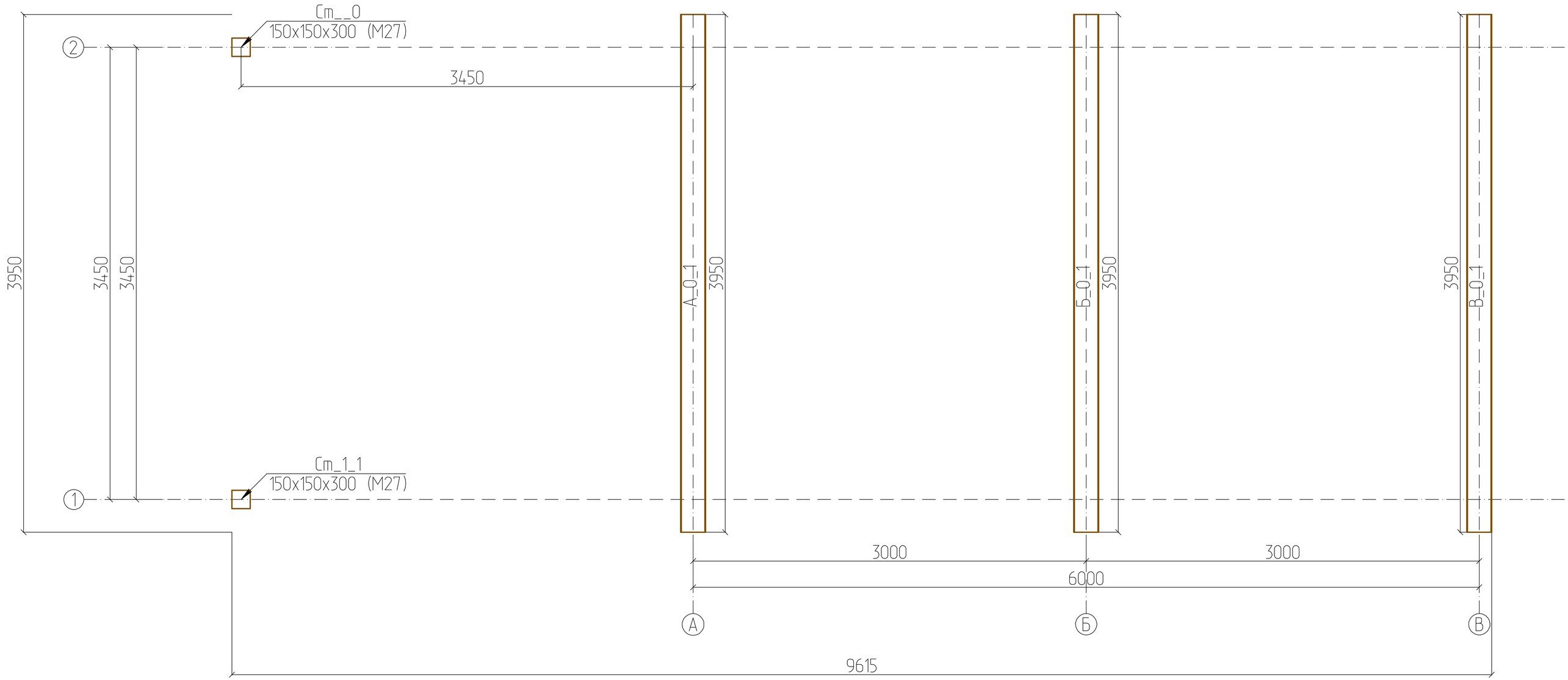
Cm_0
150x150x300 (M27)
Cm_1_1
150x150x300 (M27)
2
1
3450
3950
3450
3450
A_0_1
3950
Б_0_1
3950
B_0_1
3950
3000
3000
6000
9615
A
Б
B

План венца №1

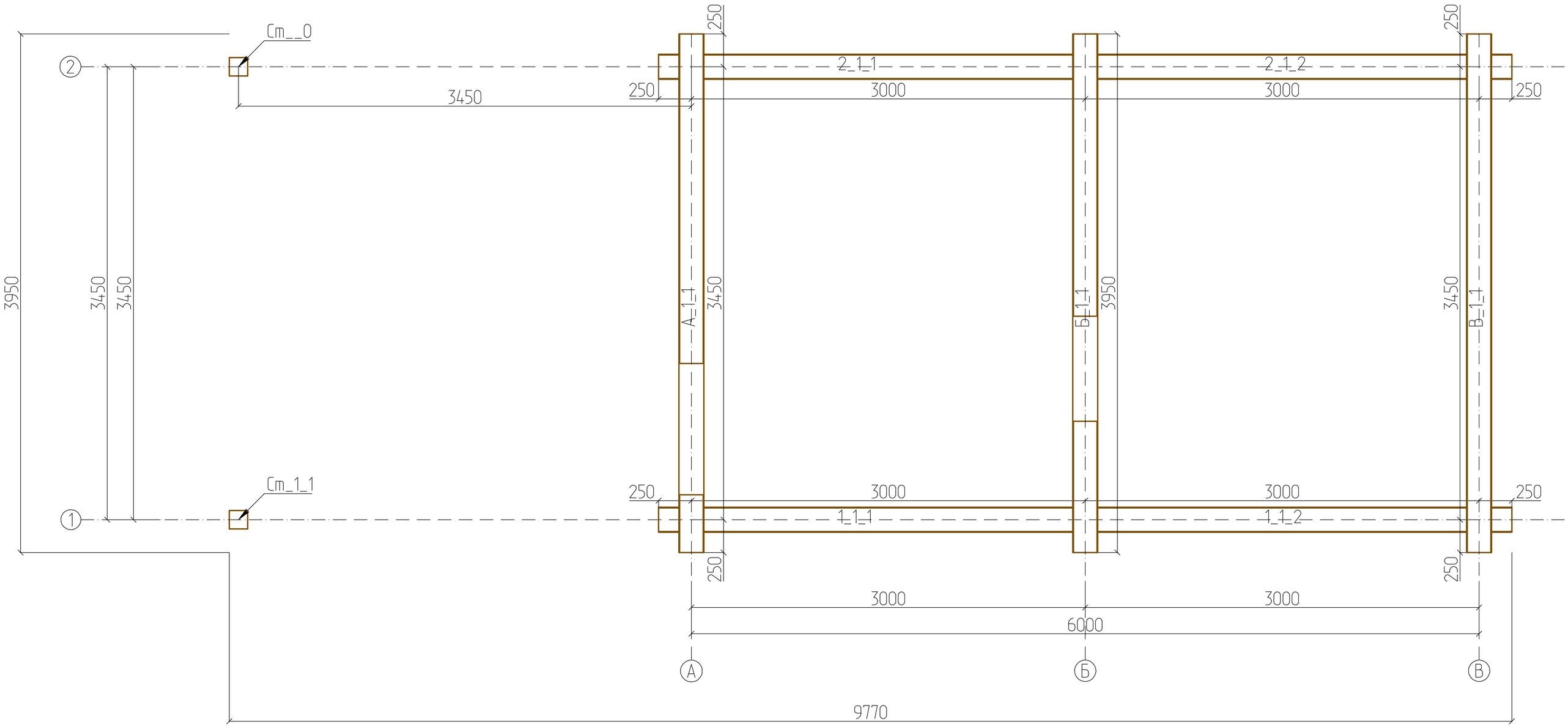
Cm__0
Cm_1_1
2
1
2_1_1
2_1_2
1_1_1
1_1_2
A_1_1
Б_1_1
B_1_1
250
3450
3000
3950
9770
6000
А
Б
В

План венца №2

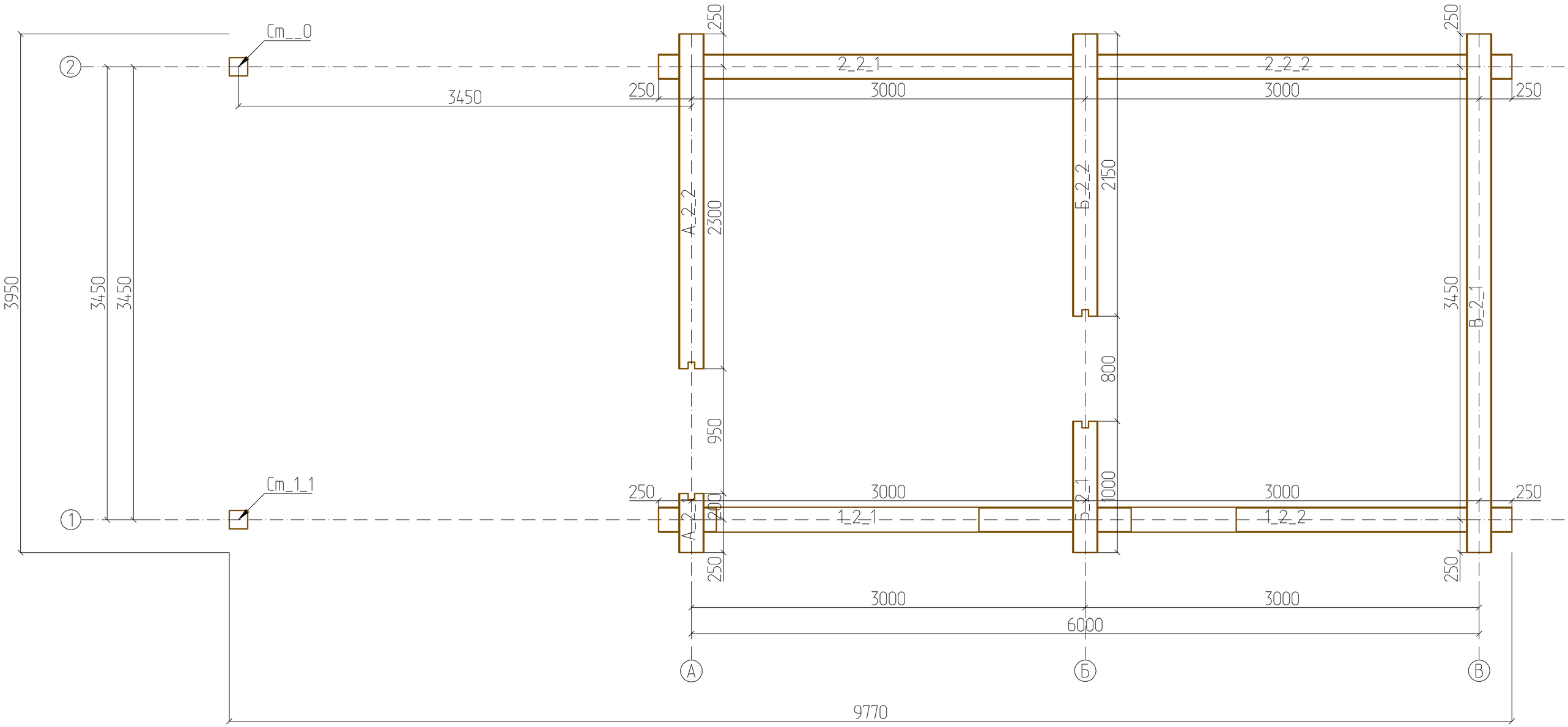
Ст__0
Ст_1_1
2
1
А
Б
В
250
3450
3000
2_2_1
2_2_2
1_2_1
1_2_2
А_2_2
Б_2_2
В_2_1
А_2_1
Б_2_1
2300
2150
800
950
1000
200
3950
6000
9770

План венца №3

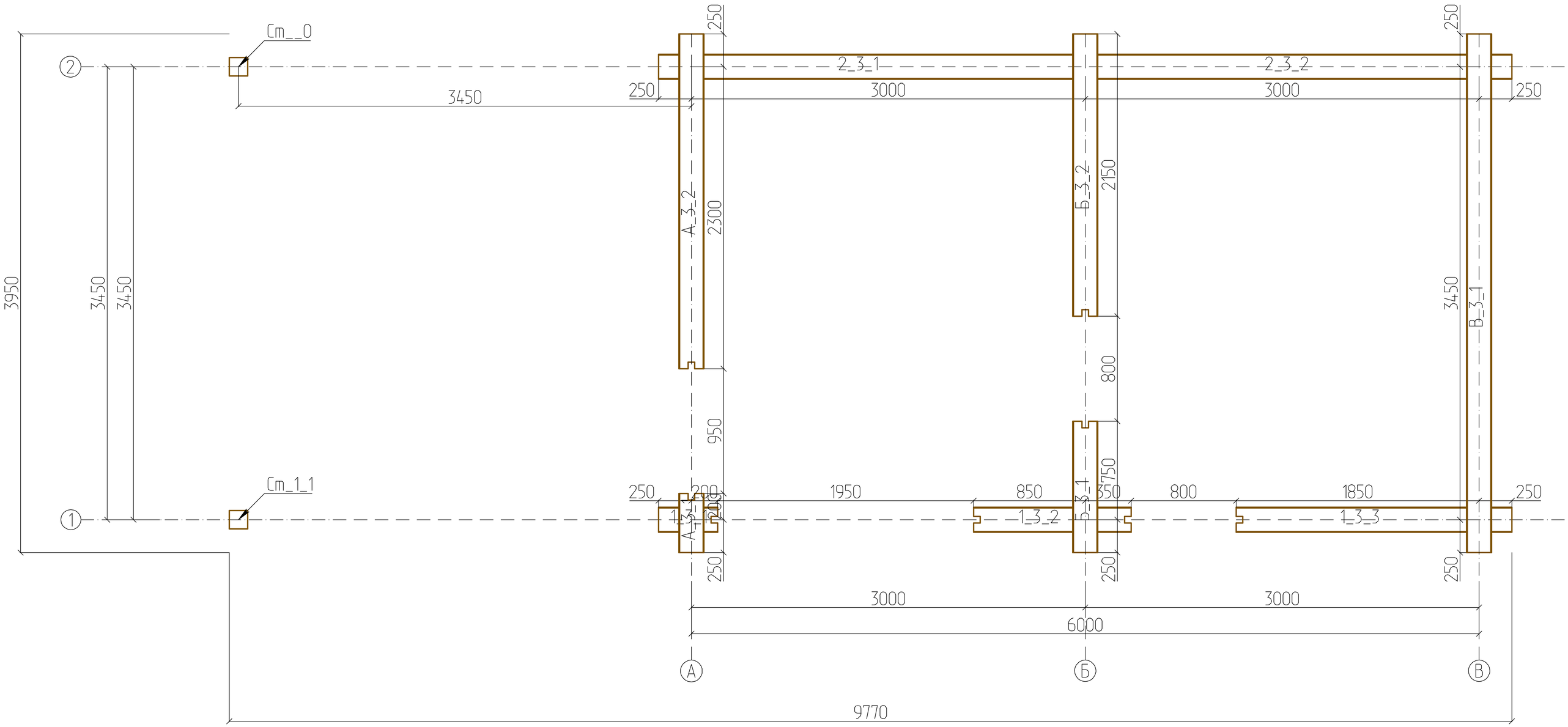
Cm__0
Cm_1_1
2
1
А
Б
В
250
3450
3000
2_3_1
2_3_2
А_3_2
2300
Б_3_2
2150
800
950
3450
В_3_1
3950
Б_3_1
750
350
1950
850
800
1850
1_3_1
1_3_2
1_3_3
200
100
3000
6000
9770

План венца №4

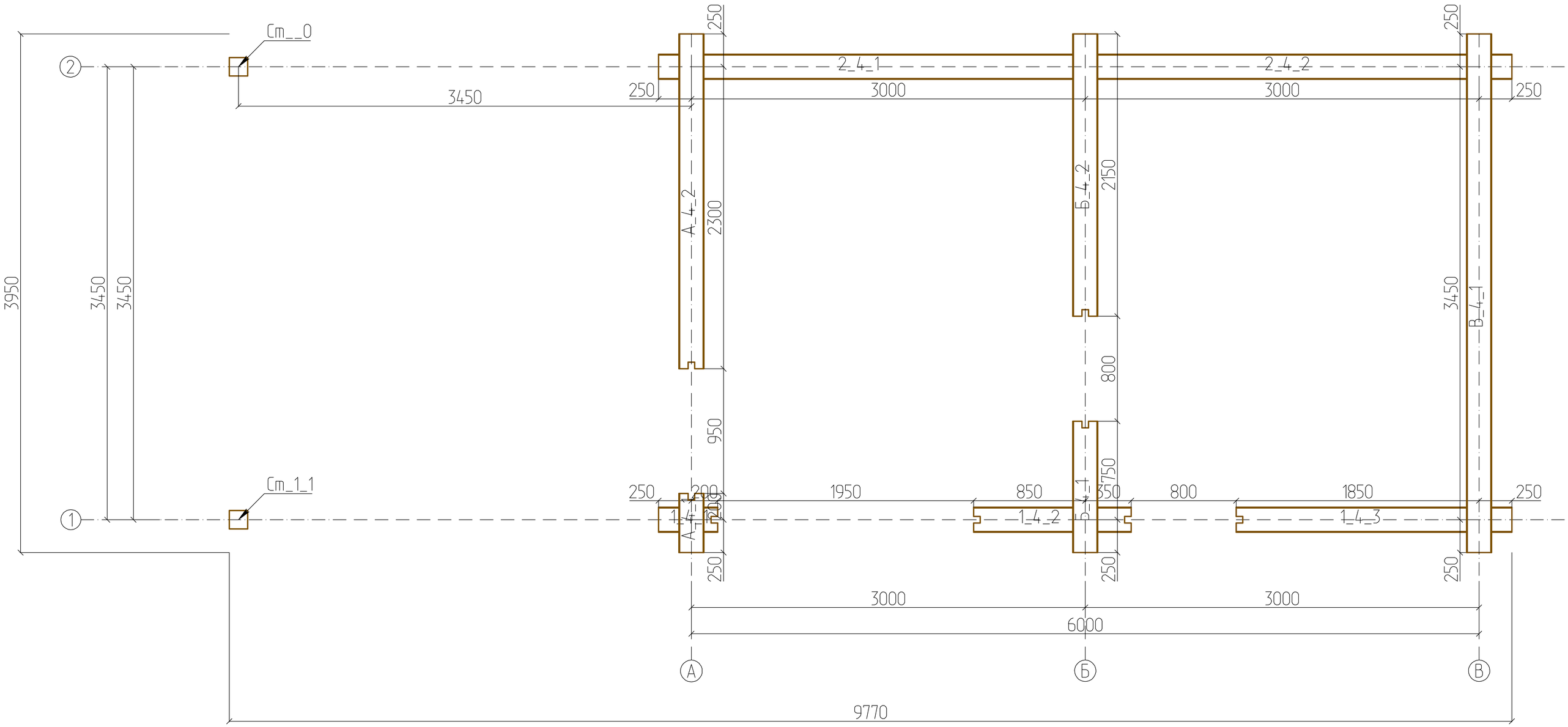
Ст__0
Ст_1_1
2
1
А
Б
В
250
3450
3000
2_4_1
2_4_2
А_4_2
2300
Б_4_2
2150
800
950
3950
3450
В_4_1
1_4_1
1_4_2
1_4_3
Б_4_1
200
1950
850
350
1850
3000
6000
9770

План венца №5

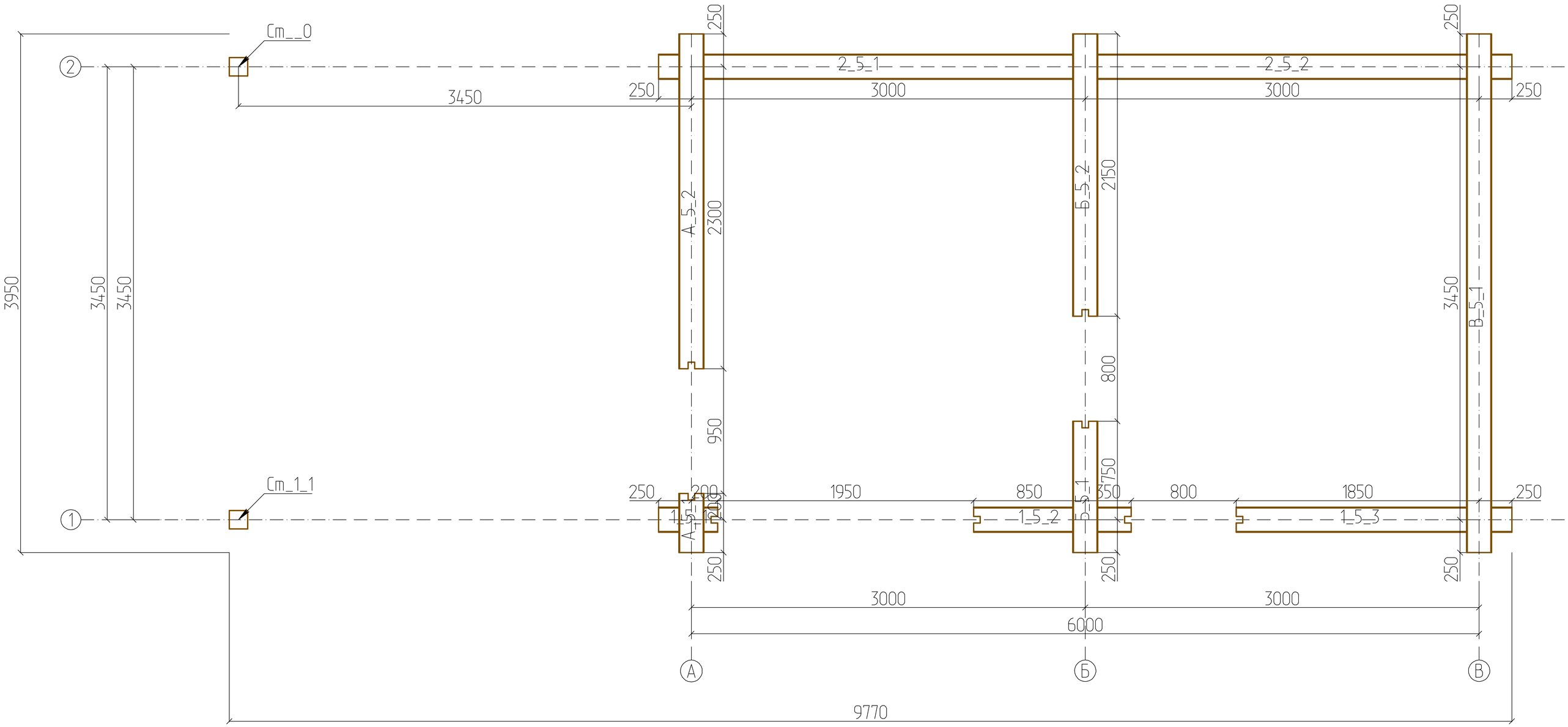
Cm__0
Cm_1_1
2
1
А
Б
В
250
3450
3000
2_5_1
2_5_2
А_5_2
Б_5_2
В_5_1
2300
2150
800
950
3950
3450
1950
850
350
1850
1_5_1
1_5_2
1_5_3
200
6000
9770

План венца №6

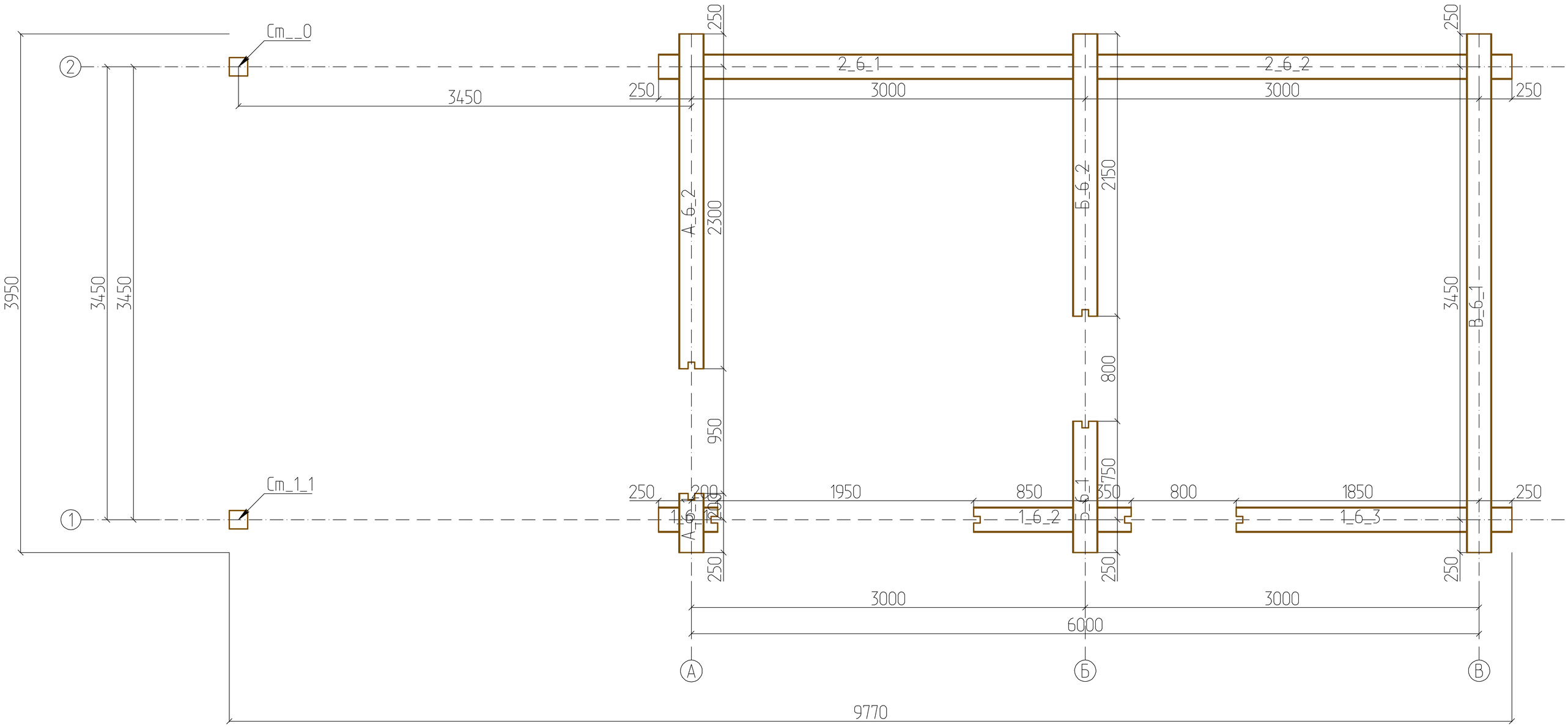
Ст__0
Ст_1_1
2
1
А
Б
В
250
3450
3000
2_6_1
2_6_2
А_6_2
Б_6_2
В_6_1
2300
2150
800
950
3950
3450
1950
850
350
1850
1_6_1
1_6_2
1_6_3
6000
9770

План венца №7

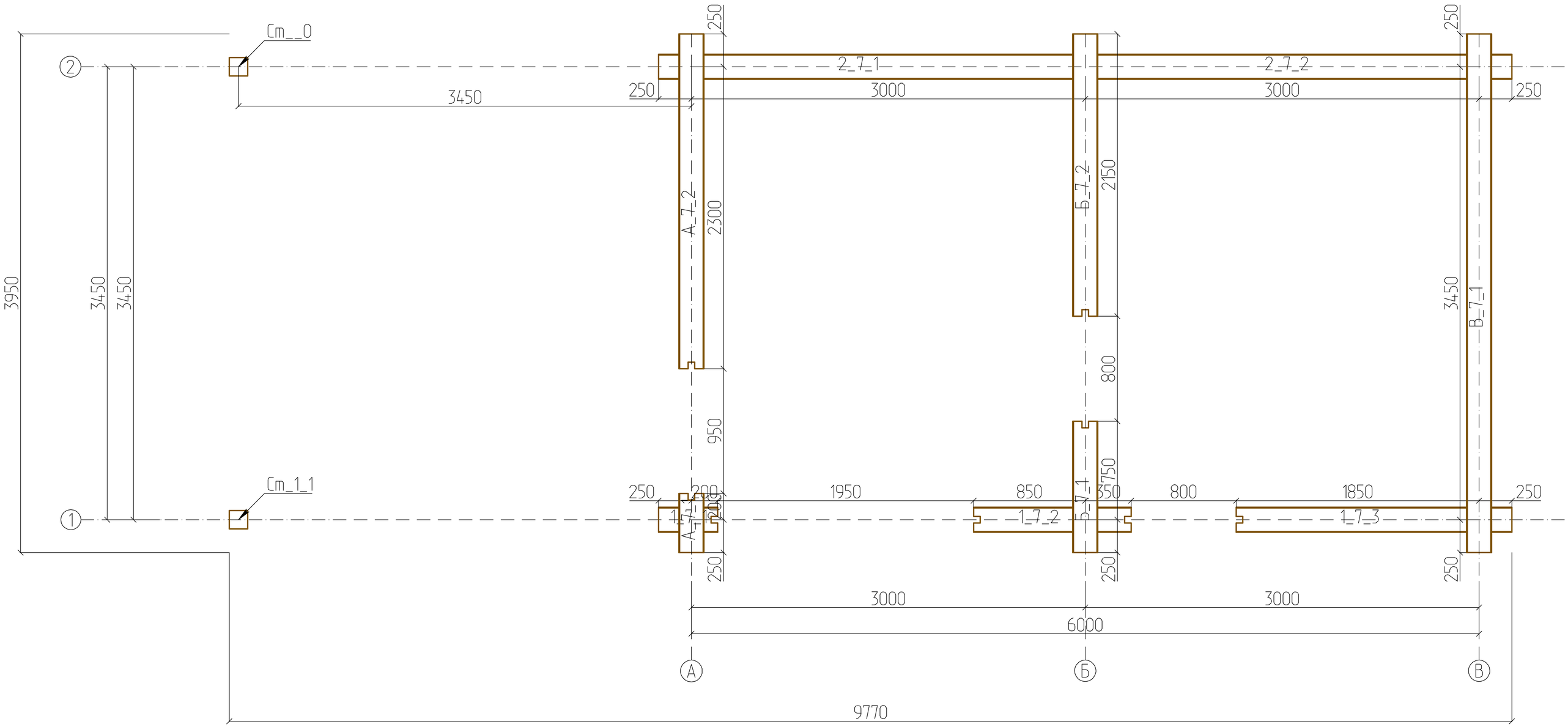
Cm__0
Cm_1_1
2
1
А
Б
В
250
3450
3000
2_7_1
2_7_2
А_7_2
2300
Б_7_2
2150
800
950
В_7_1
3450
3950
А_7_1
200
1_7_1
1_7_2
1_7_3
1950
850
350
750
1850
6000
9770

План венца №8

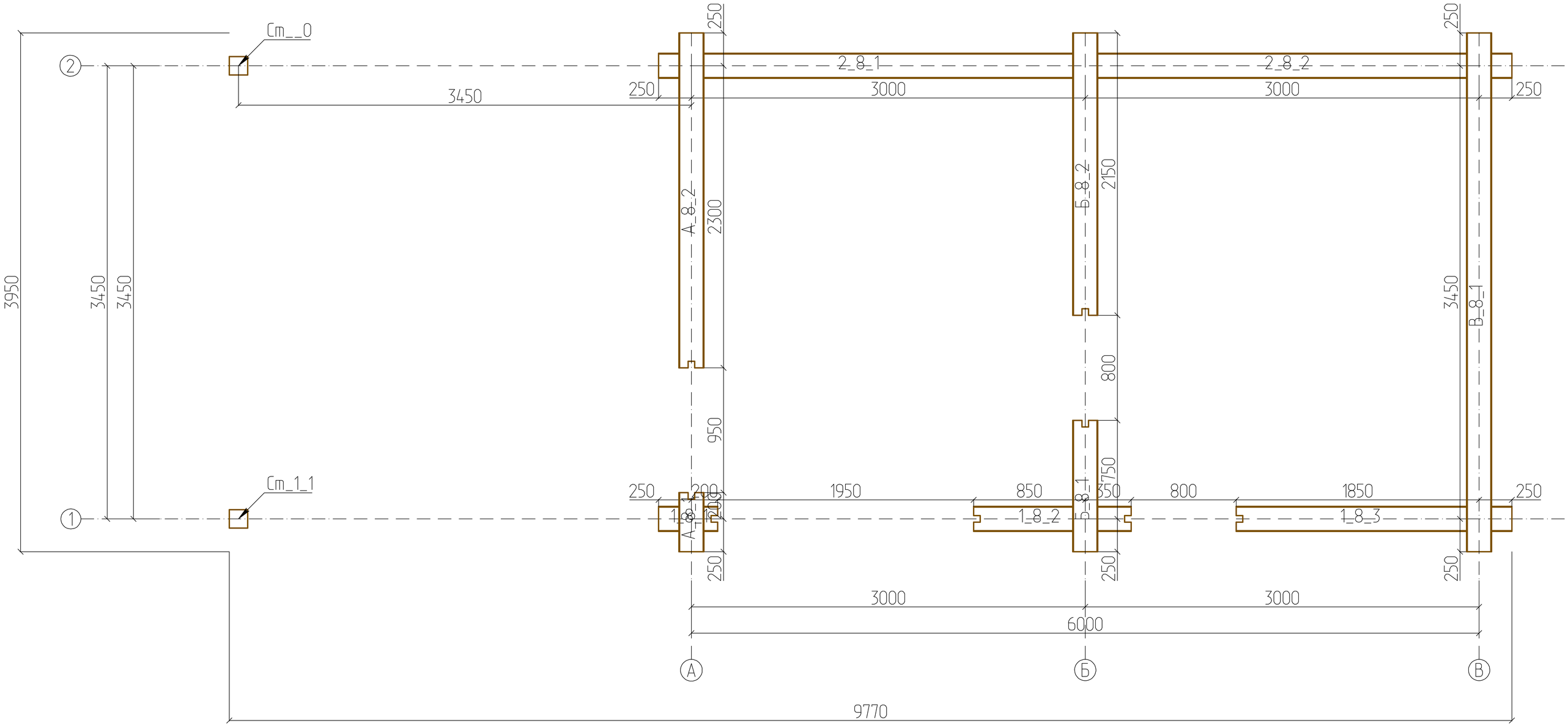
Cm__0
Cm_1_1
2
1
3450
250
2_8_1
2_8_2
3000
3000
250
250
250
A_8_2
2300
950
Б_8_2
2150
800
Б_8_1
750
350
В_8_1
3450
3950
3450
3450
250
200
100
1_8_1
1950
850
1_8_2
800
1850
1_8_3
250
250
250
250
3000
3000
6000
9770
А
Б
В

План венца №9

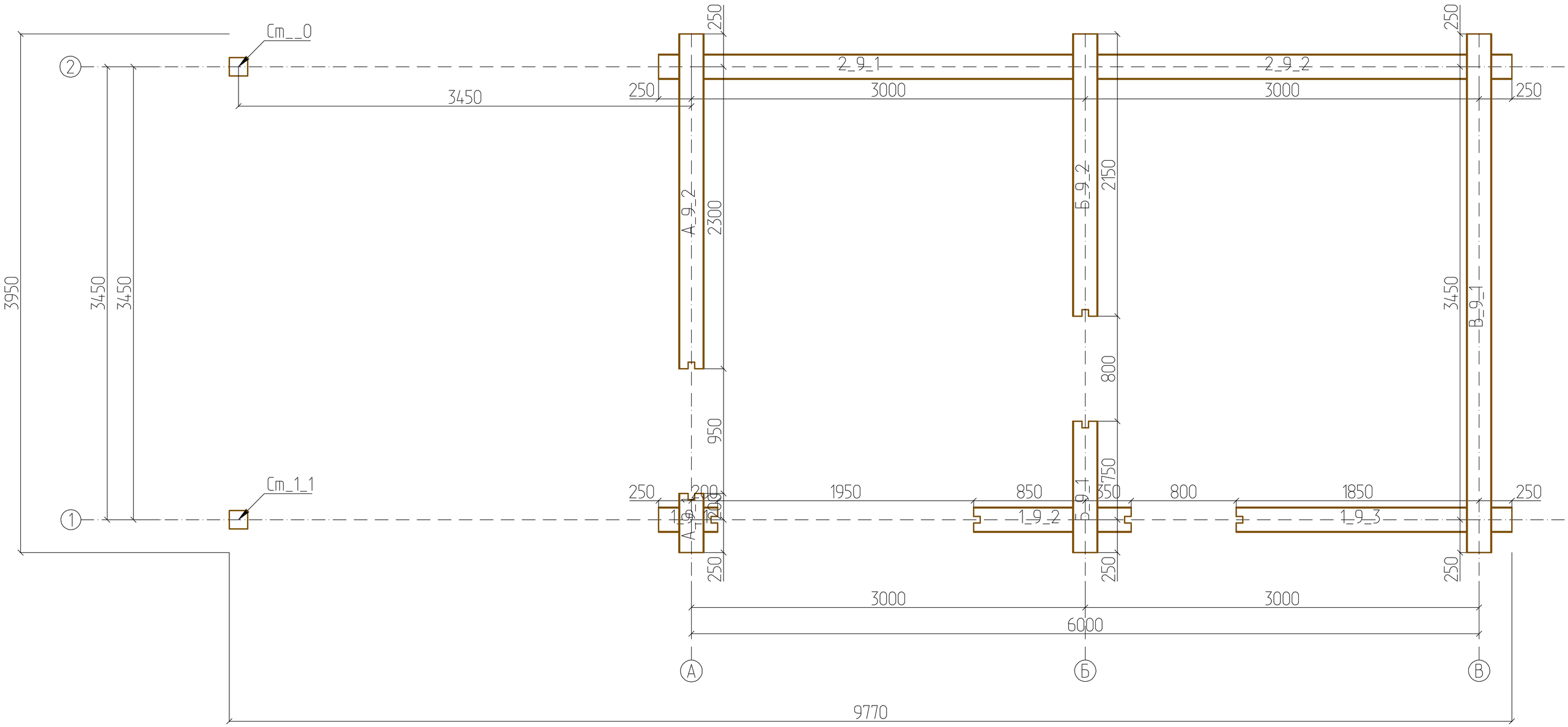
Cm__0
Cm_1_1
2
1
А
Б
В
250
3450
3000
2_9_1
2_9_2
А_9_2
Б_9_2
В_9_1
2300
2150
800
950
3450
3950
1950
850
1850
1_9_1
1_9_2
1_9_3
200
350
750
6000
9770

План венца №10

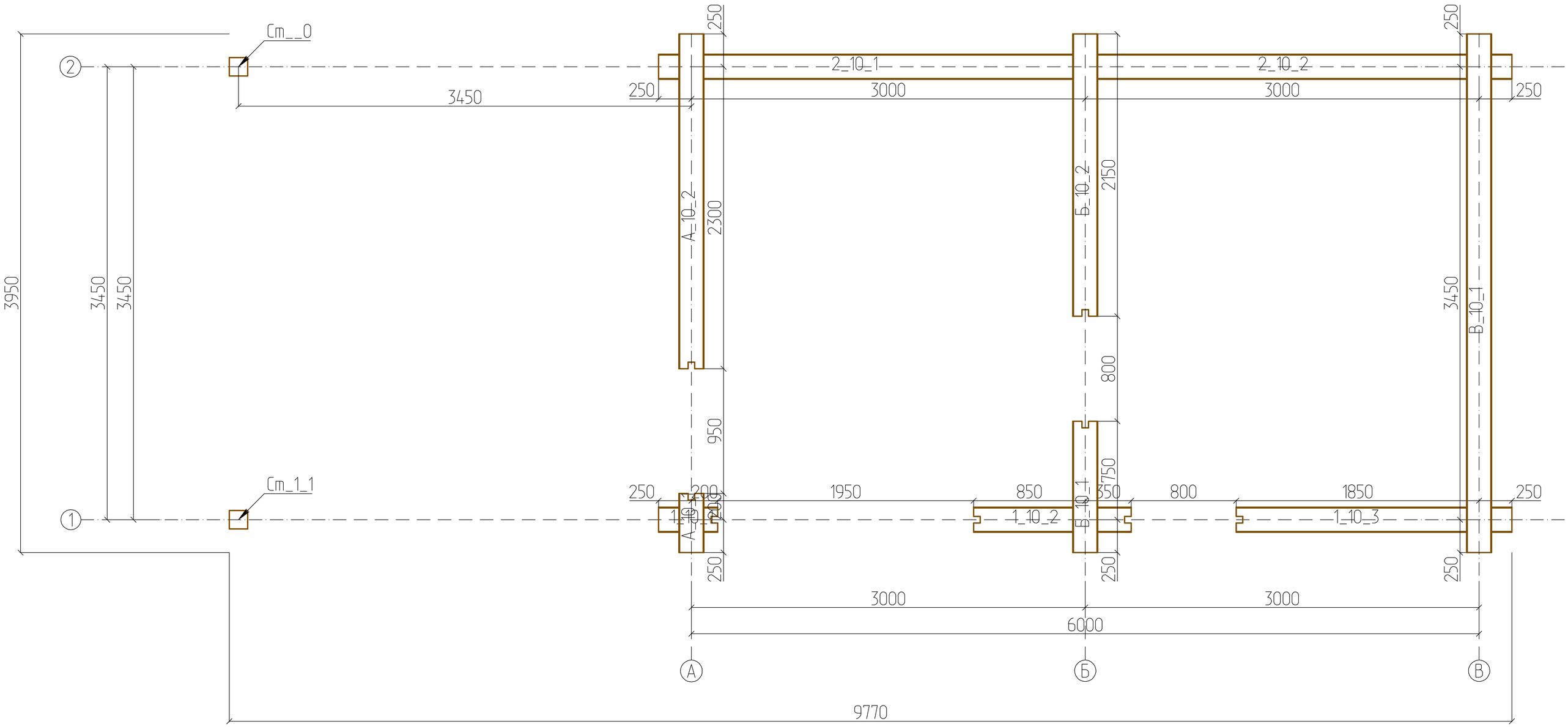

План венца №11

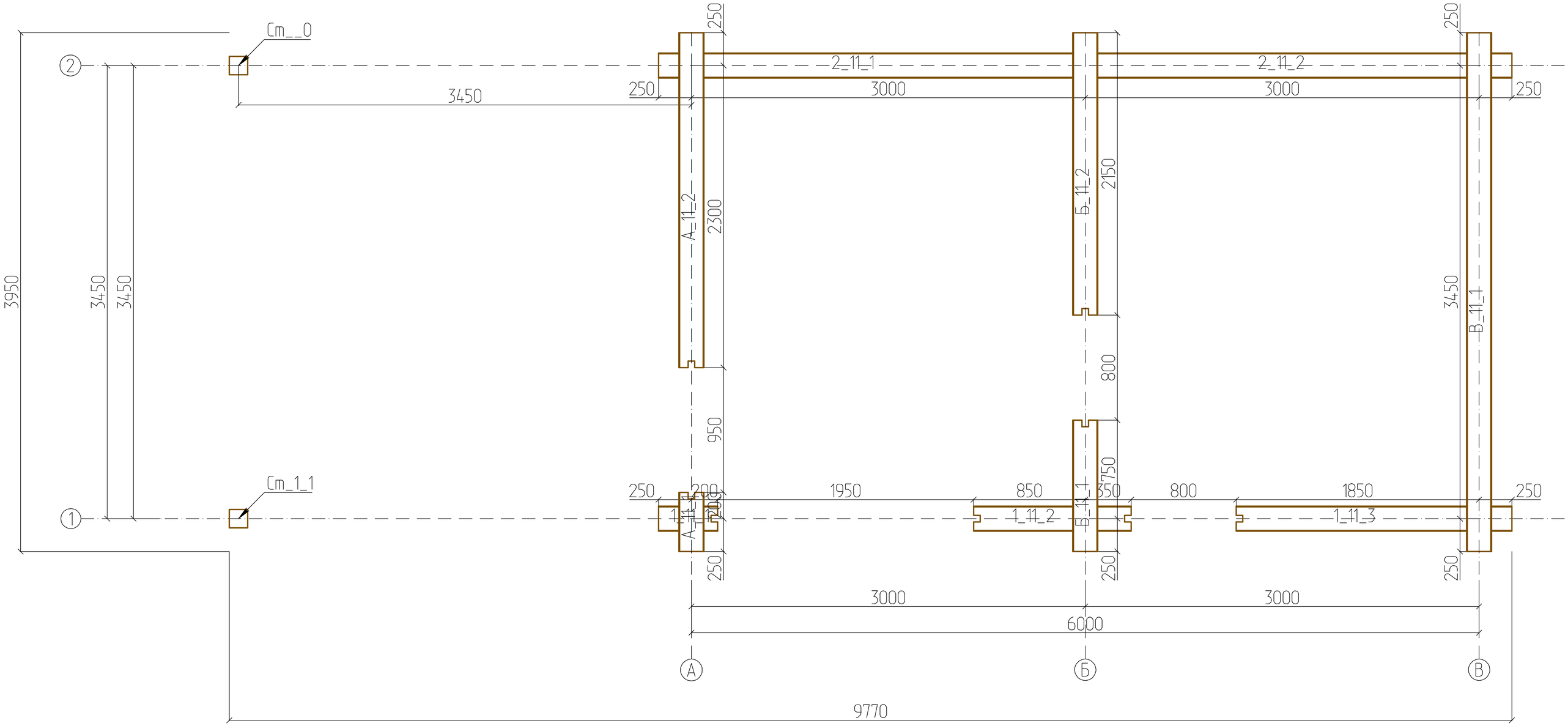

План венца №12

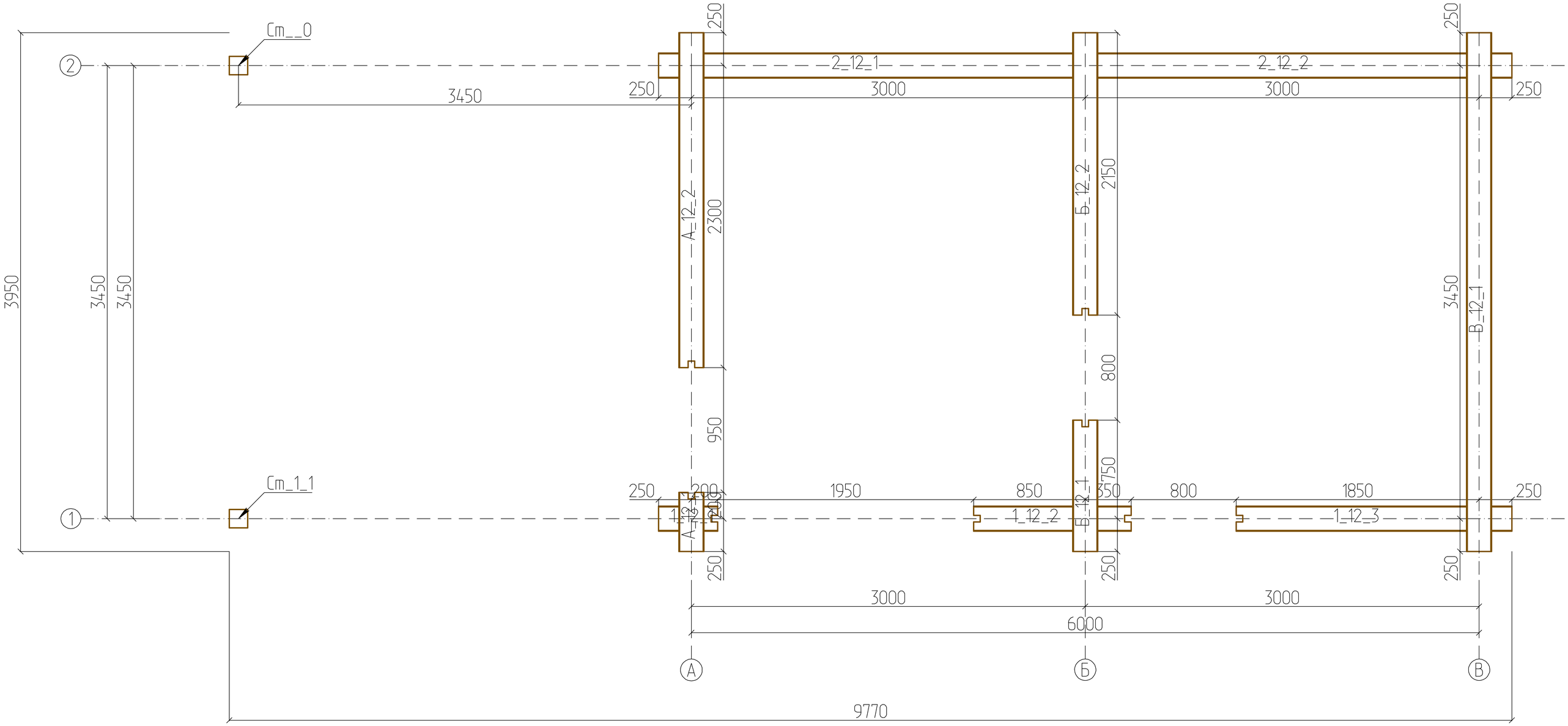

План венца №13

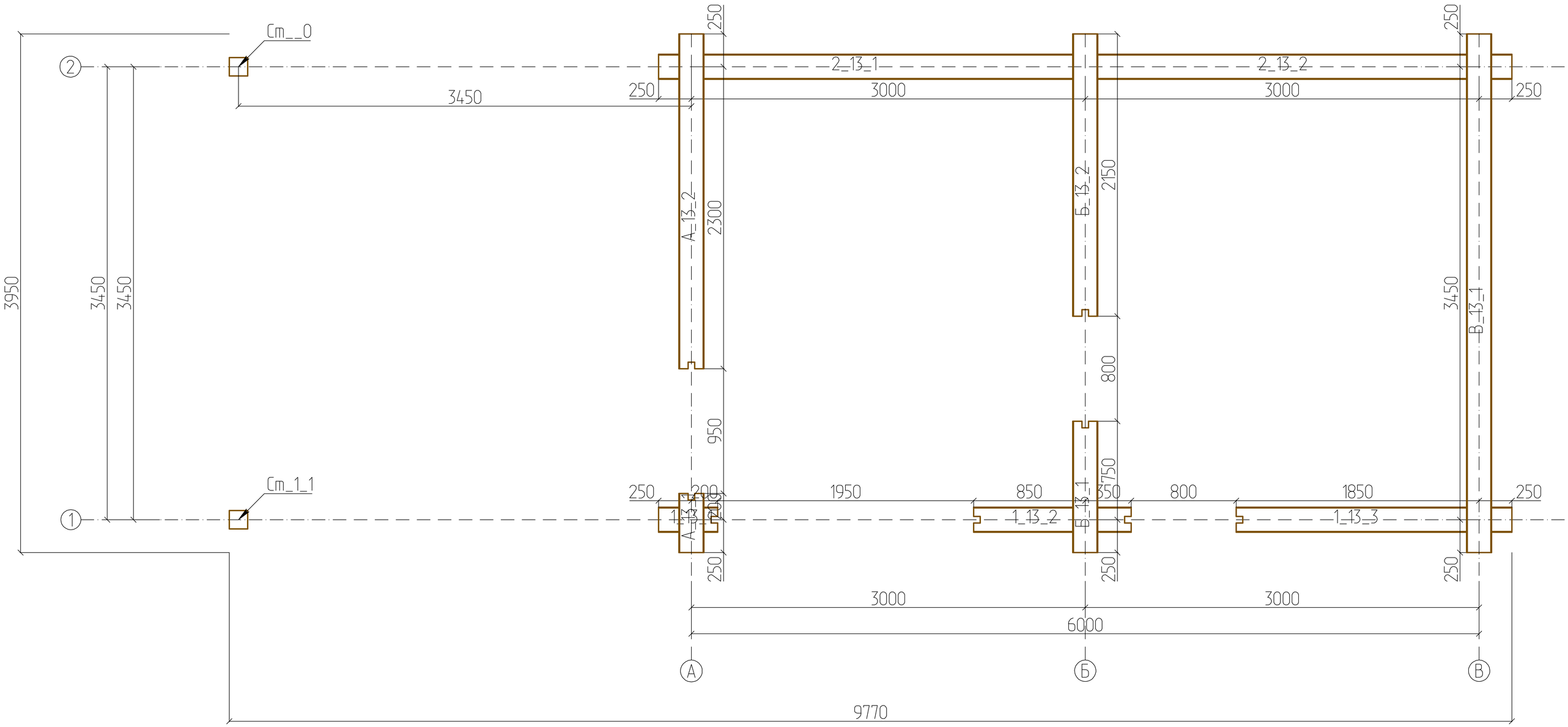

План венца №14

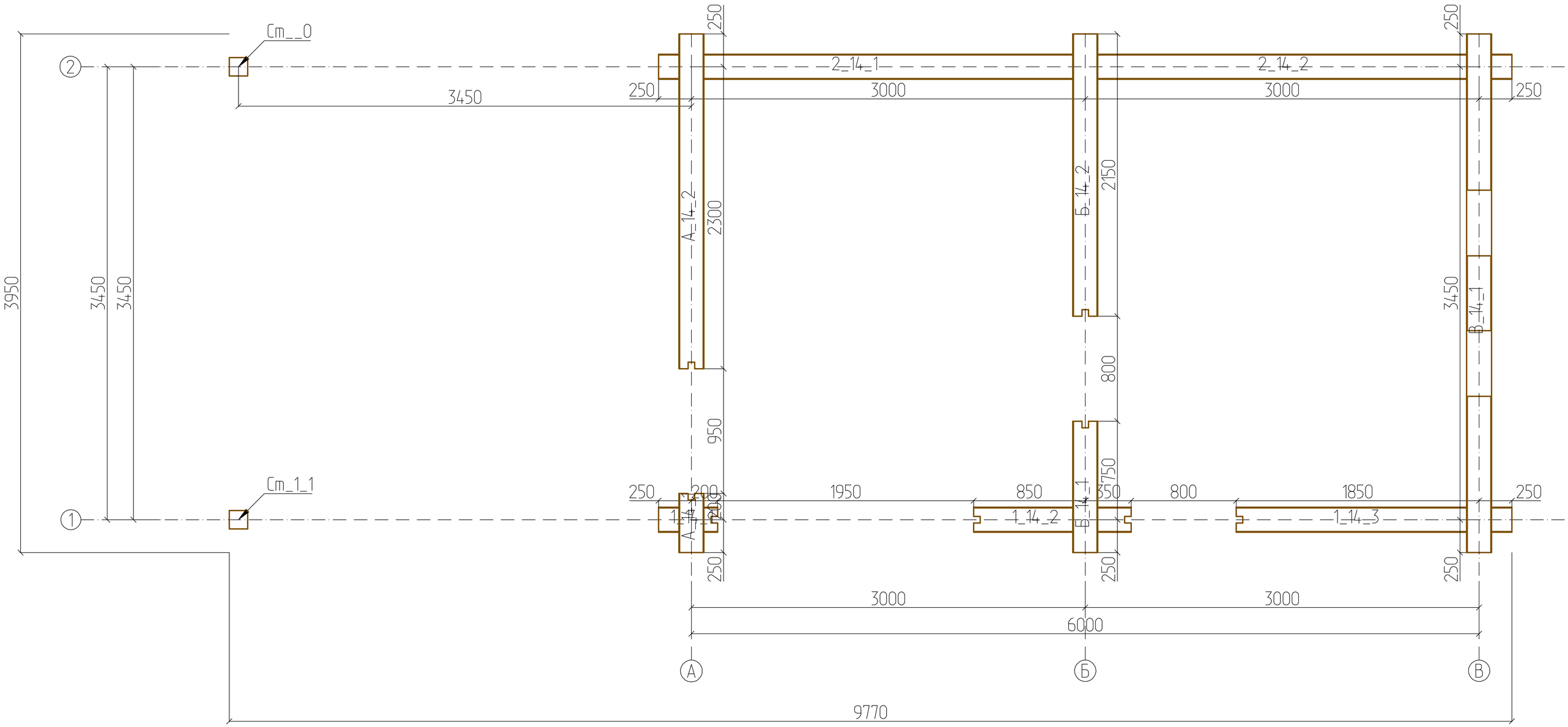

План венца №15

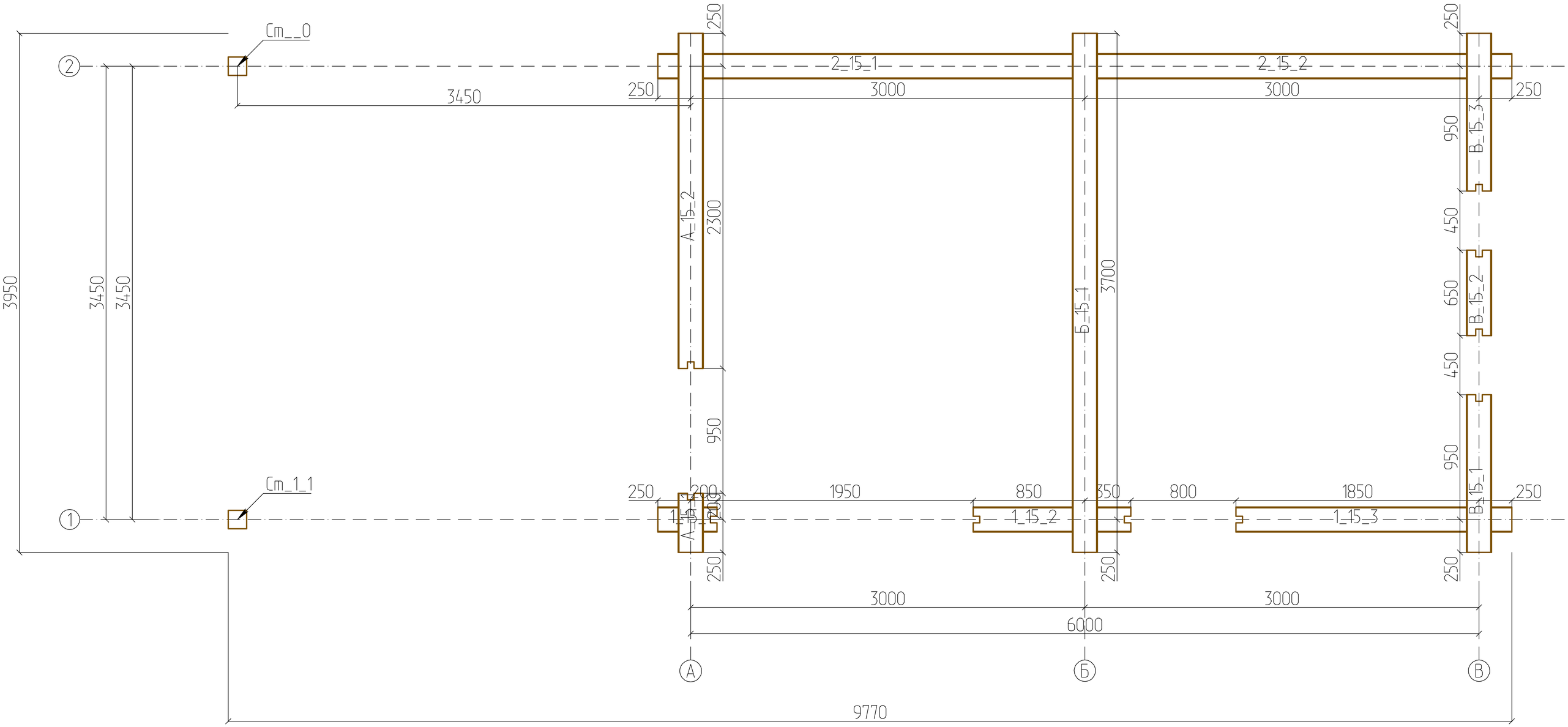

План венца №16

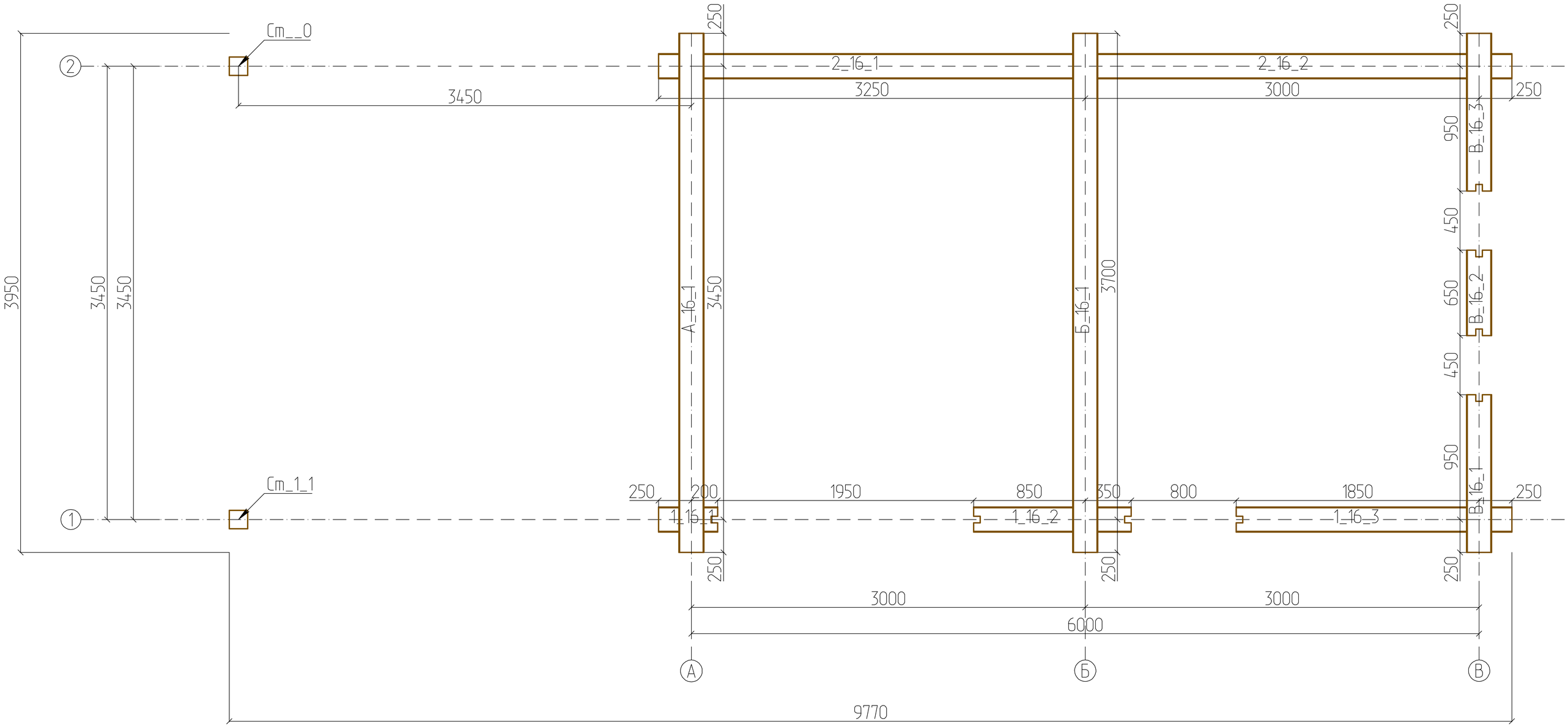

План венца №17

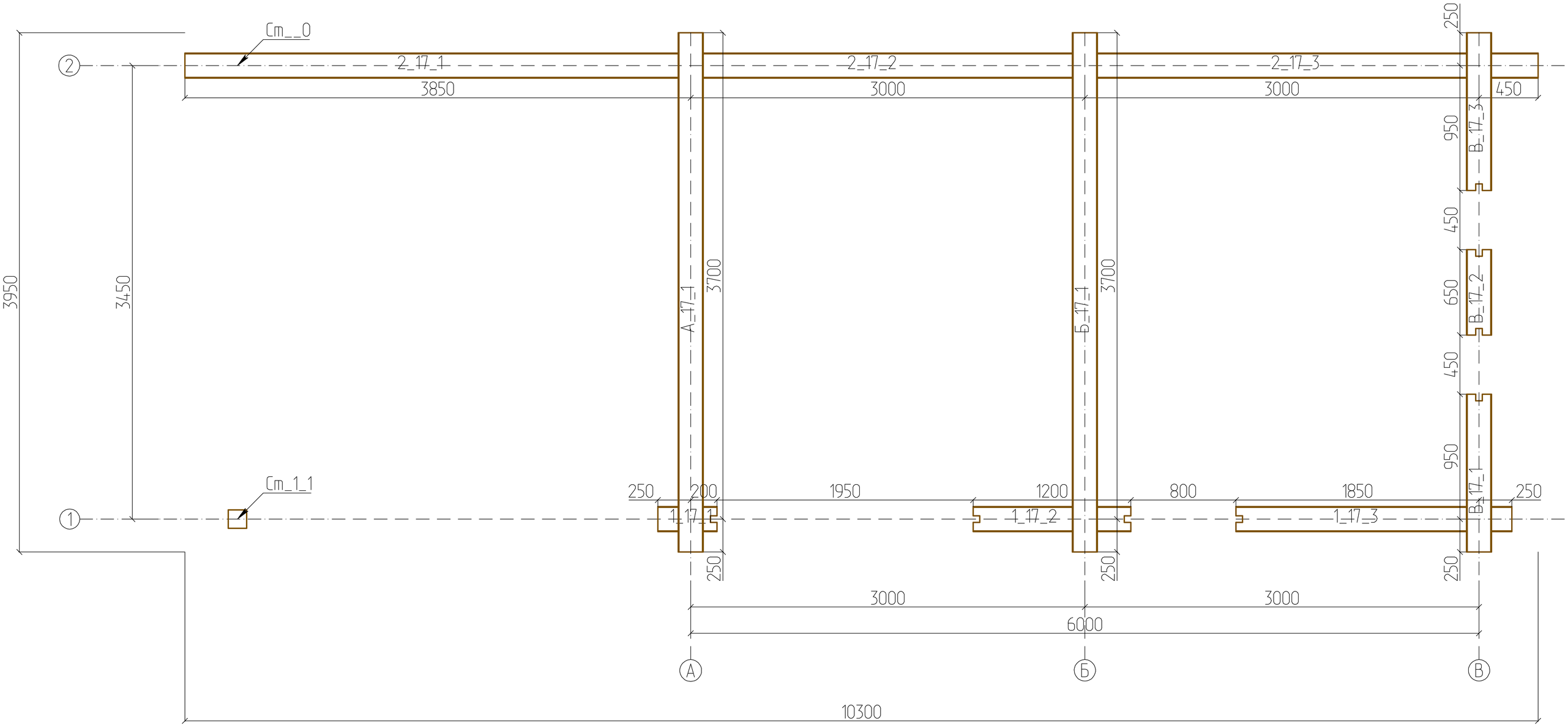

План венца №18

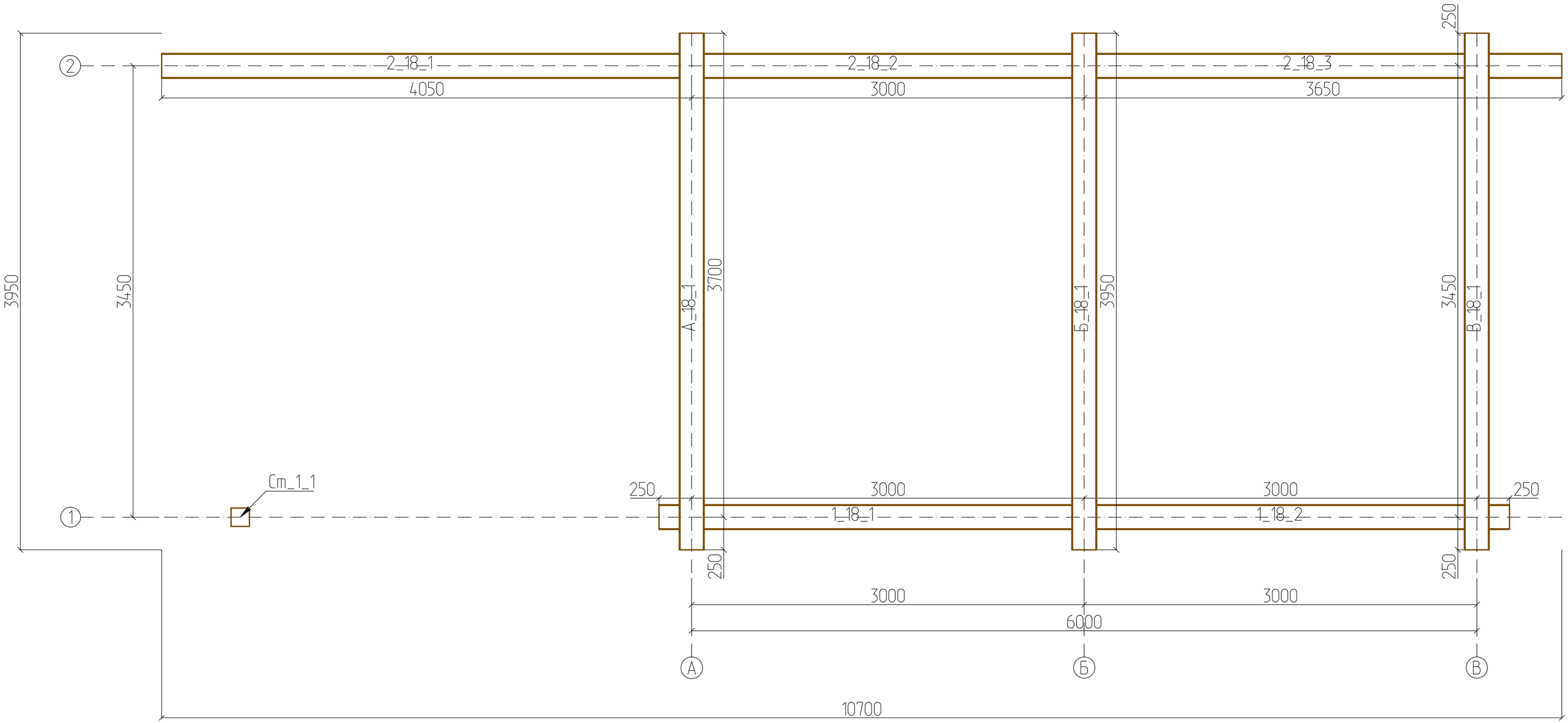

План венца №19

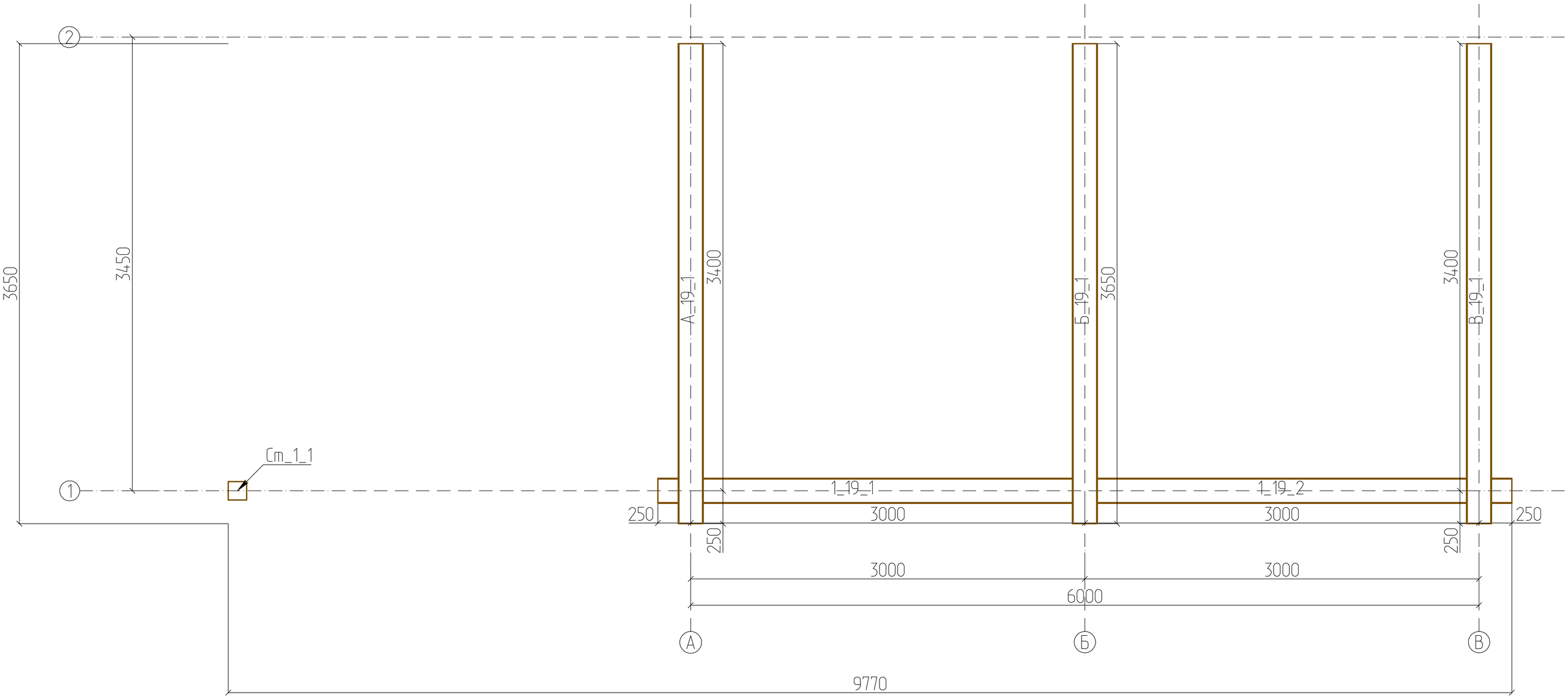

План венца №20

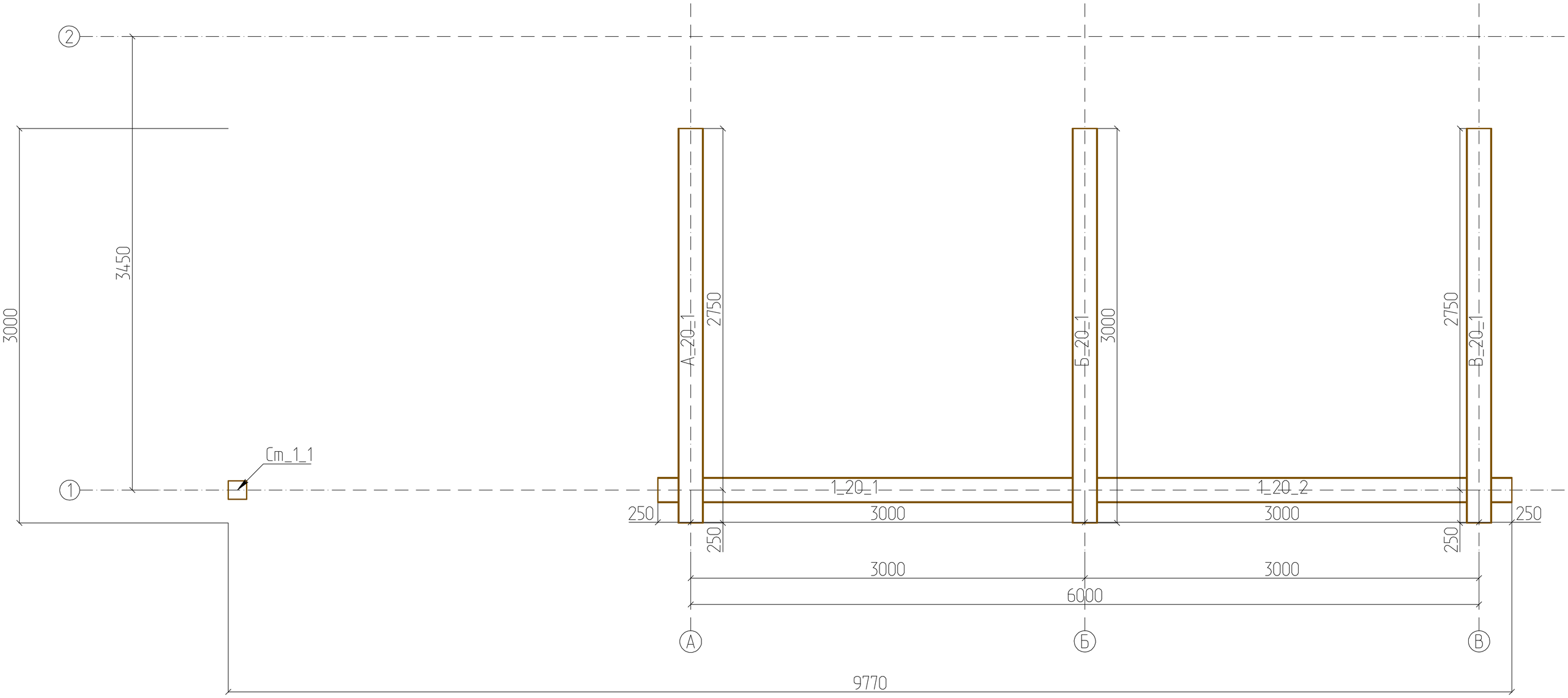

План венца №21

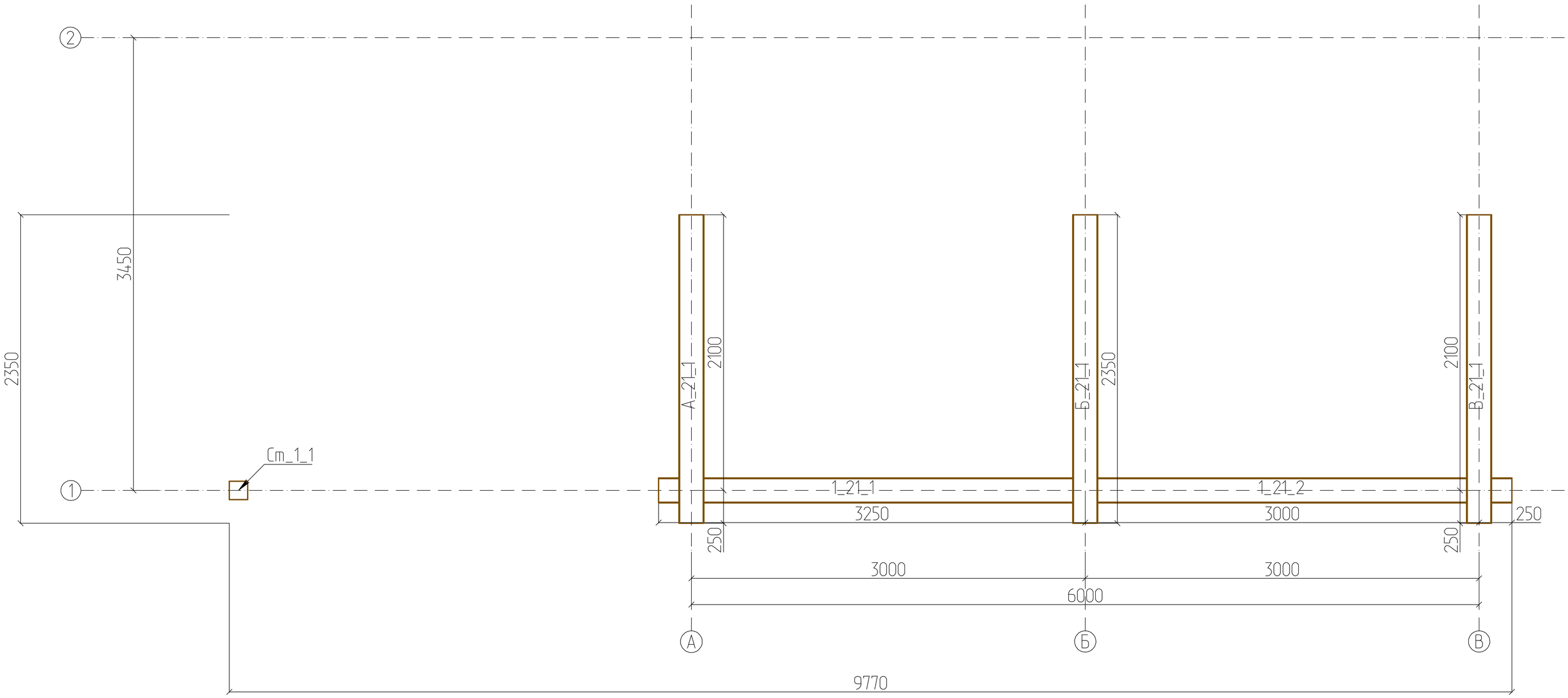

План венца №22

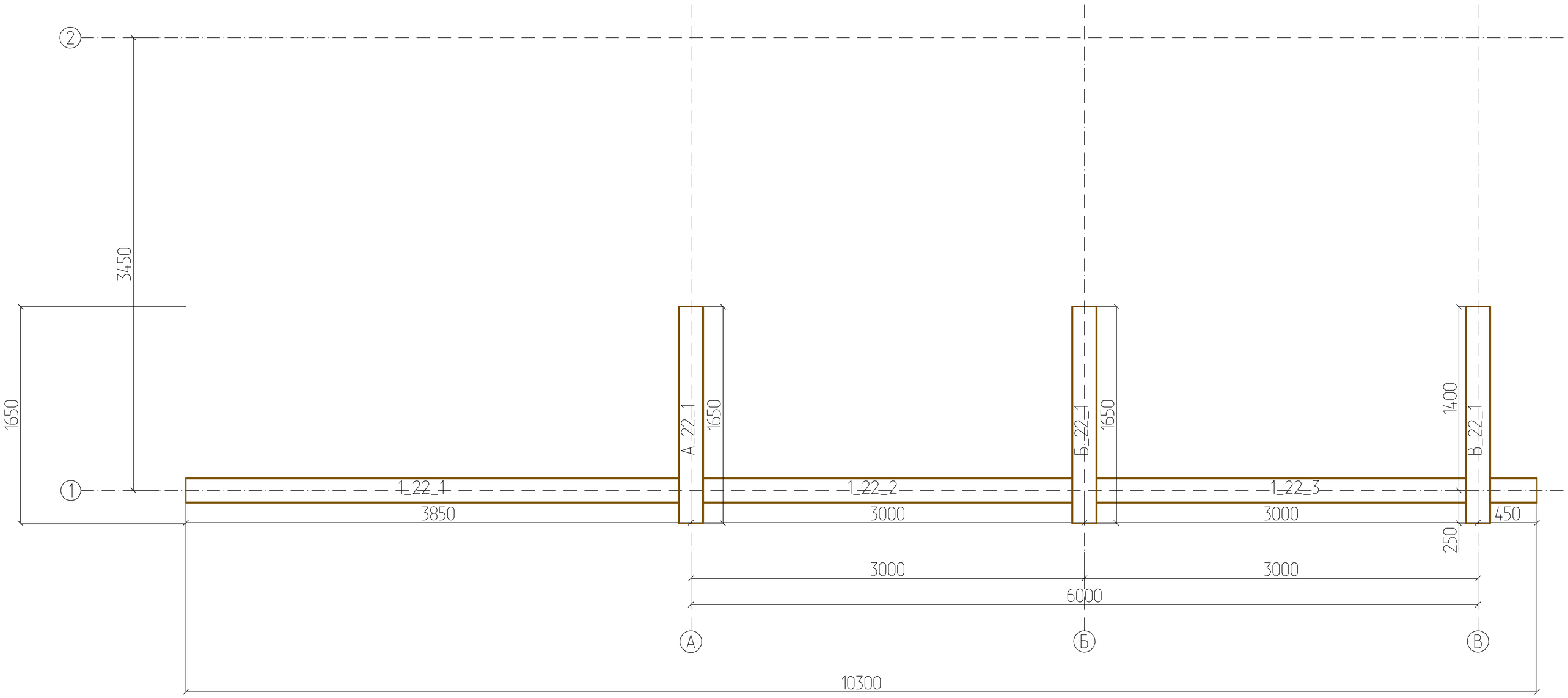

План венца №23

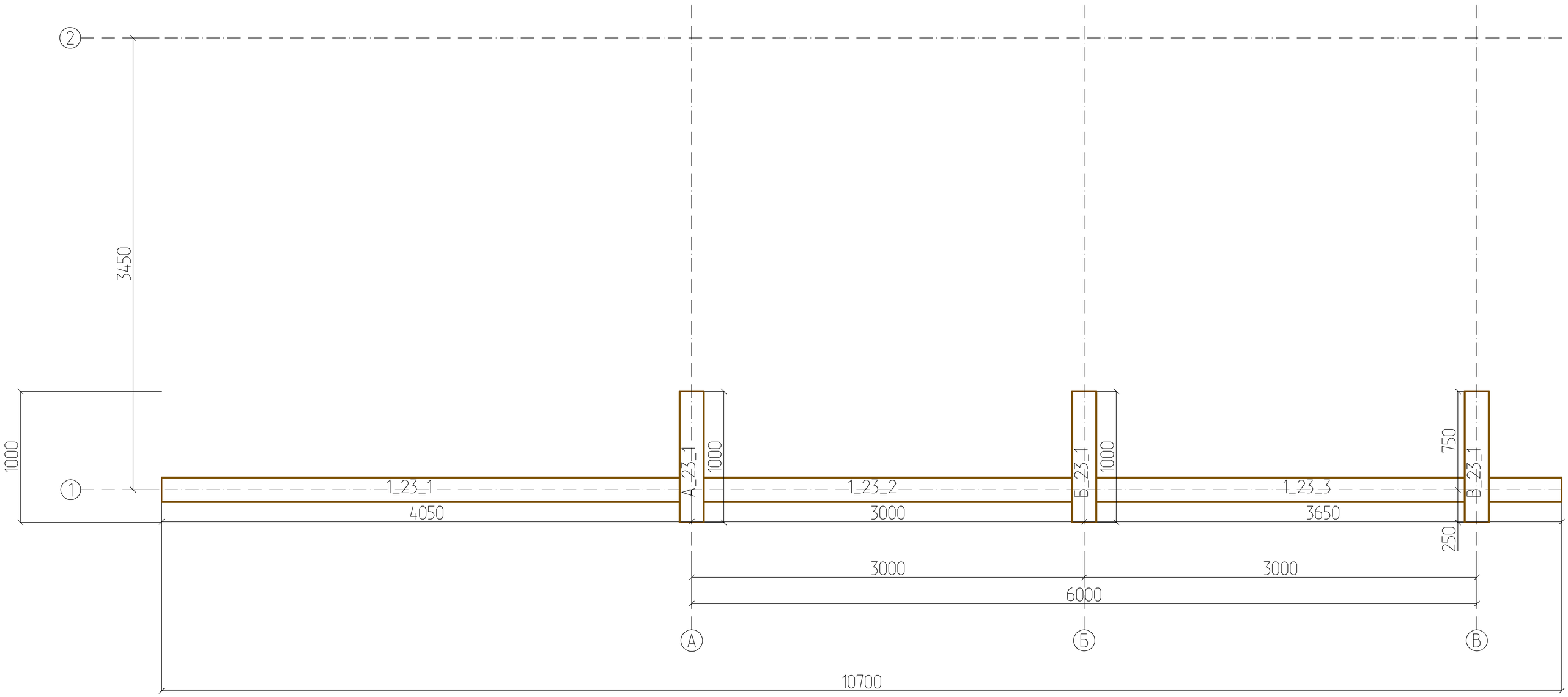
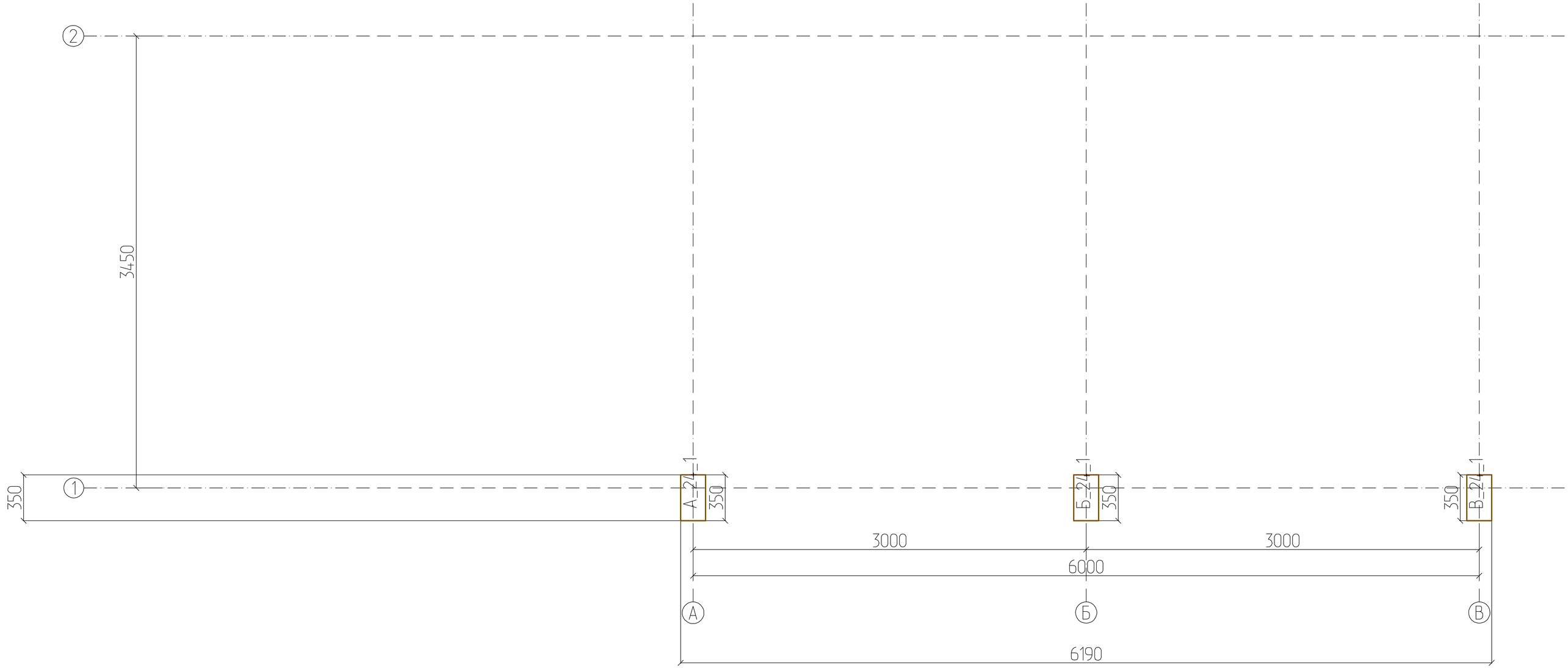
План венца №24