ООО " Карка Комплект"

Рабочая документация

Каркас жилого дома

Дом Омега (143 м2)

Москва 2023

Копировал

А4

Ведомость рабочих чертежей основного комплекта

Лист	Наименование	Примечание
2	Ведомость чертежей	
3	Общие данные	
4	Общие данные	
6	Схема растановки ж/б свай	
7	План растановки бруса	
8	План растановки балок перекрытия 1 этажа	
9	План стен 1 этажа	
9	План обвязочной доски	
10	План растановки балок перекрытия 2 этажа	
11	План стен 2 этажа	
12	План кровли	
13	План растановки балок кровли	
14	Фасад 1-3 , Фасад 3-1	
15	Фасад А-Г ,Фасад Г-А	
16	Разрез 1-1	
17	Стеновая панель ПН 1	
18	Спецификация панелей ПН 1	
19	Стеновая панель ПН 2	
20	Стеновая панель ПН 3	
21	Стеновая панель ПН 4	
22	Стеновая панель ПН 5	
23	Стеновая панель ПН 6	
24	Спецификация панелей ПН 6	
25	Стеновая панель ПН 7	
26	Стеновая панель ПН 8	
27	Стеновая панель ПН 9	
28	Стеновая панель ПН 10	
29	Стеновая панель ПН 11	
30	Стеновая панель ПН 12	
31	Стеновая панель ПН 13	
32	Стеновая панель ПН 14	
33	Стеновая панель ПН 15	
34	Стеновая панель ПН 16	
35	Стеновая панель ПН 17	
36	Стеновая панель ПН 18	
37	Стеновая панель ПН 19	
38	Стеновая панель ПН 20	
39	Стеновая панель ПН 21	
40	Стеновая панель ПН 22	
41	Спецификация панелей ПН 22	
42	Стеновая панель ПН 23	
43	Стеновая панель ПН 24	
44	Стеновая панель ПН 25	
45	Стеновая панель ПН 26	
46	Стеновая панель ПН 27	
47	Стеновая панель ПН 28	
48-53	Узлы	

Изм.	Кол. уч.	Лист	№ док.	Подп.	Дата
Разраб.		Щербакова			

Московская обл., Городской округ Чехов, СНТ Факел 22

Дом "Омега "

Стадия	Лист	Листов
Р	2	

Ведомость чертежей

Копировал

А3

Введение .

Альбом рабочей документации разработан для монтажа жилого двухэтажного дома из двутавровых балок , расположен по адресу:

Альбом содержит основные монтажные схемы ,разрезы ,узлы ,спецификации элементов из цельно древесины и крепежных элементов .

Проект выполнен для следующих условий:

- Район снеговой нагрузки –III (нормативное значение веса снегового покрова 1.8 кН/м2
-Район ветровой нагрузки –I (нормативное значение ветрового давления 0.23 кН/м2
-Степень огнестойкости –III
-Уровень ответственности здания –III

Перечень нормативных документов в соответствии с требованиями которых разработана проектная документация:

-СП64.10007.2017. Деревянные конструкции . Актуализированная редакция СНиП II-25-80;
-СП 20.13330.2016 Нагрузки и воздействия .Актуализированная редакция СНиП 2.01.07-85*
-СП 70.13330.2012. Несущие и ограждающие конструкции .Актуализированная редакция СНиП 3.03.01-87
-ГОСТ 8486-86 Пиломатериалы хвойных пород. Технические условия .

Изм.	Кол. уч.	Лист	№ док.	Подп.	Дата	Московская обл., Городской округ Чехов, СНТ Факел 22			
						Дом "Омега "	Стадия	Лист	Листов
								3	
						Общие данные (начало)			

Копировал A4

Общие положения

Жилой дом с размерами 7.990х10.4 метров . Фундамент –ж/б сваи.
Обвязка по сваям – брус сечением 200х200 мм.
Основными несущими конструкциями перекрытия являются деревянные двутавровые балки перекрытия 1 и 2 этажа БДКУ 302 с полками из цельной древесины сечением 64 мм . Основной шаг балок 600 мм .Балка имеет сечение 64х302. Балки опираются на обвязку фундамента на отметке .
Основными наружными несущими конструкциями стен являются деревянные двутавровые балки БДКУ 241х64 мм. Шаг стоек 600 мм
Стойки опираются на нижнюю деревянную направляющую стены из сухой строганой доски 45х90 мм в два ряда . Верхний обвязочный пояс стен выполнен из сухой строганой доски 45х90 мм
Внутренние стены деревянные двутавровые балки СДКУ 140х64 мм. Шаг стоек 600 мм
Стойки опираются на нижнюю деревянную направляющую стены из сухой строганой доски 45х140 мм .
Основными несущими конструкциями кровли являются деревянные двутавровые балки БДКУ Л 302х64 мм с полками из ЛВЛ бруса . Шаг стропил 600мм .
Фронтонные лесенки выполнены их двутавровых балок БДКУ 302х64мм.
Коньковая балка выполнена из деревянных двутавровых балок БДКШ 406х89 мм с полками из ЛВЛ с заполнение ОСП –3(допускается заменять фанерой аналогичной толщины).
В продольной и поперечном положении жесткости каркаса обеспечивается блок балками стен ,кровли и перекрытия . Для большей жесткости каркаса рекомендуется обшить плитами ОСП –3 толщиной 9 мм .
Блок вкладки на опоре и усиления балок можно применять Фанера –12 мми 14 мм (для возможности набора нужной толщины)или ОСП –3 (также 12 и 14 мм). Для опоры бруса на кронштейн применяем блок вкладку доска 26х140х200 м)

За условную отметку 0.00 принята отметка верха балок перекрытия пола 1 этажа .

Требования к изготовлению и монтажу конструкций .

Материал конструкций – деревянные двутавровые балки БДКУ 241х64,БДКУ 302х64,БДКУ Л 302х64 ,БДКШ Л 406х89,СДКУ 45х140 . (Торговая марка " Каркас Комплект ")
Допуски по размерам на элементы конструкций +/– 2 мм.
Для устройства обвязки фундамента применяется брус 200х200 мм .
Во время транспортировки и складирования конструкций на стройплощадке их необходимо предохранять от непосредственного воздействия атмосферной влаги и солнечных лучей .
Монтаж вести в соответствии с требованиями СП 70.13330–2012 "Несущие и ограждающие конструкции и рекомендациями производителя деревянных двутавровых балок.

Изм.	Кол.уч.	Лист	№ док.	Подп.	Дата	Московская обл., Городской округ Чехов, СНТ Факел 22			
						Дом "Омега "	Стадия	Лист	Листов
								4	
						Общие данные (окончание)			

Копировал A4

Схема растановки ж/б свай

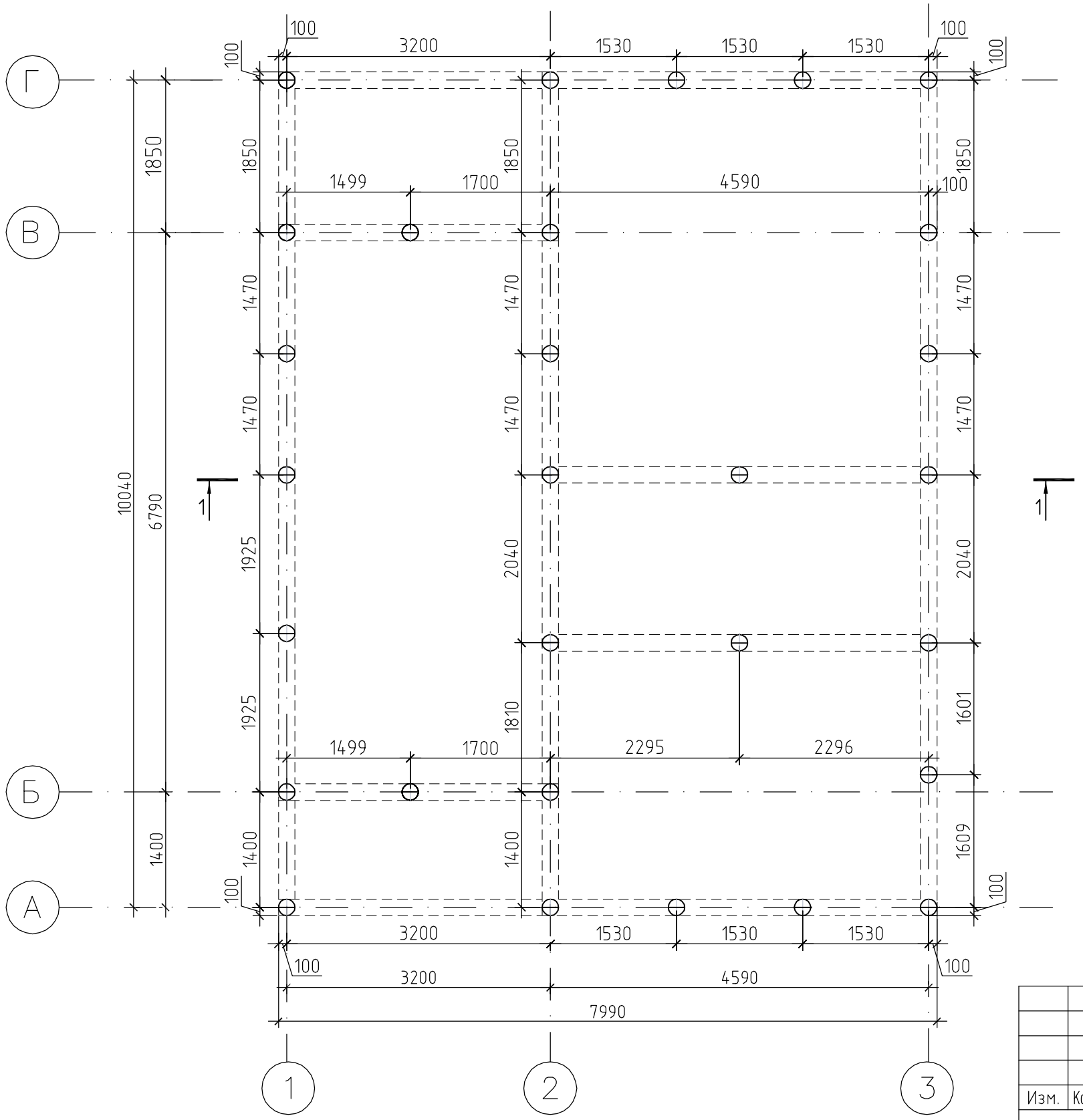

						Московская обл., Городской округ Чехов, СНТ Факел 22		
Изм.	Кол. уч.	Лист	№ док.	Подп.	Дата			
						Дом "Омега "	Стадия	Лист	Листов
Разраб.		Щербакова					Р	5	
						Схема растановки ж/б свай			

Копировал

А3

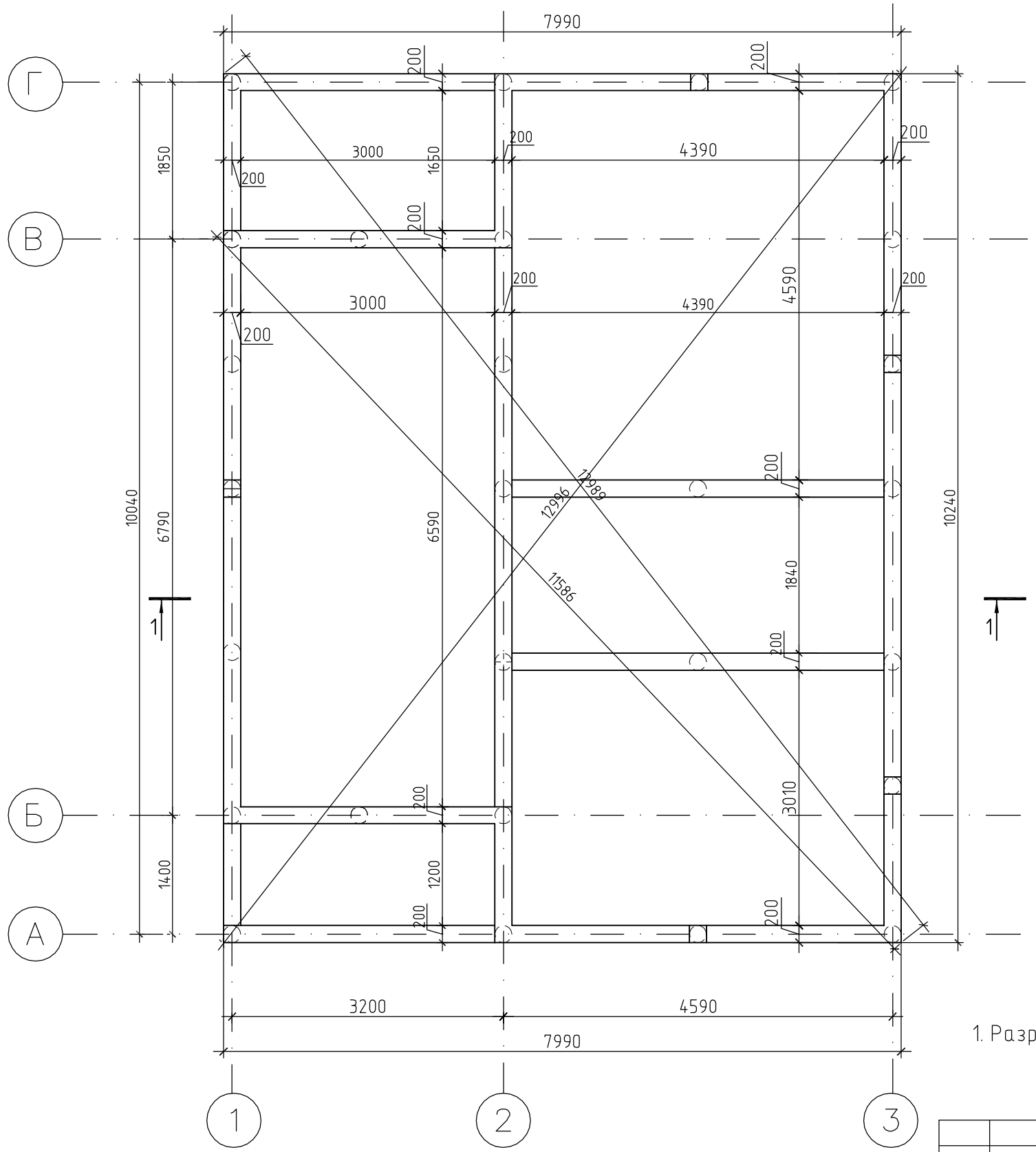

1. Разрез 1-1 см.лист 16

Спецификация целеной древесины для монтажа фундамента				
Поз.	Наименование	Кол-во	Объем, м3	Примечание
	Брус 200х200х6000	14	3.36	

Изм.	Кол. уч.	Лист	№ док.	Подп.	Дата	Московская обл., Городской округ Чехов, СНТ Факел 22			
						Дом "Омега "	Стадия	Лист	Листов
Разраб.		Щербакова					Р	6	
						План растановки бруса			

Копировал

А3

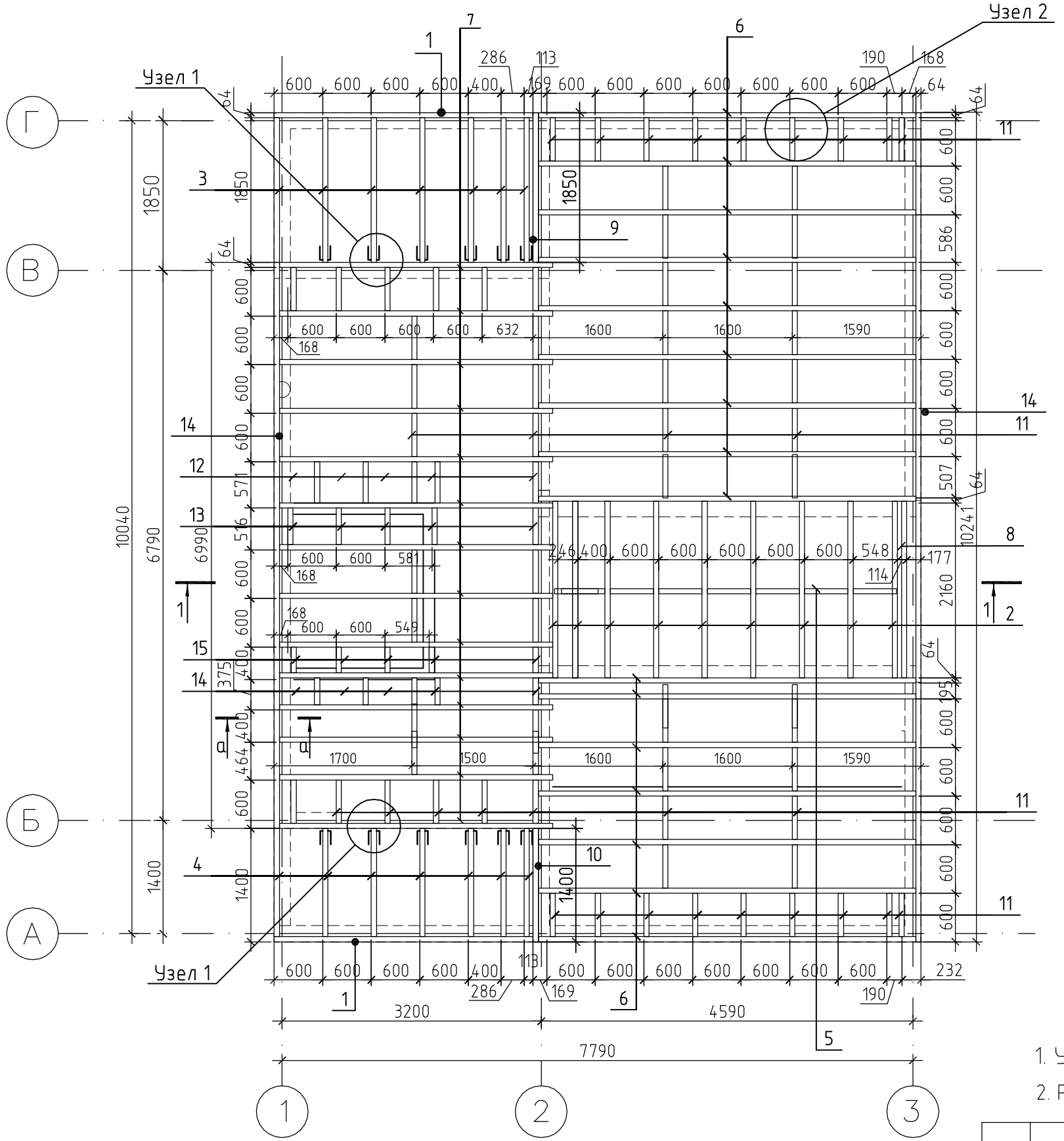

Спецификация элементов перекрытия.					
Поз.	Наименование	Материал	Длина, мм	Кол-во, шт.	Общ. длина, м
1	Балка	БДКУ 241х64	3198	2	6,4
2	Балка		2180	10	21,8
3	Балка		1786	7	12,5
4	Балка		1336	7	9,35
5	Балка		536	8	4,29
6	Балка	БДКУ 302х64	4661	16	74,58
7	Балка		3376	14	47,26
8	Балка		2180	1	2,18
9	Балка		1850	1	1,85
10	Балка		1400	1	1,4
11	Балка		536	68	36,45
12	Балка		506	5	2,53
13	Балка		452	5	2,26
14	Связь		331	5	1,66
15	Связь		316	5	1,58
16	Обвязка	БДК-302х64			18
18	Кронштейн	OBR R-40х145		12	
19	Уголок	50х50х30		360	
20	Блок прокладка	26х223х200		12	

1. Узлы крепления балок перекрытия смотри лист 48
2. Разрез 1-1 см.лист 16

Изм.	Кол. уч.	Лист	№ док.	Подп.	Дата	КД			
						Московская обл., Городской округ Чехов, СНТ Факел 22			
						Дом "Омега "	Стадия	Лист	Листов
Разраб.		Щербакова					Р	7	
						План растановки балок перекрытия 1 этажа			

Копировал

А3

План стен 1 этажа

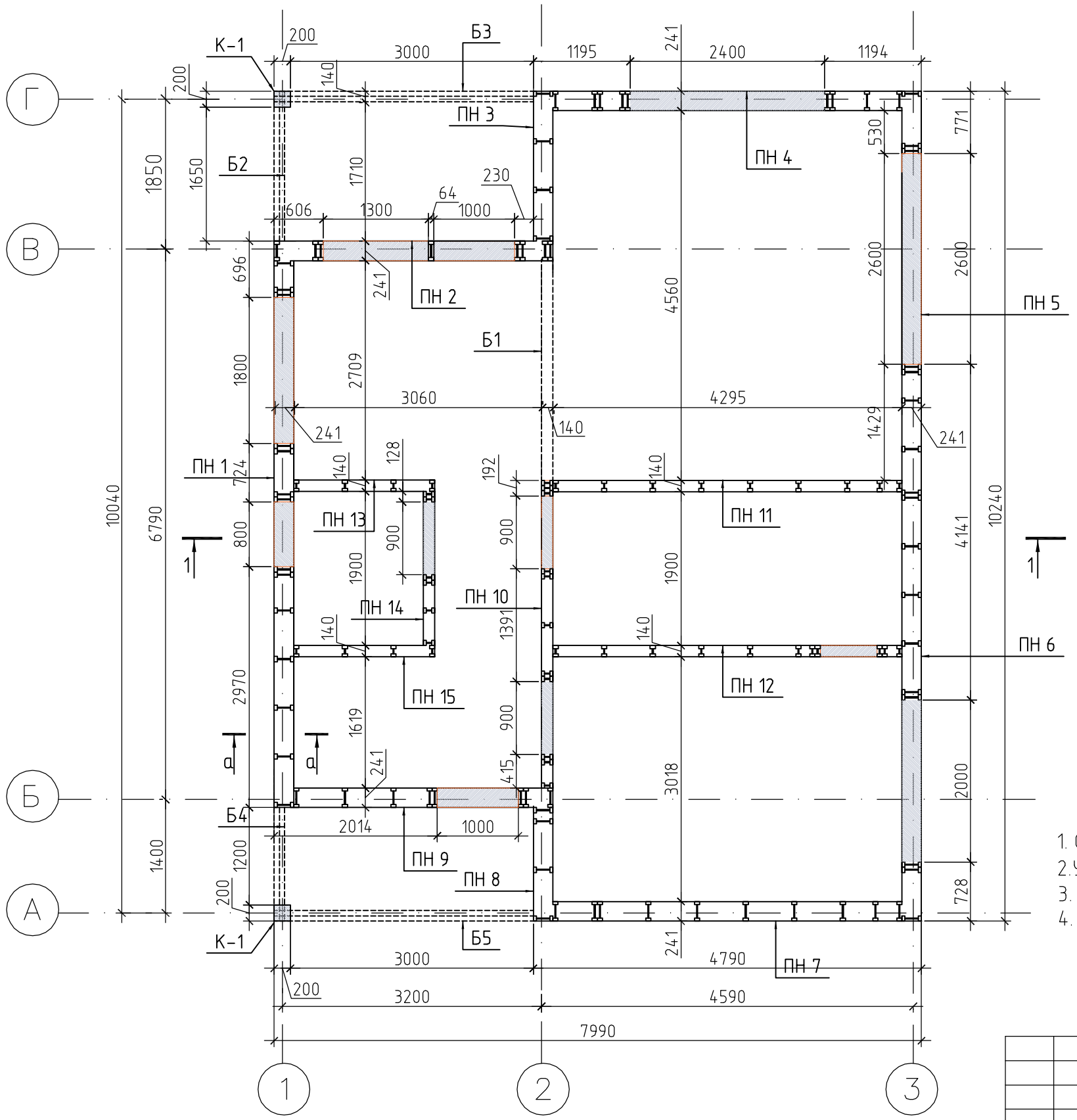

Спецификация балк и колонн				
Поз.	Наименование	Кол-во	Объем, м3	Примечание
К-1	Брус 200х200х2861	2	0.22	
Б-1	Брус 200х240х3079	1	0.14	
Б-2	БДКУ 241х64х1963	2		
Б-3	БДКУ 241х64х3441	2		
Б-4	БДКУ 241х64х1513	2		
Б-3	БДКУ 241х64х3441	2		

1. Сечение а-а см.лист 49
2. Узел крепление стен см.лист 50
3. Разрез 1-1 см.лист 16
4. Двутавровые балки Б2,Б3,Б4 ,Б5 перед установкой усилить см узел В лист 53

Изм.	Кол.уч.	Лист	№ док.	Подп.	Дата	Московская обл., Городской округ Чехов, СНТ Факел 22			
						Дом "Омега "	Стадия	Лист	Листов
Разраб.		Щербакова					Р	8	
						План стен 1 этажа			

Копировал

А3

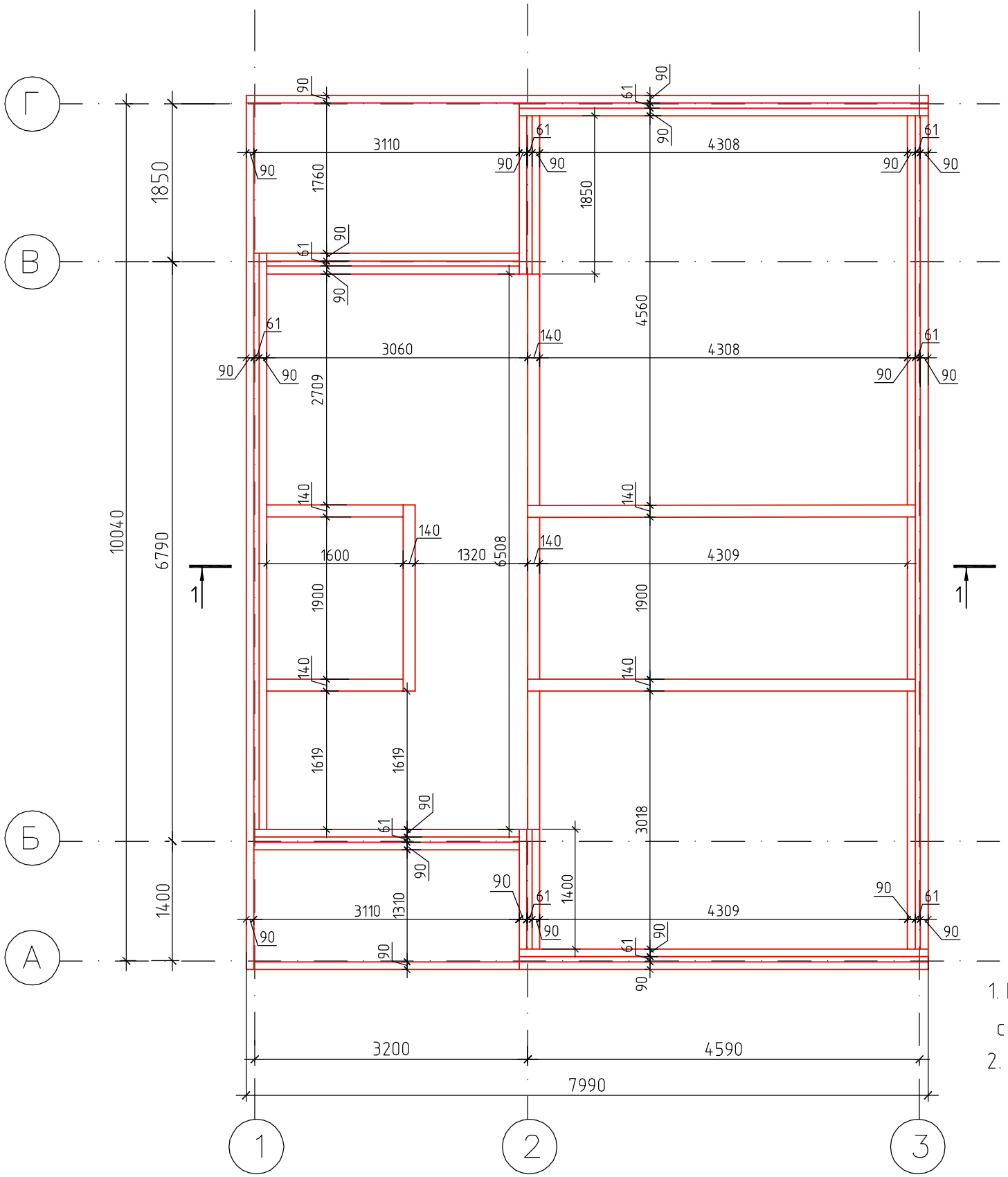

1. После установки стеновых панелей 1 этажа выполнить обвязку из доски 45х90 с перехлестом стыков верхнего пояса стеновых панелей 1 этажа .
2. Разрез 1-1 см.лист 16

						Московская обл., Городской округ Чехов, СНТ Факел 22			
Изм.	Кол. уч.	Лист	№ док.	Подп.	Дата				
						Дом "Омега "	Стадия	Лист	Листов
							Р	9	
Разраб.		Щербакова							
						План обвязочной доски 1 этажа			

Копировал

А3

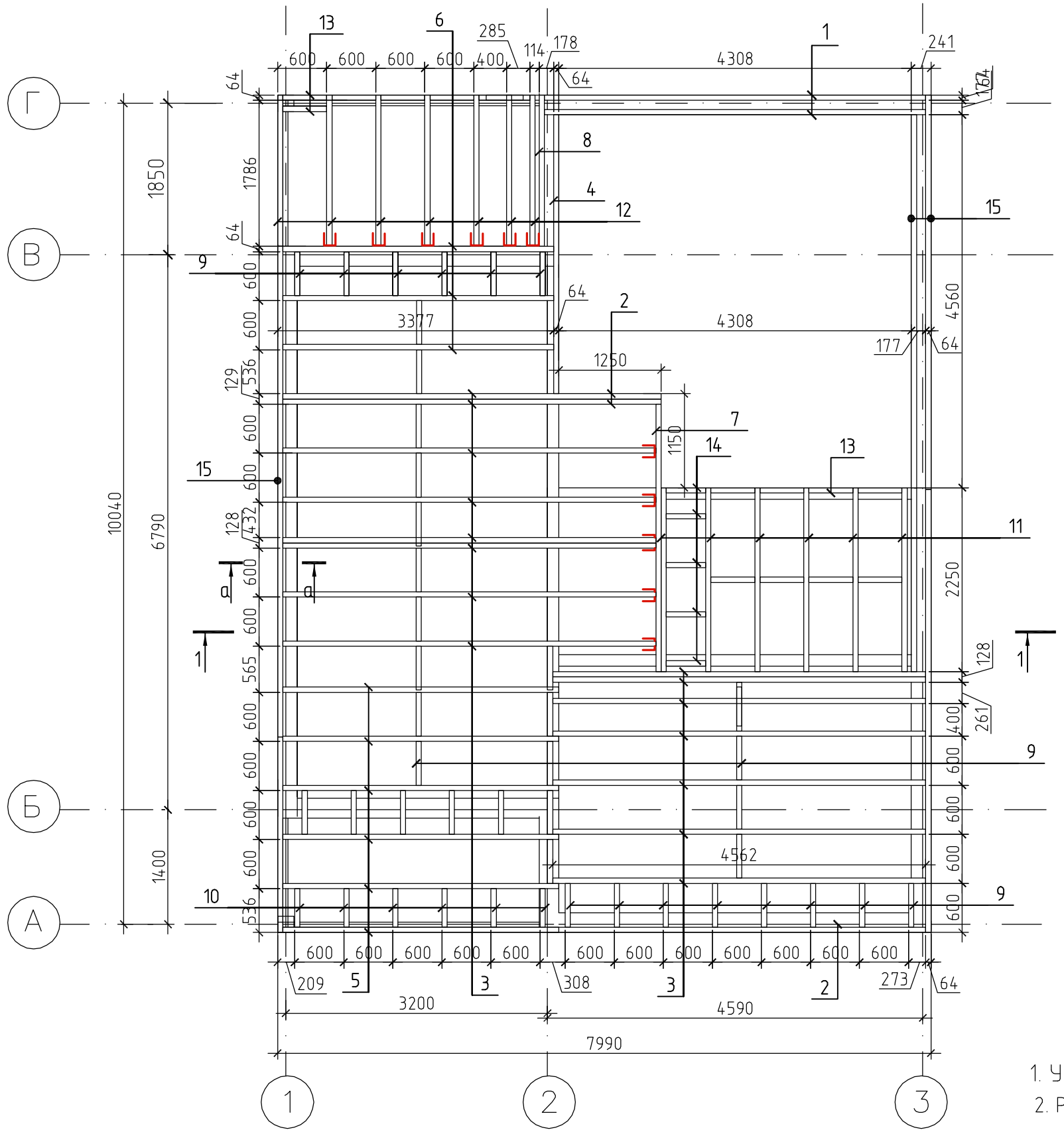

Спецификация элементов перекрытия.

Поз.	Наименование	Материал	Длина, мм	Кол-во, шт.	Общ. длина, м
1	Балка	БДКУ 302х64	4663	2	9,33
2	Балка		4626	3	13,88
3	Балка		4562	13	59,31
4	Балка		3409	1	3,41
5	Балка		3376	6	20,26
6	Балка		3312	3	9,94
7	Балка		3271	1	3,27
8	Балка		1850	1	1,85
9	Балка		536	45	24,12
10	Балка		472	6	2,83
11	Балка	БДКУ 241х64	2250	6	13,5
12	Балка		1850	7	12,95
13	Балка		536	15	8,04
14	Балка		480	5	2,4
15	Обвязка	БДК-302х64			24
16	Крепление	Уголок 50х50х30		285	
17	Крепление	Опора бруса 70		10	
18	Крепление	Опора бруса 150		1	
19	Блок прокладка	26х223х200		12	

1. Узлы крепления балок перекрытия смотри лист 48
2. Разрез 1-1 см.лист 16

Изм.	Кол.уч.	Лист	№ док.	Подп.	Дата
Разраб.		Щербакова			

КД

Московская обл., Городской округ Чехов, СНТ Факел 22

Стадия	Лист	Листов
Р	10	

План растановки балок перекрытия 2 этажа

Копировал

А3

План 2 этажа

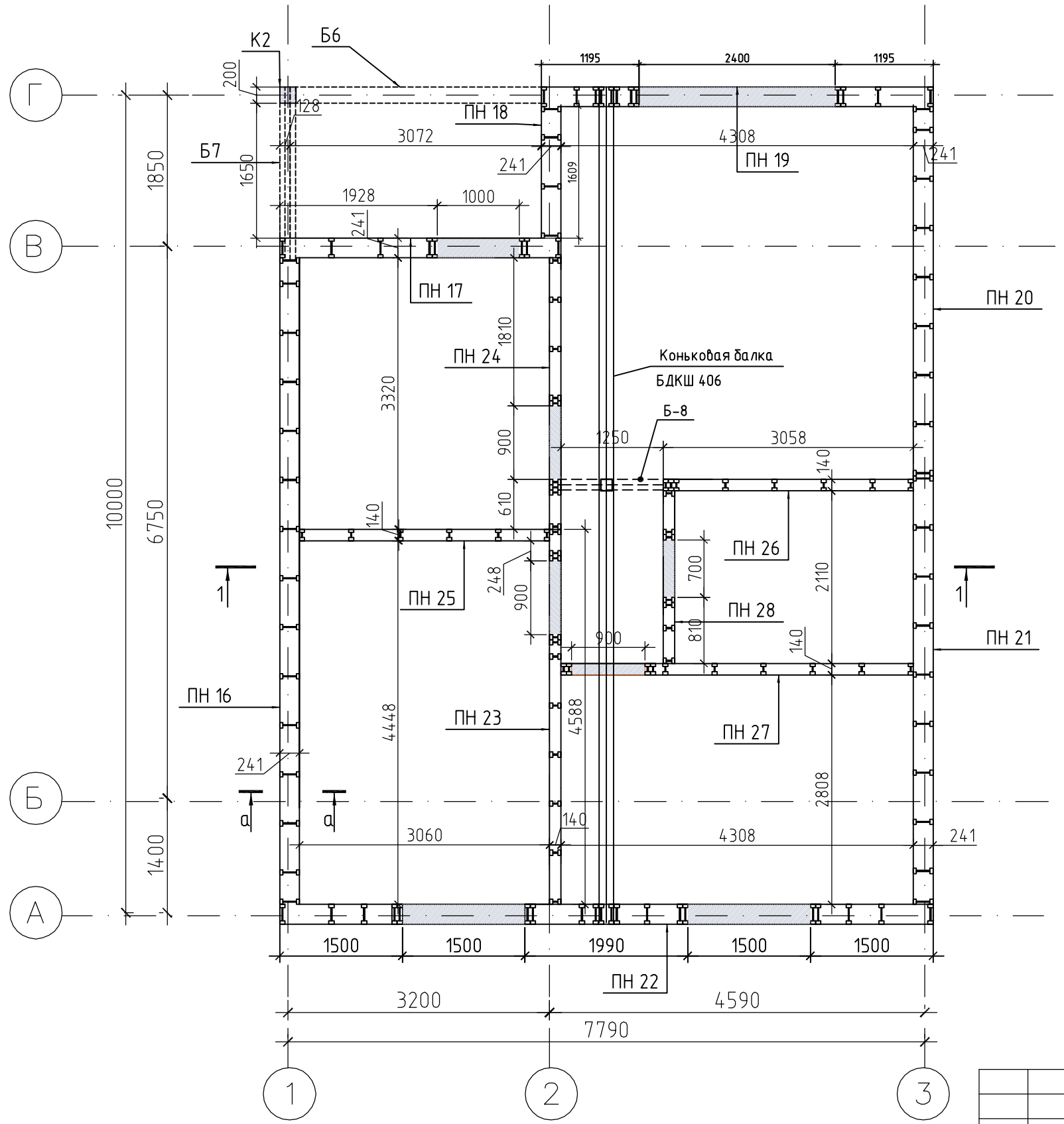

Спецификация целеной древесины балки и колонны				
Поз.	Наименование	Кол-во	Объем, м3	Примечание
К-2	Брус 200х200х1179	1	0.043	
Б-6	Брус 200х200х4650	1	0.18	
Б-7	БДКУ 241х64х2091	3		
Б-8	БДКУ 241х64х1531	2		

1. После установки стеновых панелей 2 этажа выполнить обвязку из Фанеры (ОСП) 18мм 90 перехлестом стыков верхнего пояса стеновых панелей 2 этажа .
2. Разрез 1-1 см.лист 16
3. Двутавровые балки Б6 ,Б7 перед установкой усилить см. узел В лист 53

Изм.	Кол.уч.	Лист	№ док.	Подп.	Дата	Московская обл., Городской округ Чехов, СНТ Факел 22			
						Дом "Омега "	Стадия	Лист	Листов
Разраб.		Щербакова					Р	11	
						План стен 2 этажа			

Копировал А3

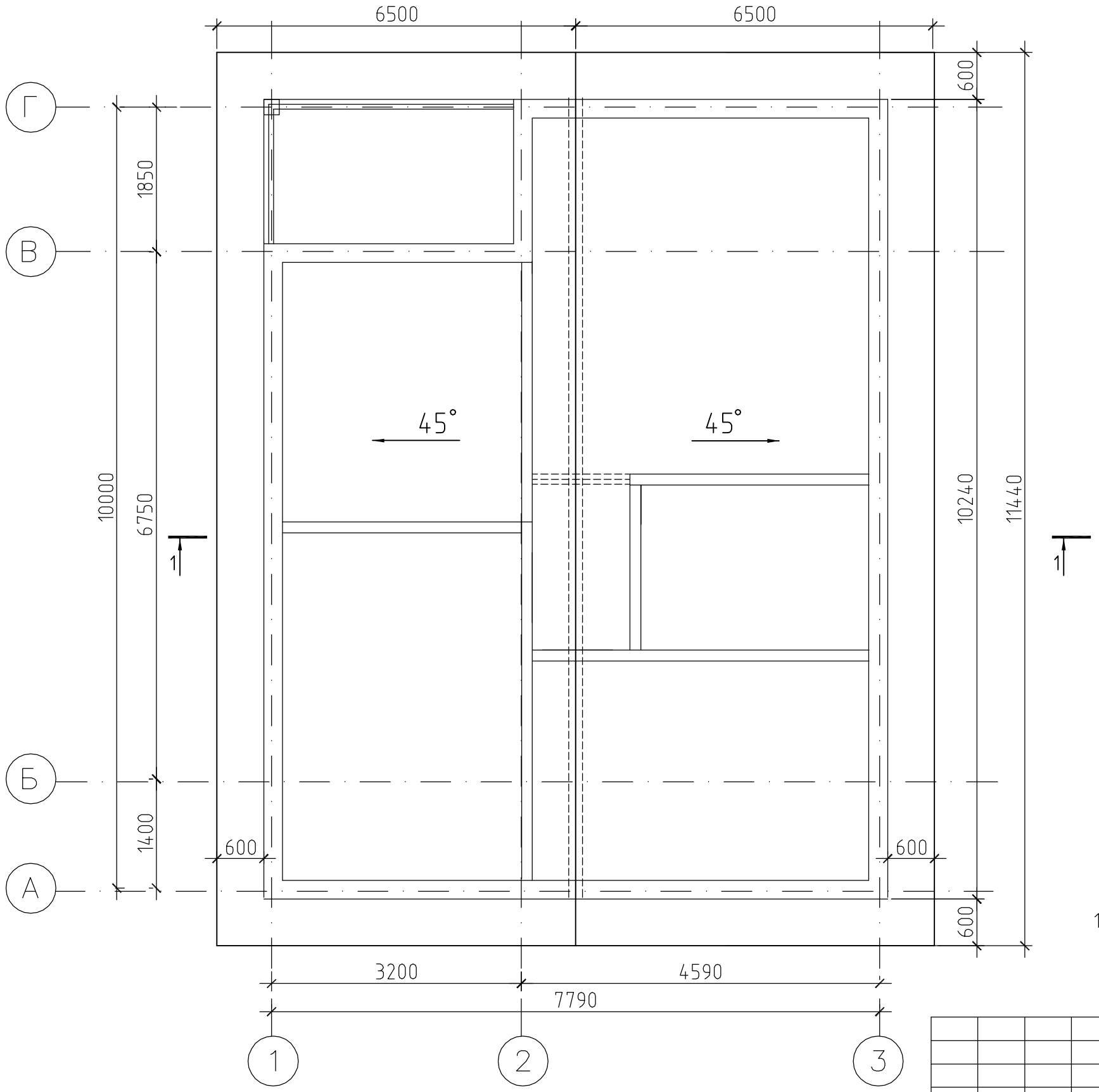

1 Разрез 1–1 см.лист 16

						Московская обл., Городской округ Чехов, СНТ Факел 22		
Изм.	Кол.уч.	Лист	№ док.	Подп.	Дата			
						Дом "Омега "	Стадия	Лист	Листов
Разраб.		Щербакова					Р	12	
						План кровли			

Копировал

А3

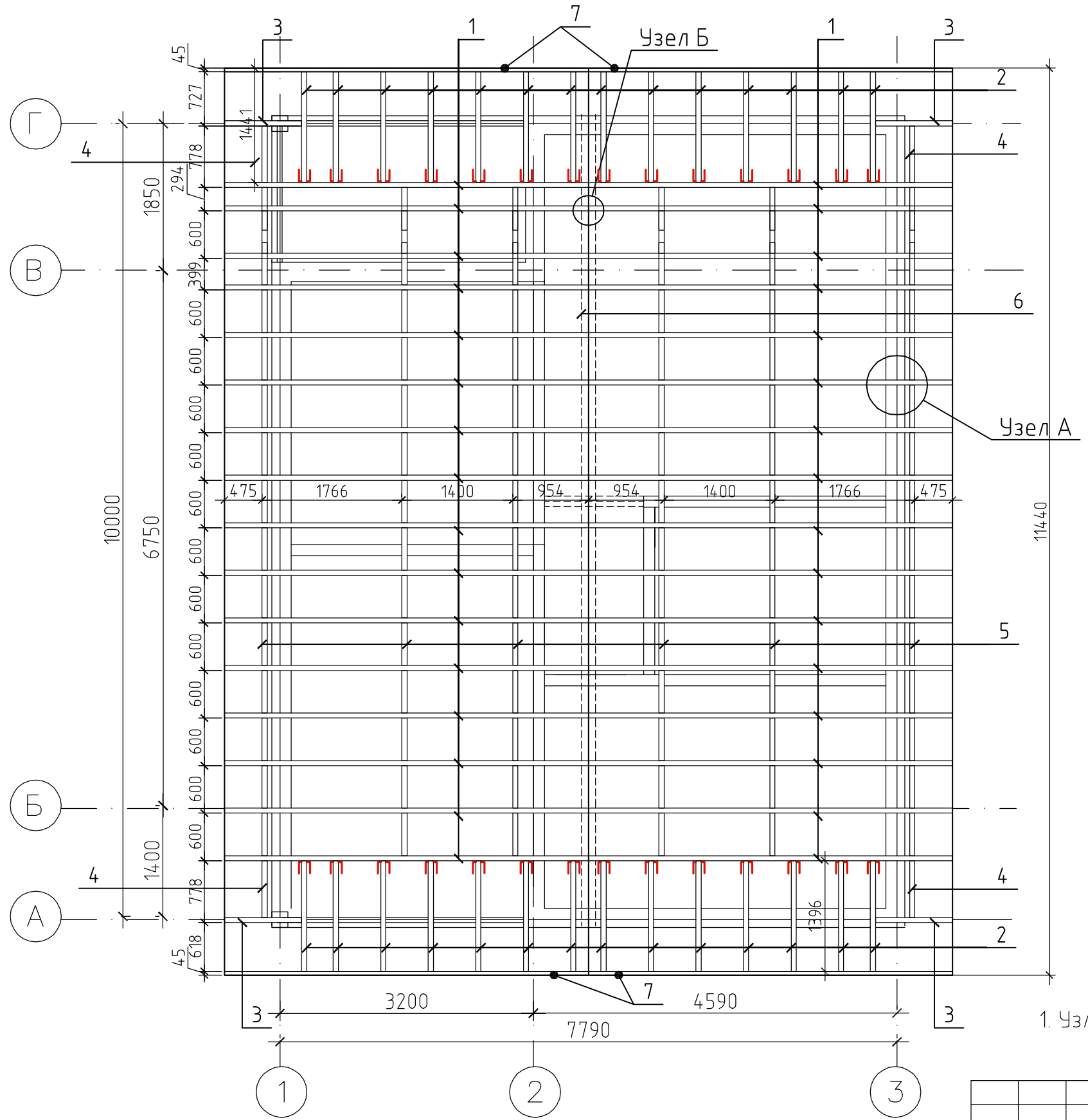

Спецификация элементов перекрытия.					
Поз.	Наименование	Материал	Длина, мм	Кол-во, шт.	Общ. длина, м
1	Балка	БДКУ Л 302х64	6800	32	217.6
2	Балка	БДКУ 302х64	1396	28	39,09
3	Балка		1677	4	6.70
4	Балка		714	4	2.85
5	Балка		536	90	48,24
6	Балка	БДКШ Л 406х89	10239	2	20.48
7	лобовая	доска 45х140			60
	Крепеж	уголок 50х50х30		380	
	Крепеж	уголок усиленный 60х90		80	
	Опора балки	OBR R 65х140		28	
	Блок прокладка	26х223х5800		4	Фанера или (ОСП)
	Блок прокладка	26х223х200		28	Фанера или (ОСП)
	Блок прокладка	26х223х600		72	Фанера или (ОСП)
	Блок прокладка	26х223х500		32	Фанера или (ОСП)
	Блок прокладка	26х223х750		32	Фанера или (ОСП)
	Блок прокладка	38х327х6000		4	Фанера или (ОСП)
	доска на опору	45х190х627		72	доска
	доска на опору	45х140х567		32	доска

1. Узлы А ,Б крепления балок кровли смотри лист 51,52

Изм.	Кол. уч.	Лист	№ док.	Подп.	Дата	КД			
						Московская обл., Городской округ Чехов, СНТ Факел 22			
						Дом "Омега "	Стадия	Лист	Листов
Разраб.		Щербакова					Р	13	
						План растановки балок кровли			

Копировал А3

Фасад 1-3

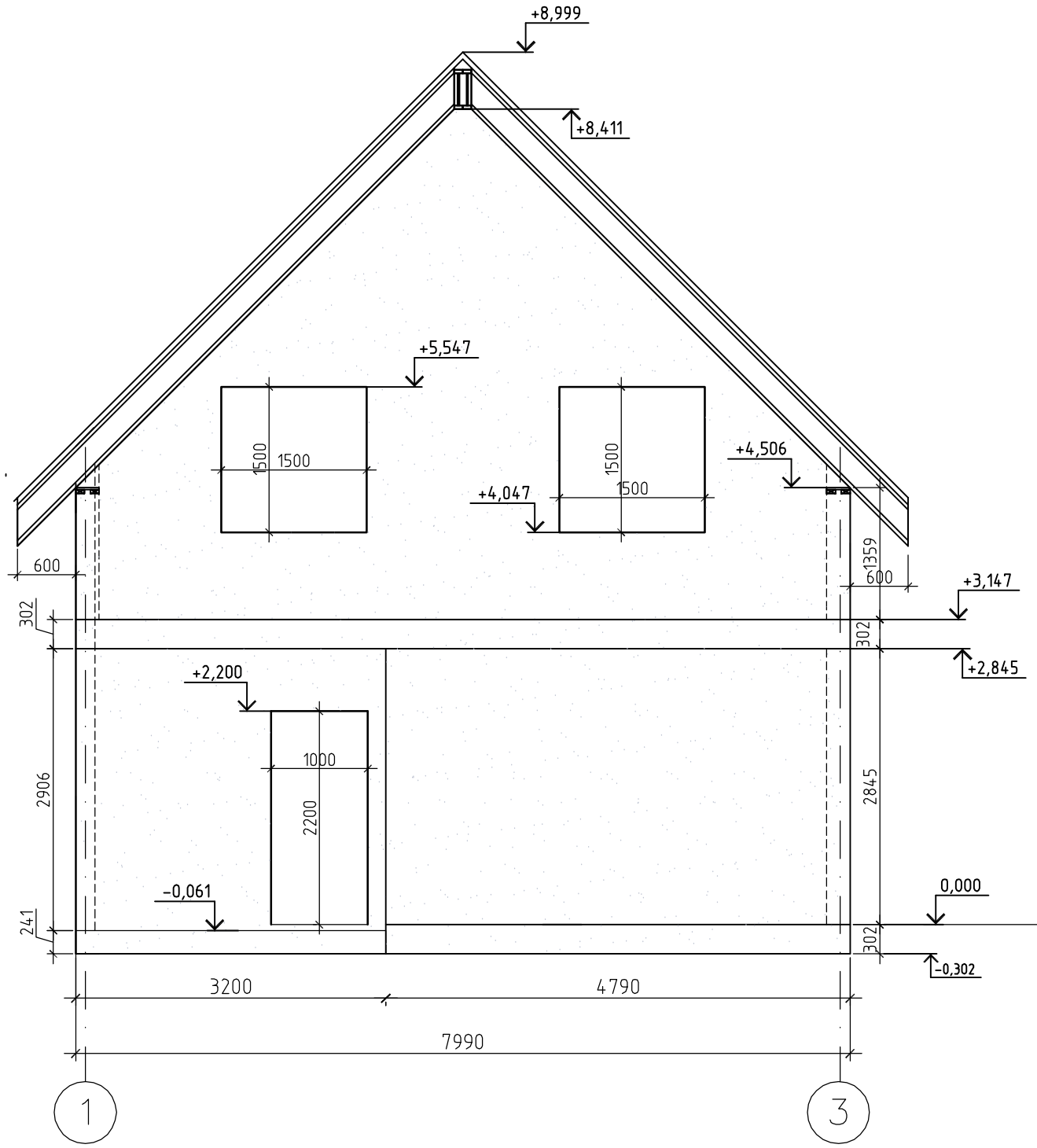

Фасад 3-4

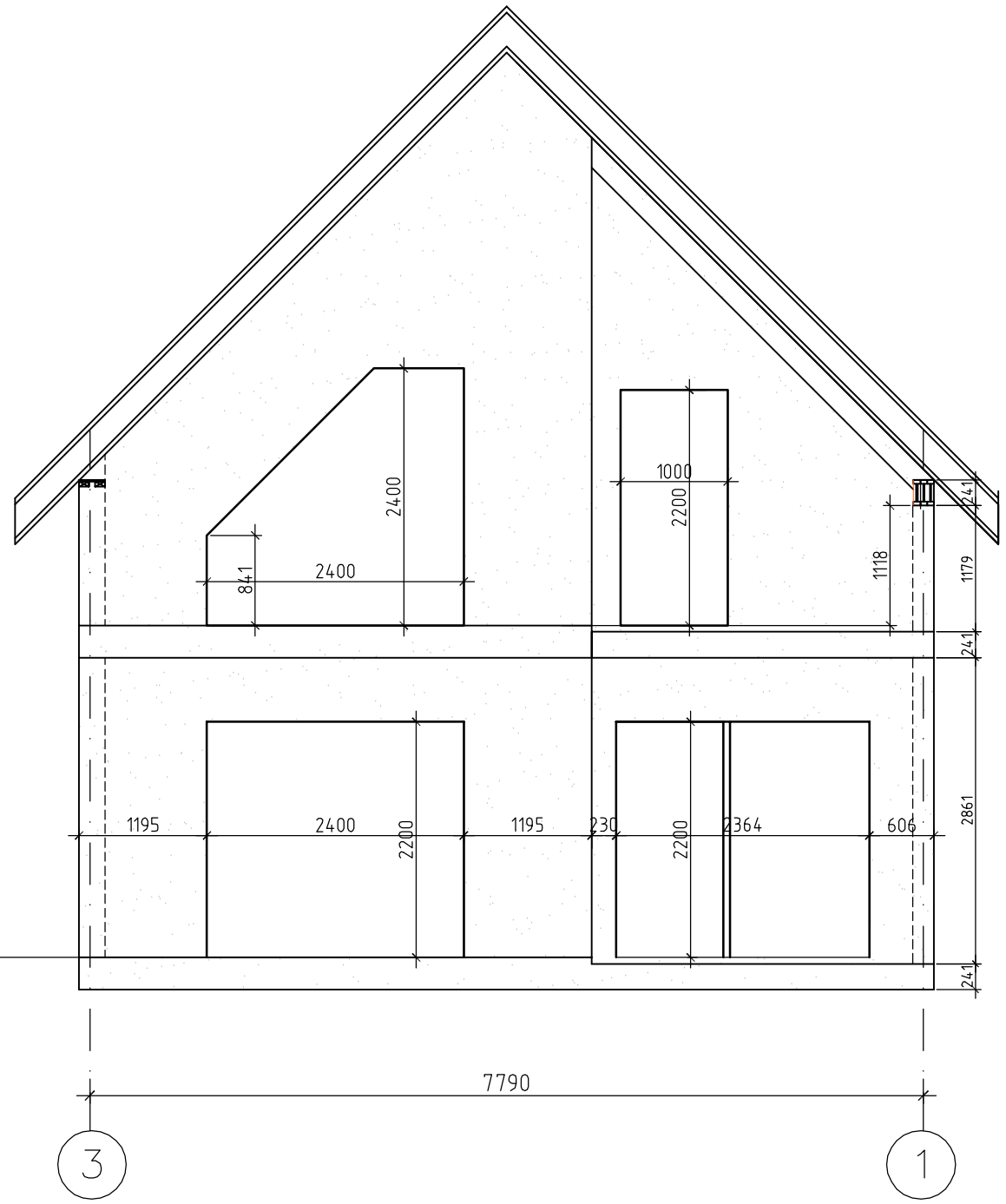

						Московская обл., Городской округ Чехов, СНТ Факел 22
Изм.	Кол. уч.	Лист	№ док.	Подп.	Дата	
						Дом "Омега " — Стадия: Р; Лист: 14; Листов:
Разраб.		Щербакова				
						Фасад 1-3 , Фасад 3-1

Копировал

А3

Фасад Г–А

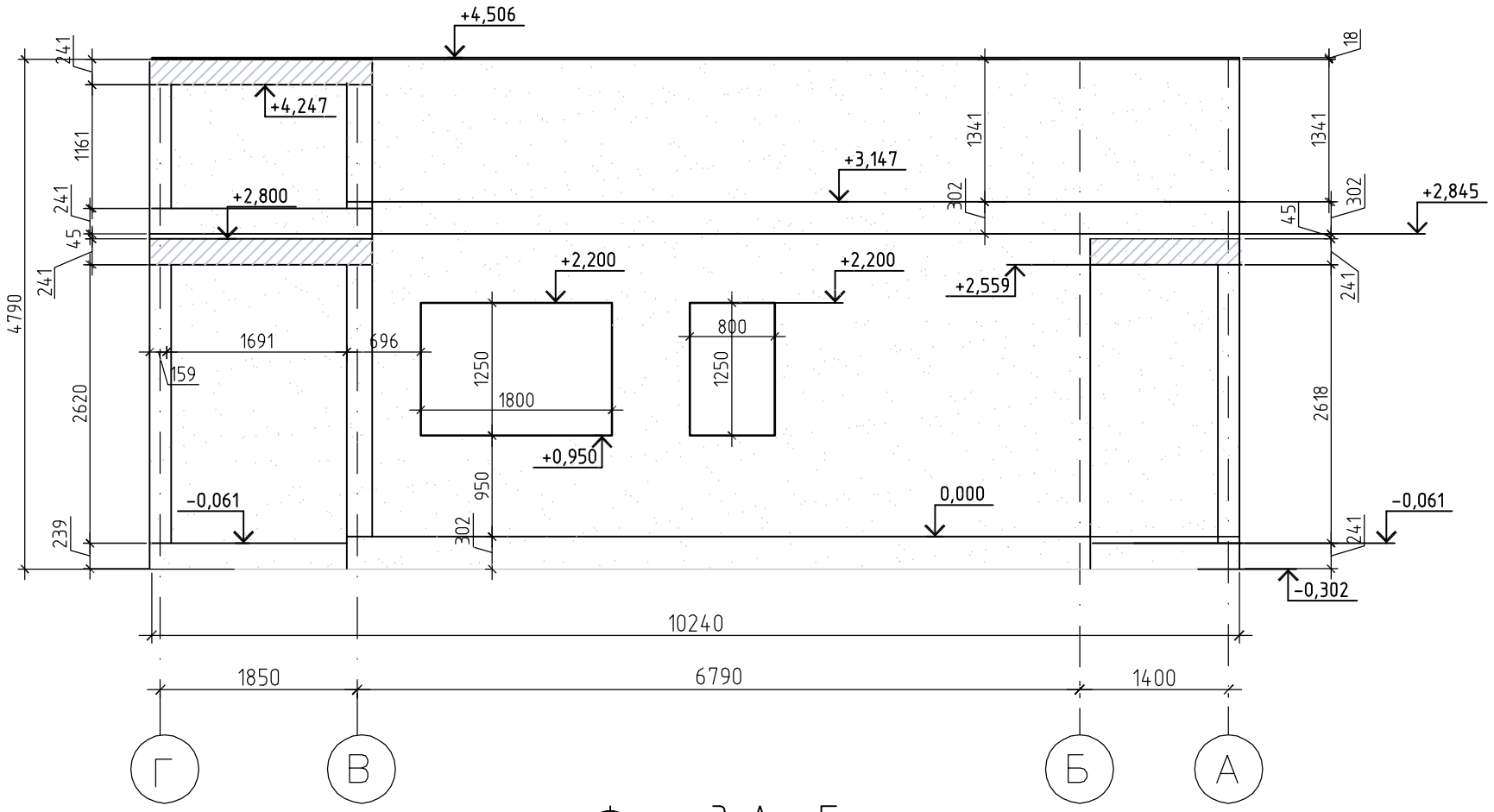

Фасад А –Г

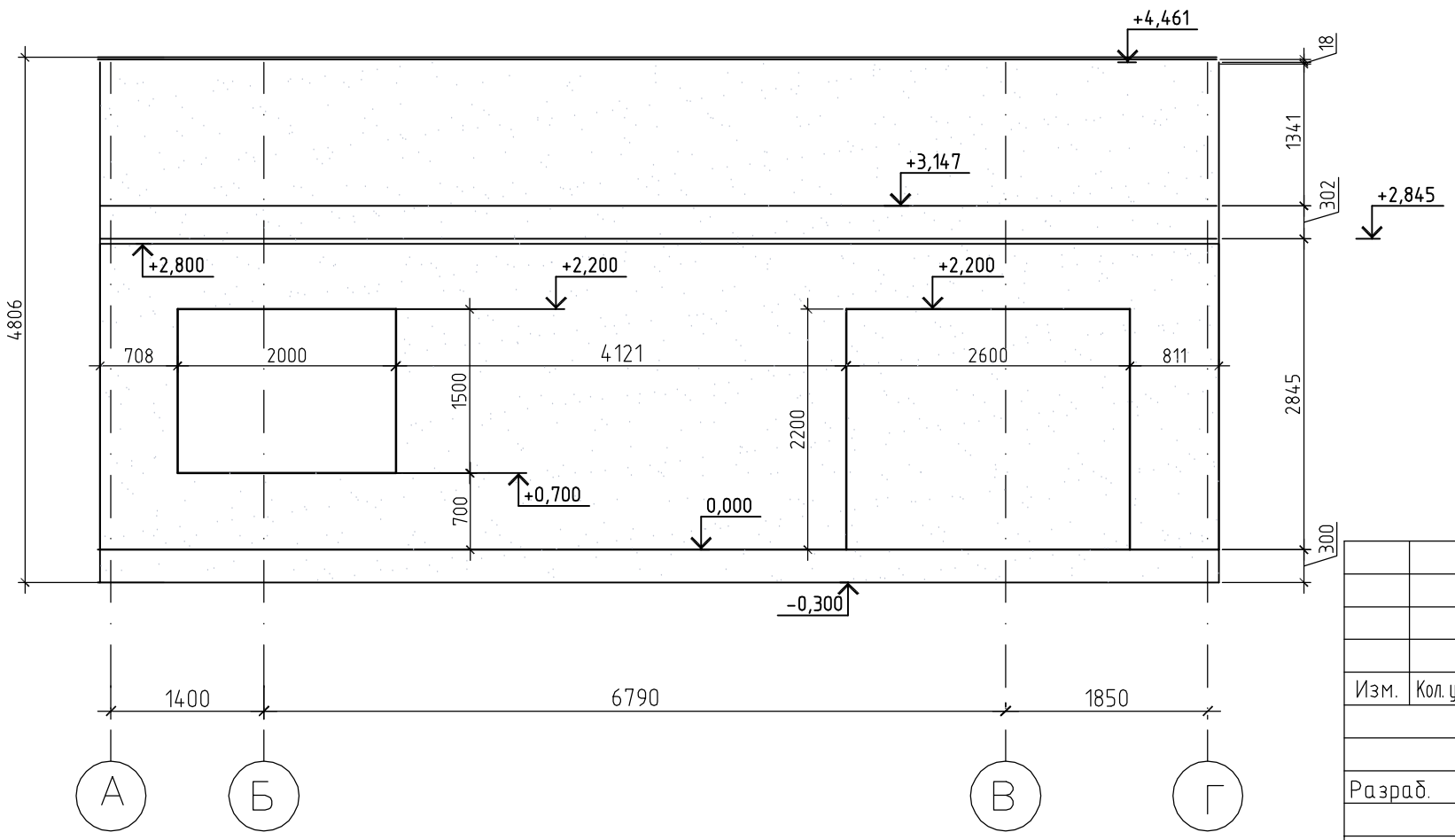

						Московская обл., Городской округ Чехов, СНТ Факел 22			
Изм.	Кол. уч.	Лист	№ док.	Подп.	Дата				
						Дом "Омега "	Стадия	Лист	Листов
							Р	15	
Разраб.		Щербакова							
						Фасад А–Г ,Фасад Г–А			

Копировал

А3

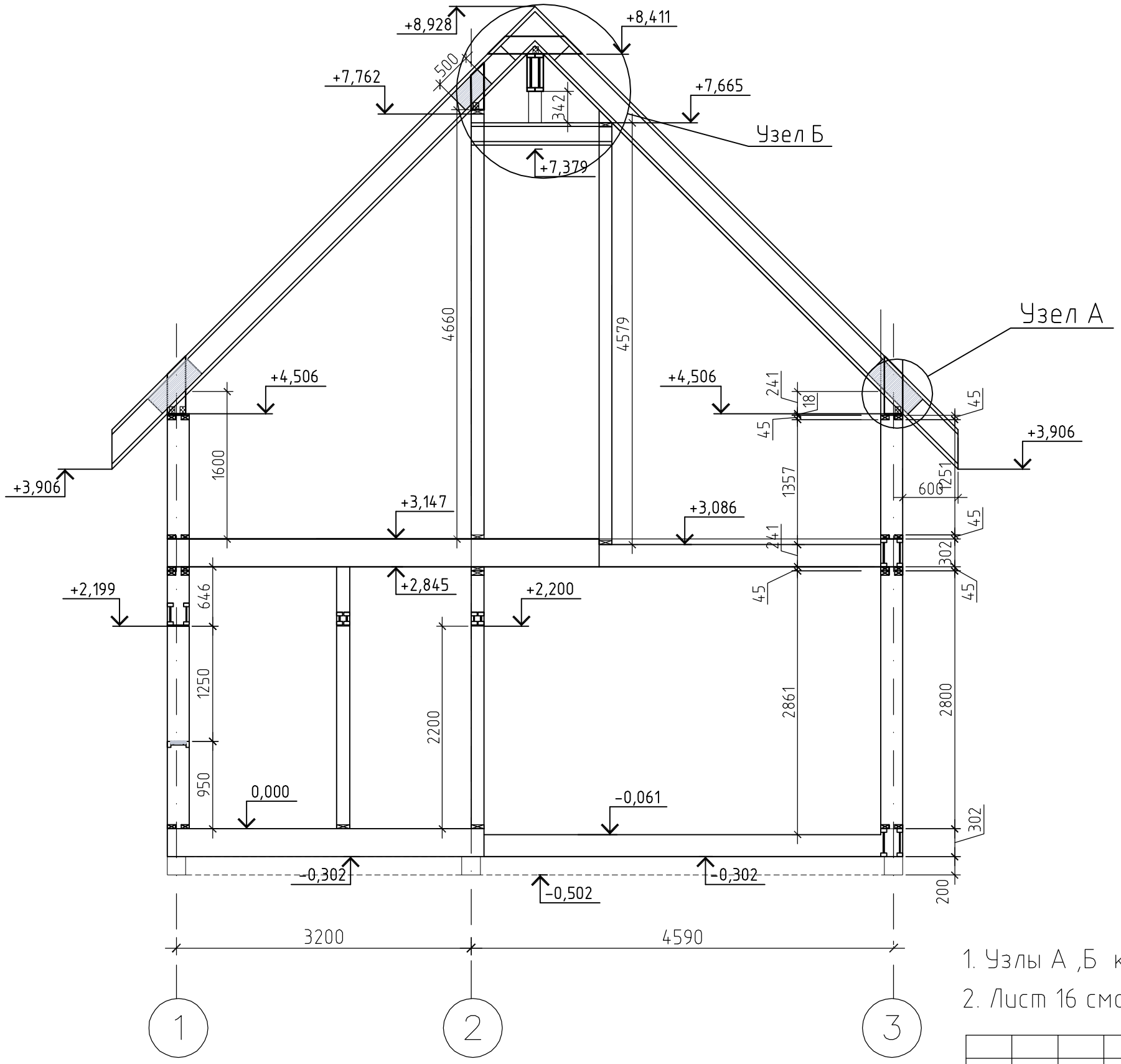

1. Узлы А ,Б крепления балок кровли смотри лист 51,52
2. Лист 16 смотри совместно с листами 6-13.

						КД			
						Московская обл., Городской округ Чехов, СНТ Факел 22			
Изм.	Кол. уч.	Лист	№ док.	Подп.	Дата				
						Дом "Омега "	Стадия	Лист	Листов
Разраб.		Щербакова					Р	16	
						Разрез 1-1			

Копировал

А3

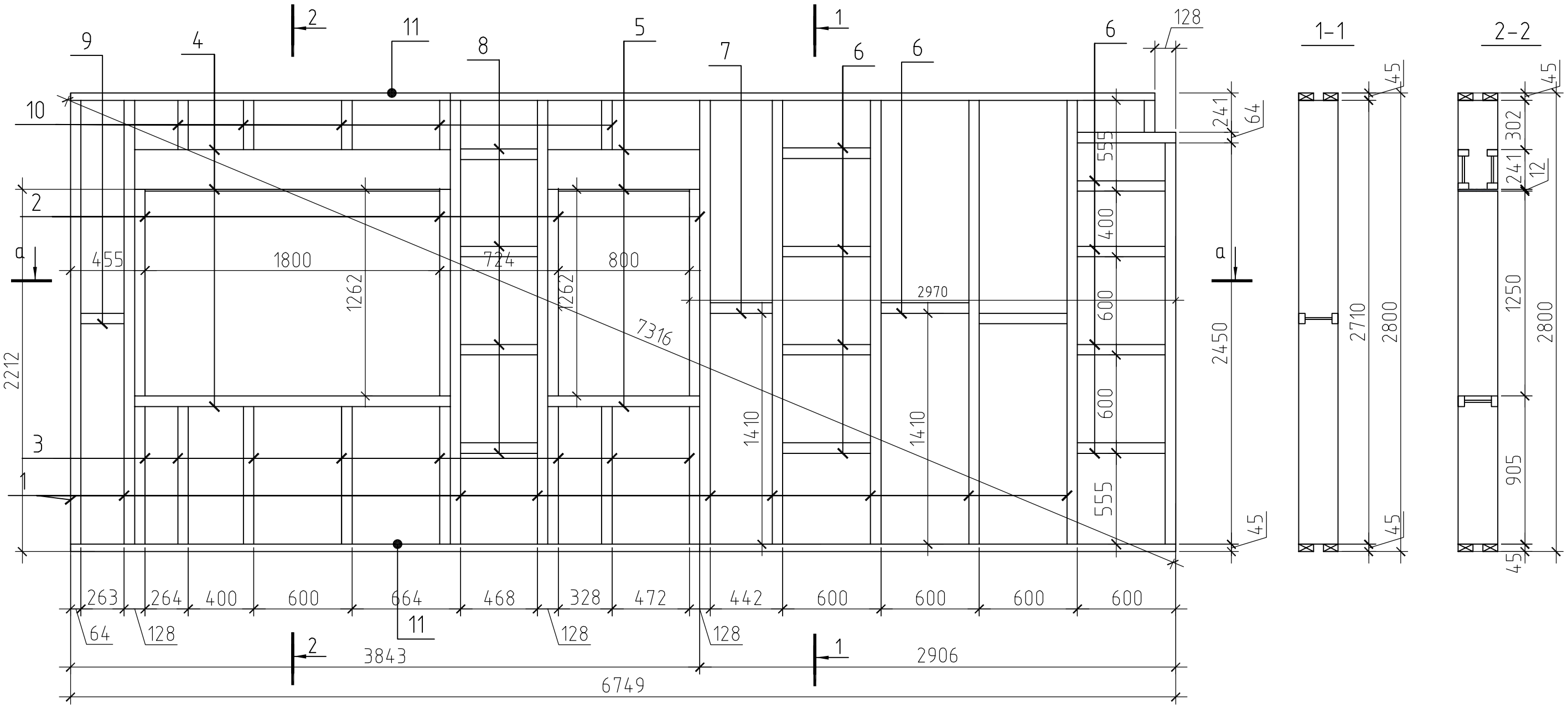

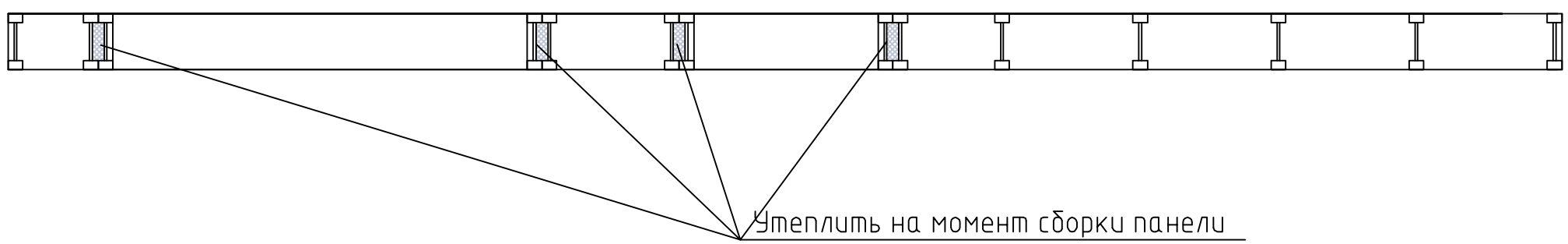

Изм.	Лист	№ докум.	Подп.	Дата	Стеновая панель ПН 1	Лист 17

Копировал

А3

Спецификация элементов стеновой панели ПН1

Поз.	Наименование	Длина, мм	Кол-во, шт.	Примечание
1	Двутавровая балка БДКУ 241	2710	9	
2	Двутавровая балка БДКУ 241	1262	4	
3	Двутавровая балка БДКУ 241	841	8	
4	Двутавровая балка БДКУ 241	1928	3	
5	Двутавровая балка БДКУ 241	928	3	
6	Двутавровая балка БДКУ 241	536	10	
7	Двутавровая балка БДКУ 241	378	1	
8	Двутавровая балка БДКУ 241	468	4	
9	Двутавровая балка БДКУ 241	263	1	
10	Двутавровая балка БДКУ 241	302	5	
11	доска 45х90			30 п.м
	Прокладка - заполнение 26х165х1928		1	Фанера или (ОСП)
	Прокладка - заполнение 26х165х928		1	Фанера или (ОСП)
	заполнение 12х241х1800		1	Фанера или (ОСП)
	заполнение 12х241х800		1	Фанера или (ОСП)
	Прокладка - заполнение 26х165х1262		4	Фанера или (ОСП)

Фанера толщиной 26 мм добирается из 2-х листов толщиной 12 и 14 мм (или 11 и 15 мм)
Допускается использовать из 3-х листов 9 мм

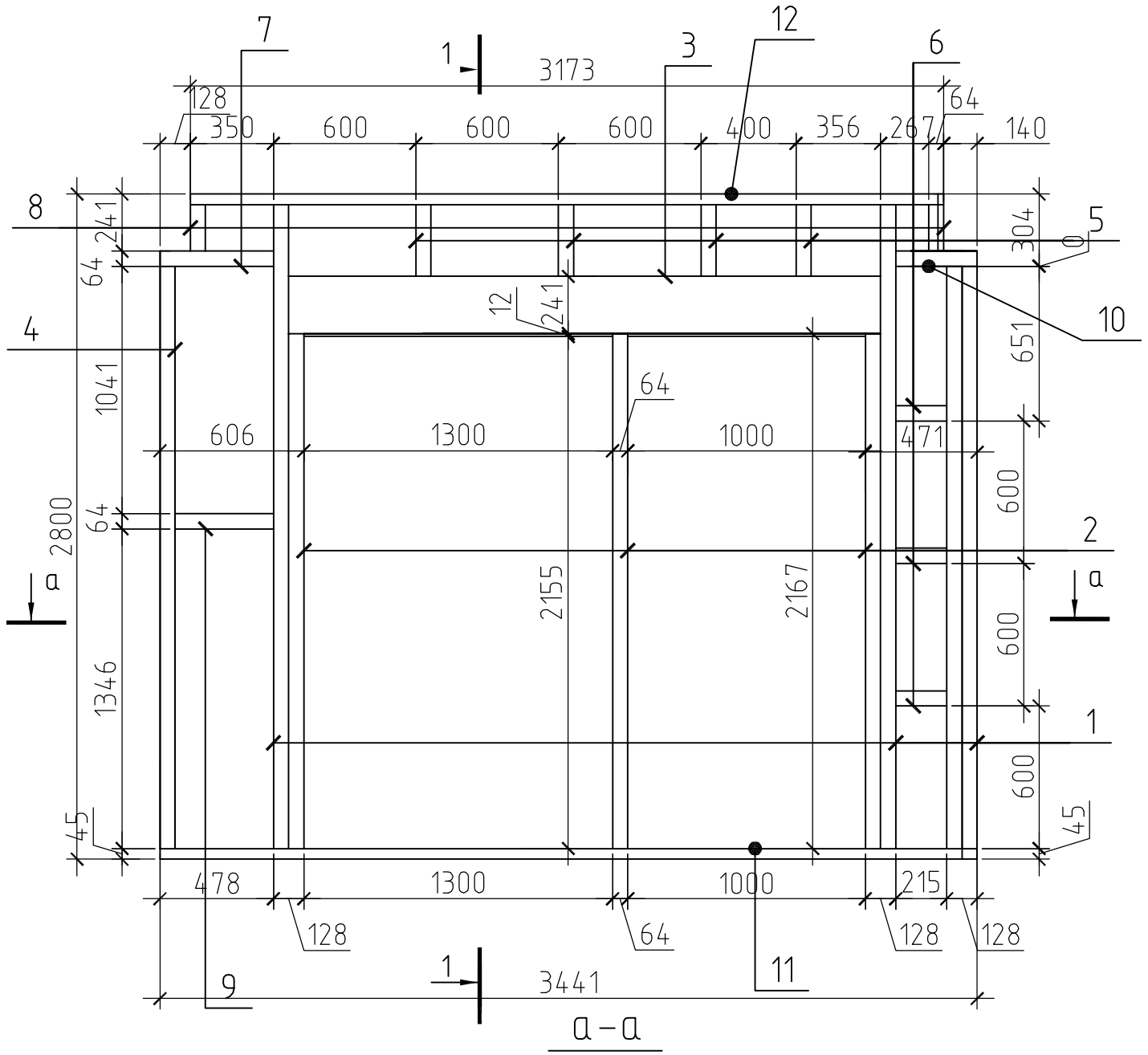

а–а

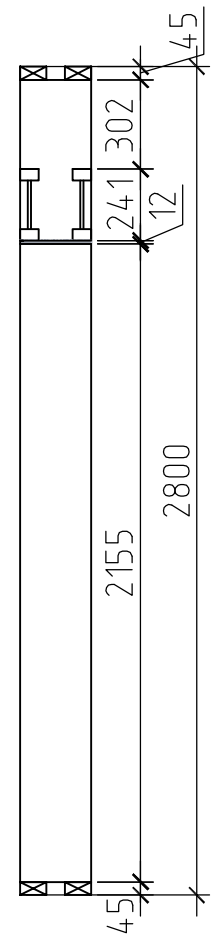

1–1

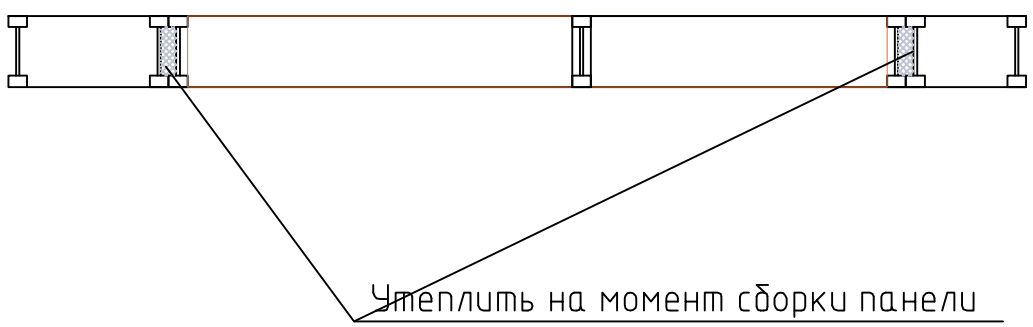

Спецификация элементов стеновой панели ПН2

Поз.	Наименование	Длина, мм	Кол-во, шт.	Примечание
1	Двутавровая балка БДКУ 241	2710	3	
2	Двутавровая балка БДКУ 241	2167	3	
3	Двутавровая балка БДКУ 241	2492	2	
4	Двутавровая балка БДКУ 241	2450	1	
5	Двутавровая балка БДКУ 241	302	4	
6	Двутавровая балка БДКУ 241	279	4	
7	Двутавровая балка БДКУ 241	478	1	
8	Двутавровая балка БДКУ 241	196	2	
9	Двутавровая балка БДКУ 241	414	1	
10	Двутавровая балка БДКУ 241	343	1	
11	доска 45х90	3441	2	
12	доска 45х90	3173	2	
	Прокладка – заполнение 26х165х2167		4	Фанера или (ОСП)
	Прокладка – заполнение 12х241х1300		1	Фанера или (ОСП)
	Прокладка – заполнение 12х241х1000		1	Фанера или (ОСП)

Фанера толщиной 26 мм добирается из 2-х листов толщиной 12 и 14 мм (или 11 и 15 мм)
Допускается использовать из 3-х листов 9 мм

Изм.	Лист	№ докум.	Подп.	Дата	Стеновая панель ПН 2	Лист 19

Копировал А3

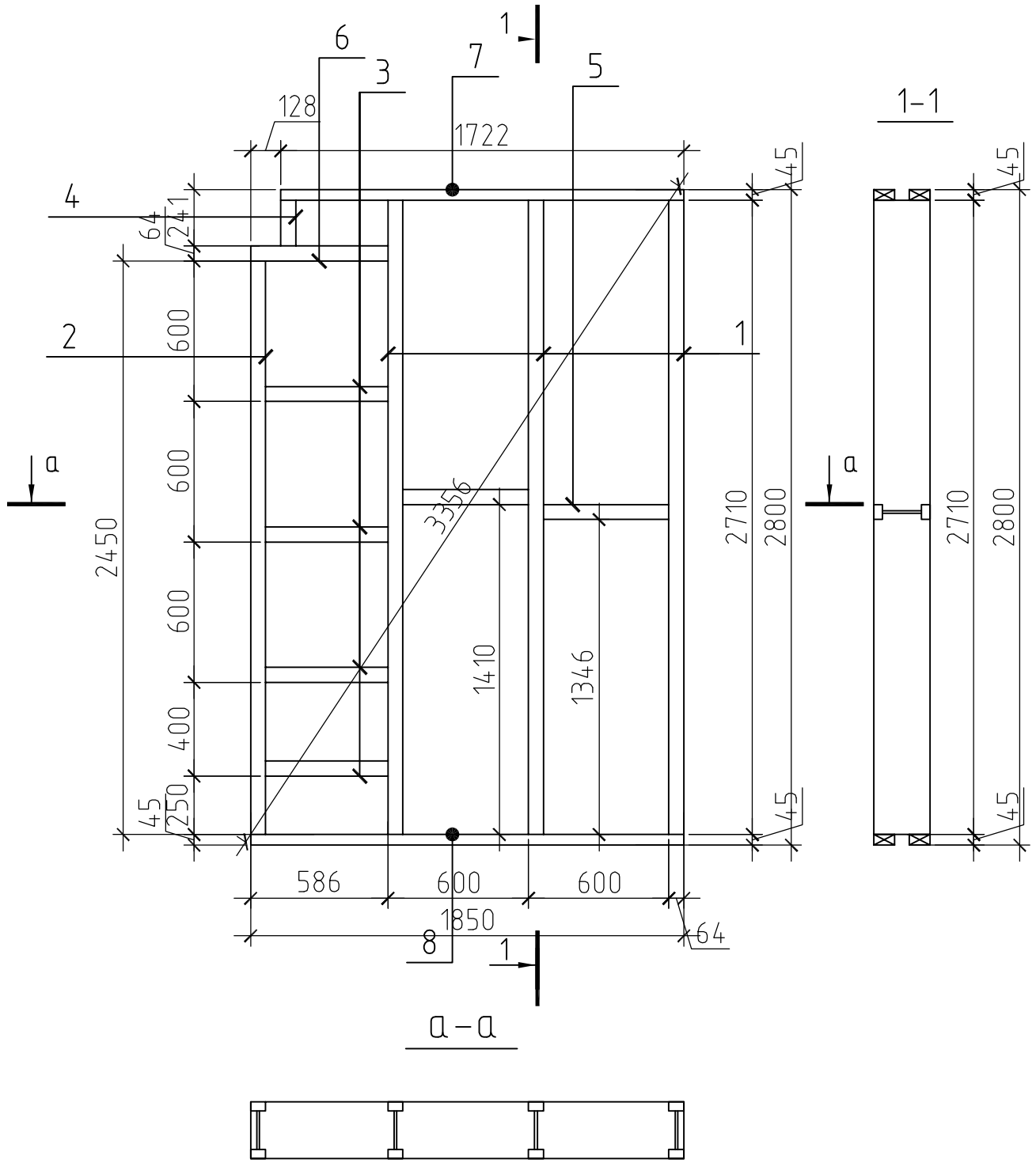

Спецификация элементов стеновой панели ПН 3

Поз.	Наименование	Длина, мм	Кол-во, шт.	Примечание
1	Двутавровая балка БДКУ 241	2710	3	
2	Двутавровая балка БДКУ 241	2450	1	
3	Двутавровая балка БДКУ 241	522	4	
4	Двутавровая балка БДКУ 241	196	1	
5	Двутавровая балка БДКУ 241	536	2	
6	Двутавровая балка БДКУ 241	586	1	
7	доска 45х90	1850	2	
8	доска 45х90	1722	2	

Фанера толщиной 26 мм добирается из 2-х листов толщиной 12 и 14 мм (или 11 и 15 мм)
Допускается использовать из 3-х листов 9 мм

Изм.	Лист	№ докум.	Подп.	Дата	Стеновая панель ПН 3	Лист 20

Копировал А3

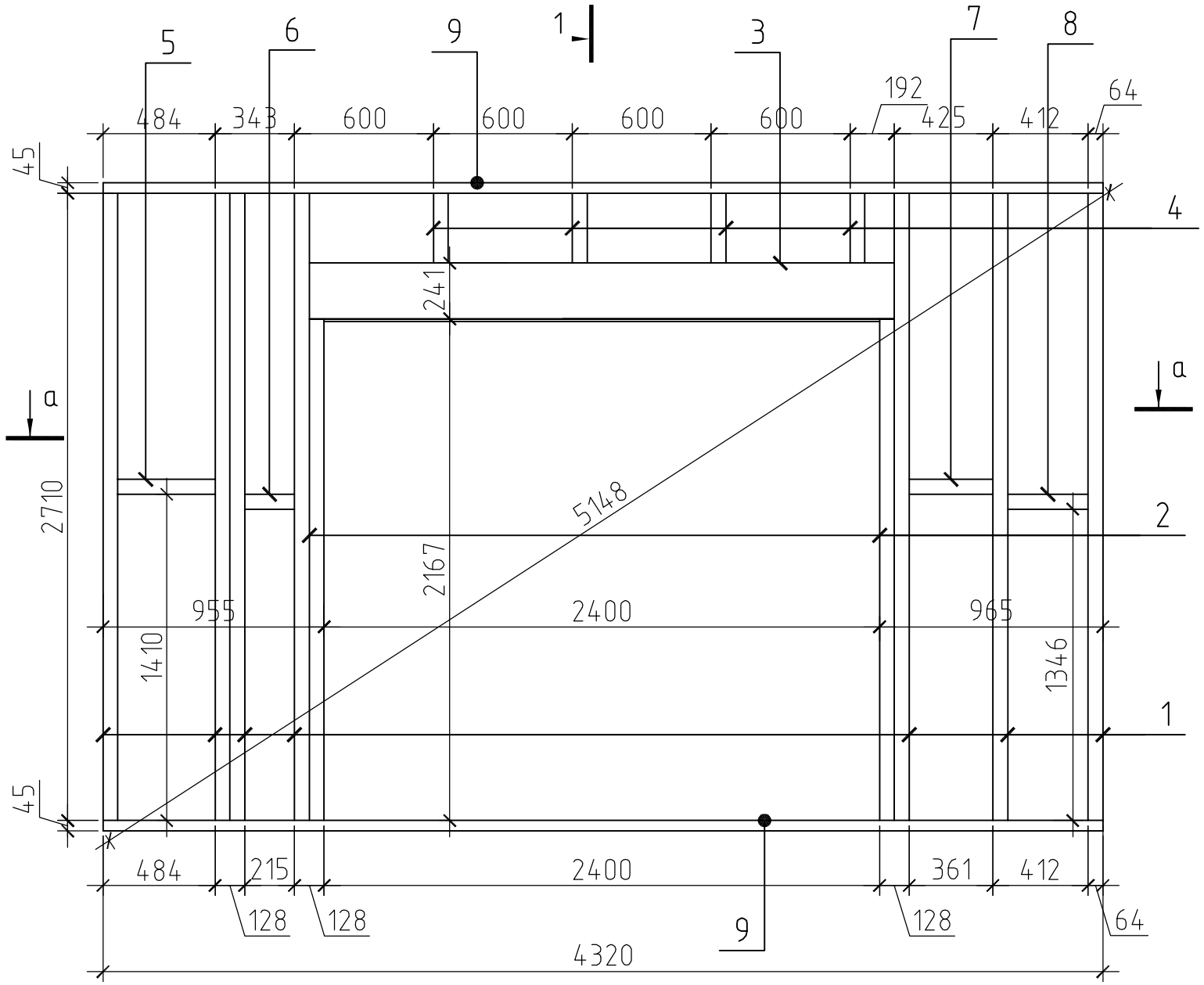

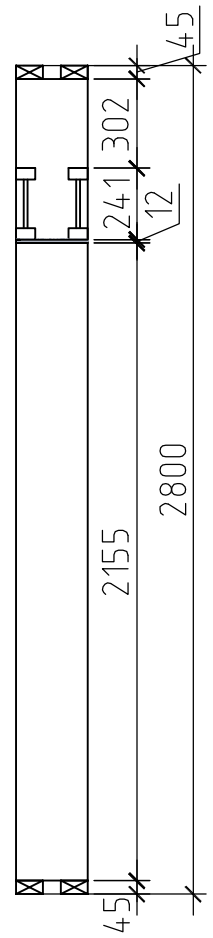

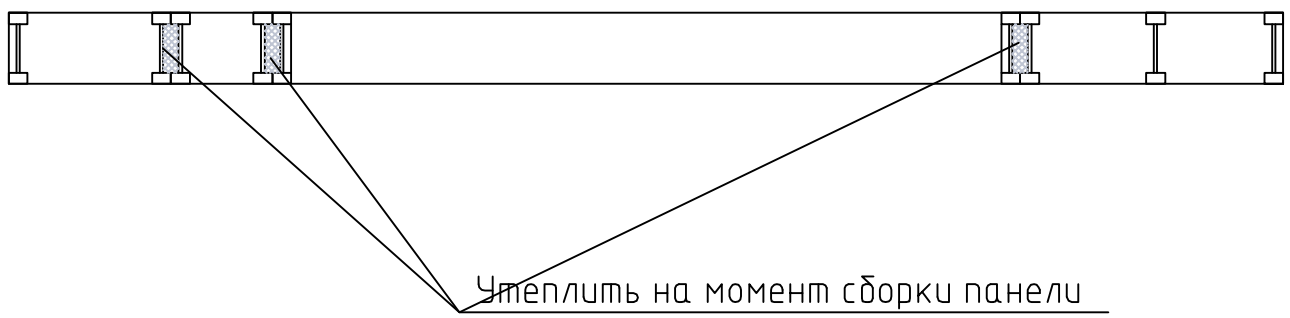

Спецификация элементов стеновой панели ПН 4

Поз.	Наименование	Длина, мм	Кол-во, шт.	Примечание
1	Двутавровая балка БДКУ 241	2710	7	
2	Двутавровая балка БДКУ 241	2167	2	
3	Двутавровая балка БДКУ 241	2528	2	
4	Двутавровая балка БДКУ 241	302	4	
5	Двутавровая балка БДКУ 241	420	1	
6	Двутавровая балка БДКУ 241	215	1	
7	Двутавровая балка БДКУ 241	361	1	
8	Двутавровая балка БДКУ 241	348	1	
9	доска 45x90	4320	4	
	Прокладка - заполнение 26x165x2167		2	Фанера или (ОСП)
	Прокладка - заполнение 12x241x2400		1	Фанера или (ОСП)

Фанера толщиной 26 мм добирается из 2-х листов толщиной 12 и 14 мм (или 11 и 15 мм)
Допускается использовать из 3-х листов 9 мм

Изм.	Лист	№ докум.	Подп.	Дата	Стеновая панель ПН 4	Лист 21

Копировал А3

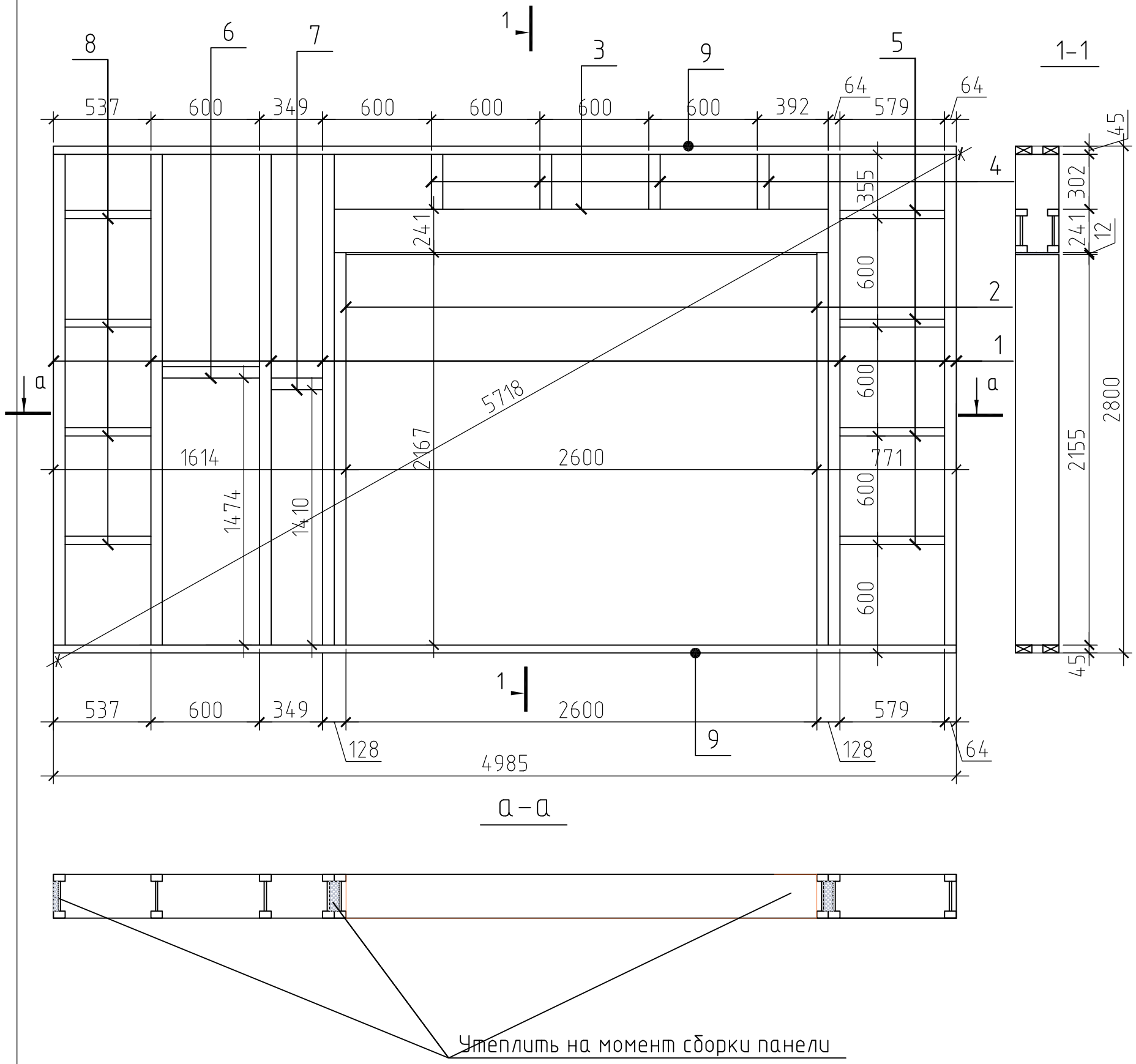

Спецификация элементов стеновой панели ПН 5

Поз.	Наименование	Длина, мм	Кол-во, шт.	Примечание
1	Двутавровая балка БДКУ 241	2710	6	
2	Двутавровая балка БДКУ 241	2167	2	
3	Двутавровая балка БДКУ 241	2728	2	
4	Двутавровая балка БДКУ 241	302	4	
5	Двутавровая балка БДКУ 241	579	4	
6	Двутавровая балка БДКУ 241	536	1	
7	Двутавровая балка БДКУ 241	285	1	
8	Двутавровая балка БДКУ 241	473	4	
9	доска 45x90	4985	4	
	Прокладка - заполнение 26x165x2167		2	Фанера или (ОСП)
	Прокладка - заполнение 12x241x2600		1	Фанера или (ОСП)

Фанера толщиной 26 мм добирается из 2-х листов толщиной 12 и 14 мм (или 11 и 15 мм)
Допускается использовать из 3-х листов 9 мм

Изм.	Лист	№ докум.	Подп.	Дата	Стеновая панель ПН 5	Лист 22

Копировал А3

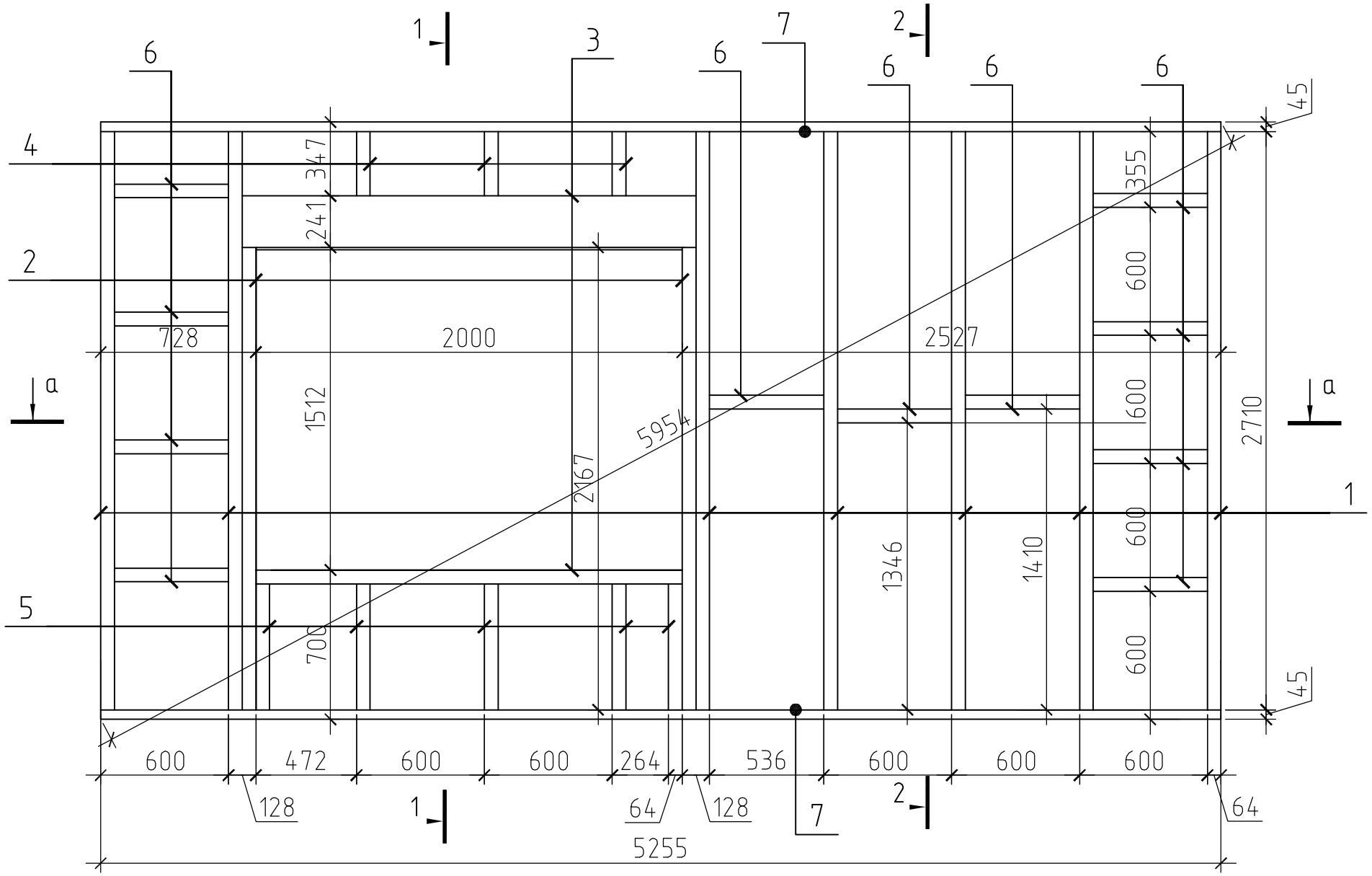

а–а

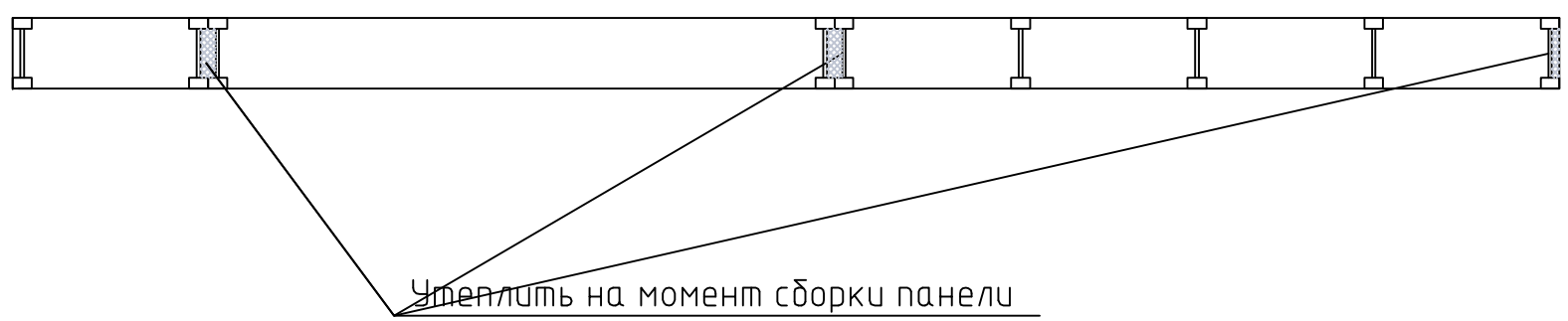

1–1

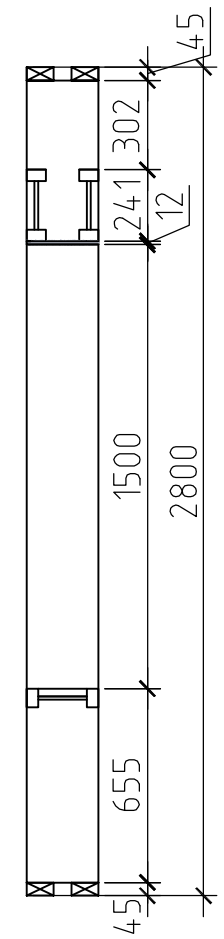

2–2

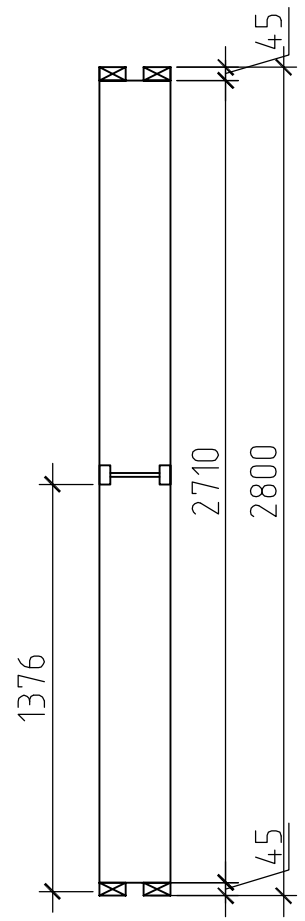

Фанера толщиной 26 мм добирается из 2-х листов толщиной 12 и 14 мм (или 11 и 15 мм)
Допускается использовать из 3-х листов 9 мм

Изм.	Лист	№ докум.	Подп.	Дата	Стеновая панель ПН 6	Лист 23

Копировал А3

Спецификация элементов стеновой панели ПН 6				
Поз.	Наименование	Длина, мм	Кол-во, шт.	Примечание
1	Двутавровая балка БДКУ 241	2710	7	
2	Двутавровая балка БДКУ 241	2167	2	
3	Двутавровая балка БДКУ 241	2128	3	
4	Двутавровая балка БДКУ 241	302	3	
5	Двутавровая балка БДКУ 241	591	3	
6	Двутавровая балка БДКУ 241	536	11	
7	доска 45х90	5255	4	
	Прокладка - заполнение 26х165х2167		2	Фанера или (ОСП)
	Прокладка - заполнение 26х165х2000		1	Фанера или (ОСП)
	Прокладка - заполнение 12х241х2000		1	Фанера или (ОСП)

Фанера толщиной 26 мм добирается из 2-х листов толщиной 12 и 14 мм (или 11 и 15 мм)
Допускается использовать из 3-х листов 9 мм

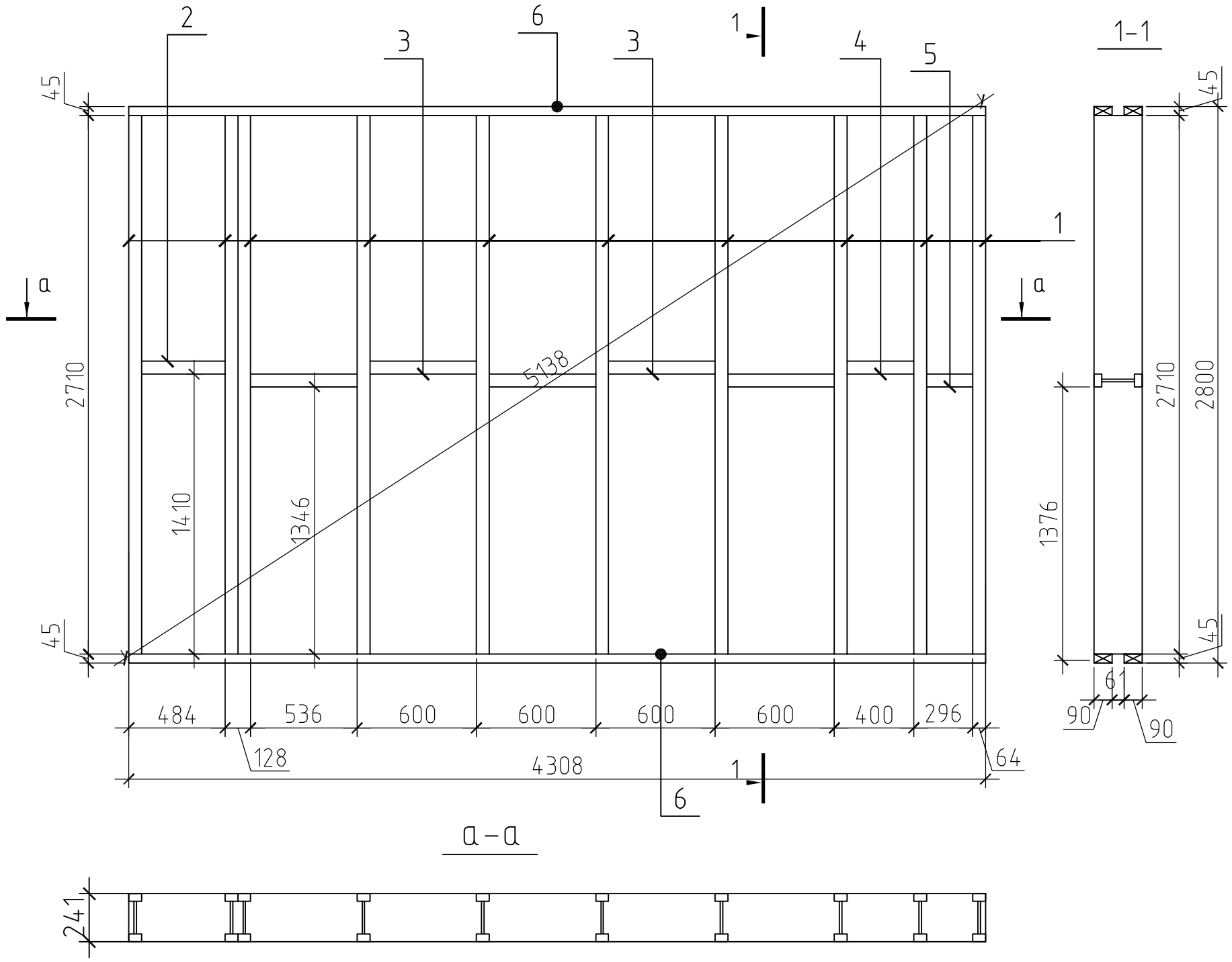

Спецификация элементов стеновой панели ПН 7

Поз.	Наименование	Длина, мм	Кол-во, шт.	Примечание
1	Двутавровая балка БДКУ 241	2710	10	
2	Двутавровая балка БДКУ 241	536	5	
3	Двутавровая балка БДКУ 241	420	1	
4	Двутавровая балка БДКУ 241	336	1	
5	Двутавровая балка БДКУ 241	232	1	
6	доска 45х90	4308	4	

Фанера толщиной 26 мм добирается из 2-х листов толщиной 12 и 14 мм (или 11 и 15 мм)
Допускается использовать из 3-х листов 9 мм

Изм.	Лист	№ докум.	Подп.	Дата	Стеновая панель ПН 7	Лист 25

Копировал А3

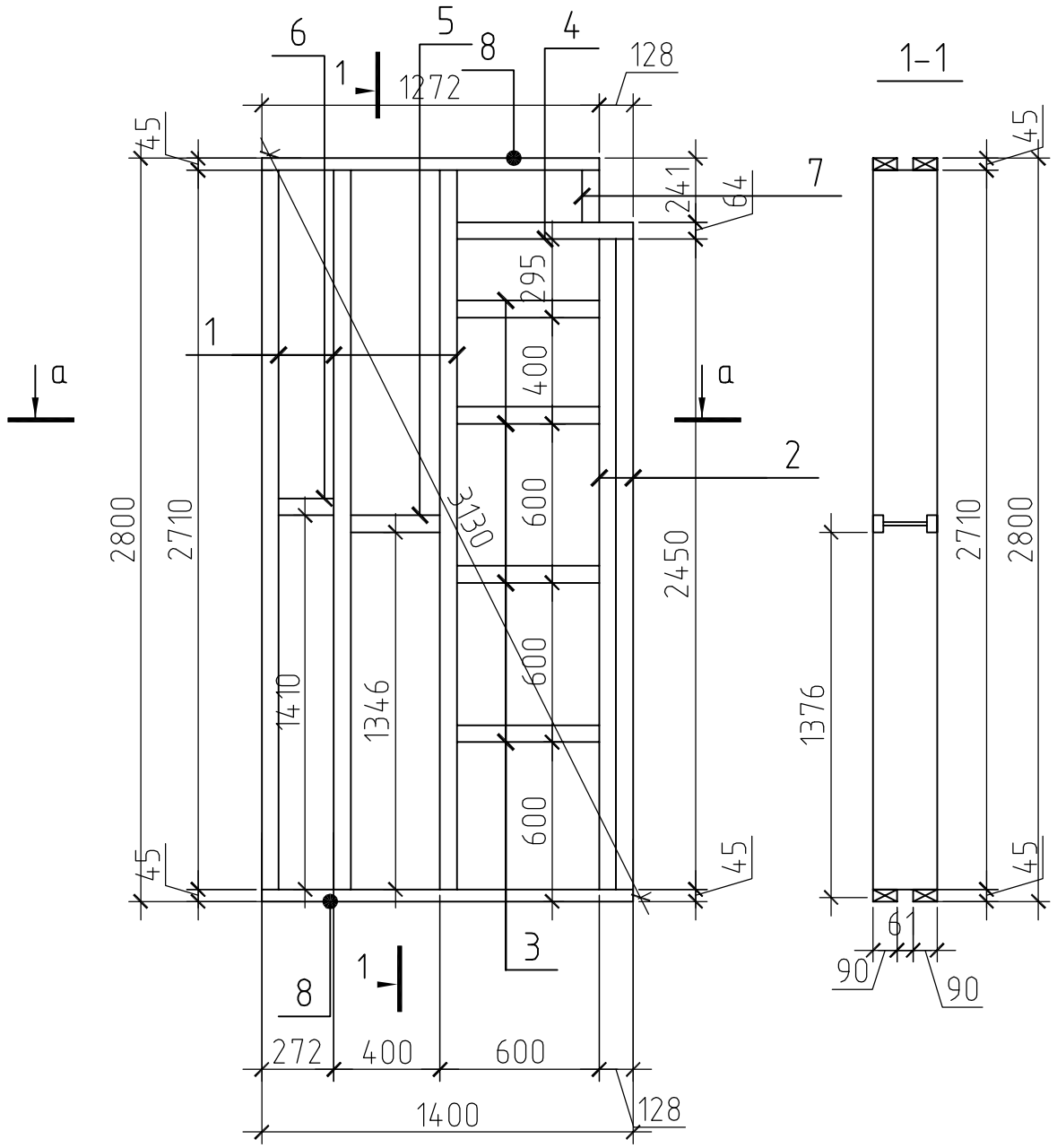

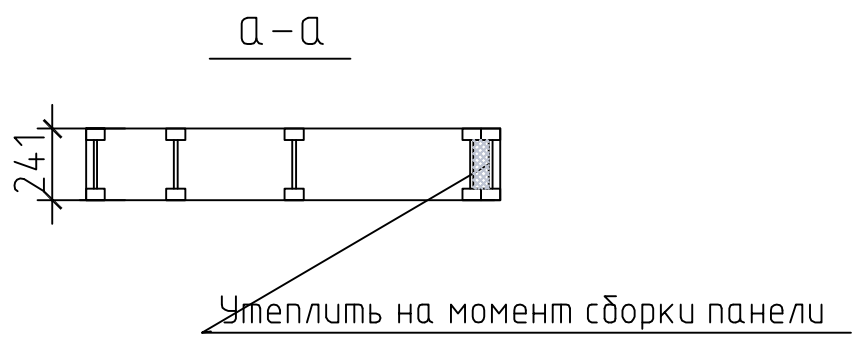

Спецификация элементов стеновой панели ПН 8				
Поз.	Наименование	Длина, мм	Кол-во, шт.	Примечание
1	Двутавровая балка БДКУ 241	2710	3	
2	Двутавровая балка БДКУ 241	2450	2	
3	Двутавровая балка БДКУ 241	536	4	
4	Двутавровая балка БДКУ 241	664	1	
5	Двутавровая балка БДКУ 241	336	1	
6	Двутавровая балка БДКУ 241	208	1	
7	Двутавровая балка БДКУ 241	196	1	
8	доска 45х90	1400	4	

Фанера толщиной 26 мм добирается из 2-х листов толщиной 12 и 14 мм (или 11 и 15 мм)
Допускается использовать из 3-х листов 9 мм

Изм.	Лист	№ докум.	Подп.	Дата	Стеновая панель ПН 8	Лист 26

Копировал А3

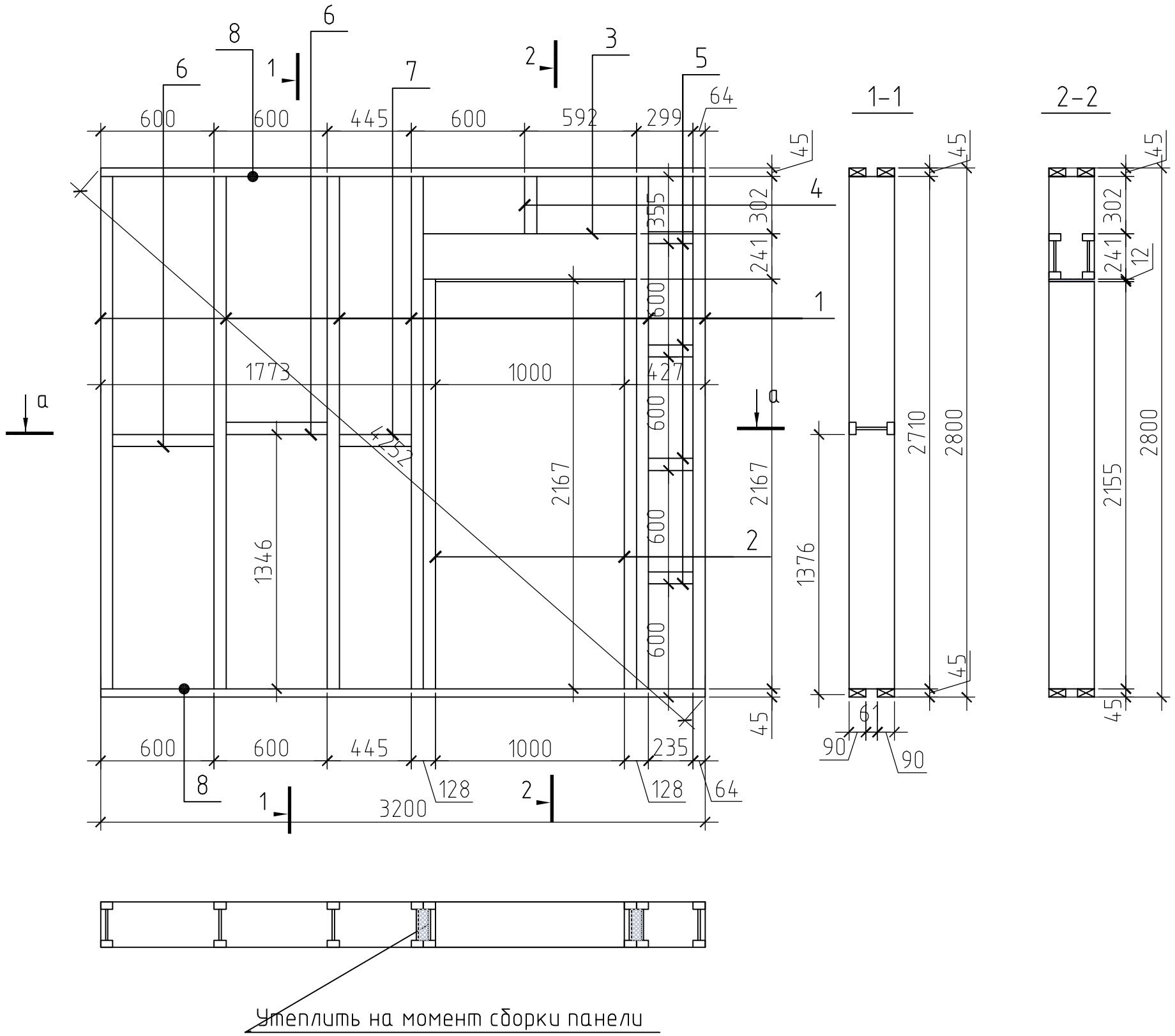

Спецификация элементов стеновой панели ПН 9

Поз.	Наименование	Длина, мм	Кол-во, шт.	Примечание
1	Двутавровая балка БДКУ 241	2710	6	
2	Двутавровая балка БДКУ 241	2167	2	
3	Двутавровая балка БДКУ 241	1128	2	
4	Двутавровая балка БДКУ 241	302	1	
5	Двутавровая балка БДКУ 241	235	4	
6	Двутавровая балка БДКУ 241	536	2	
7	Двутавровая балка БДКУ 241	381	1	
8	доска 45x90	3200	4	
	Прокладка - заполнение 26x165x2167		2	Фанера или (ОСП)
	Прокладка - заполнение 12x241x1000		1	Фанера или (ОСП)

Фанера толщиной 26 мм добирается из 2-х листов толщиной 12 и 14 мм (или 11 и 15 мм)
Допускается использовать из 3-х листов 9 мм

Изм.	Лист	№ докум.	Подп.	Дата	Стеновая панель ПН 9	Лист 27

Копировал А3

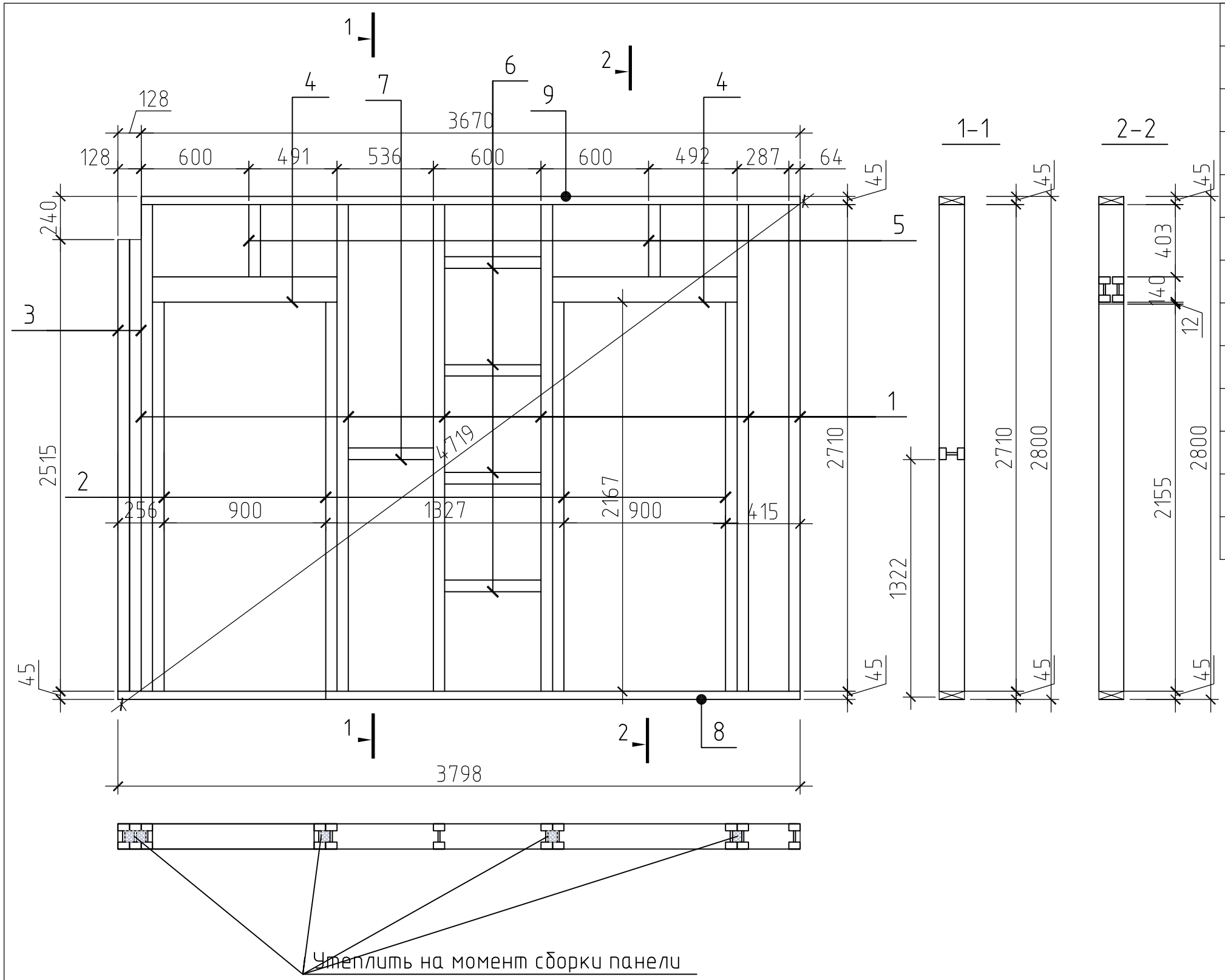

Спецификация элементов стеновой панели ПН 10

Поз.	Наименование	Длина, мм	Кол-во, шт.	Примечание
1	Двутавровая балка СДКУ 140	2710	6	
2	Двутавровая балка СДКУ 140	2167	4	
3	Двутавровая балка СДКУ 140	2515	2	
4	Двутавровая балка СДКУ 140	1028	4	
5	Двутавровая балка СДКУ 140	403	2	
6	Двутавровая балка СДКУ 140	536	4	
7	Двутавровая балка СДКУ 140	472	1	
8	доска 45х140	3798	1	
9	доска 45х140	3670	1	
	Прокладка – заполнение 26х64х2167		4	Фанера или (ОСП)
	Прокладка – заполнение 12х140х900		2	Фанера или (ОСП)

Фанера толщиной 26 мм добирается из 2-х листов толщиной 12 и 14 мм (или 11 и 15 мм)
Допускается использовать из 3-х листов 9 мм

Изм.	Лист	№ докум.	Подп.	Дата	Стеновая панель ПН 10	Лист 28

Копировал А3

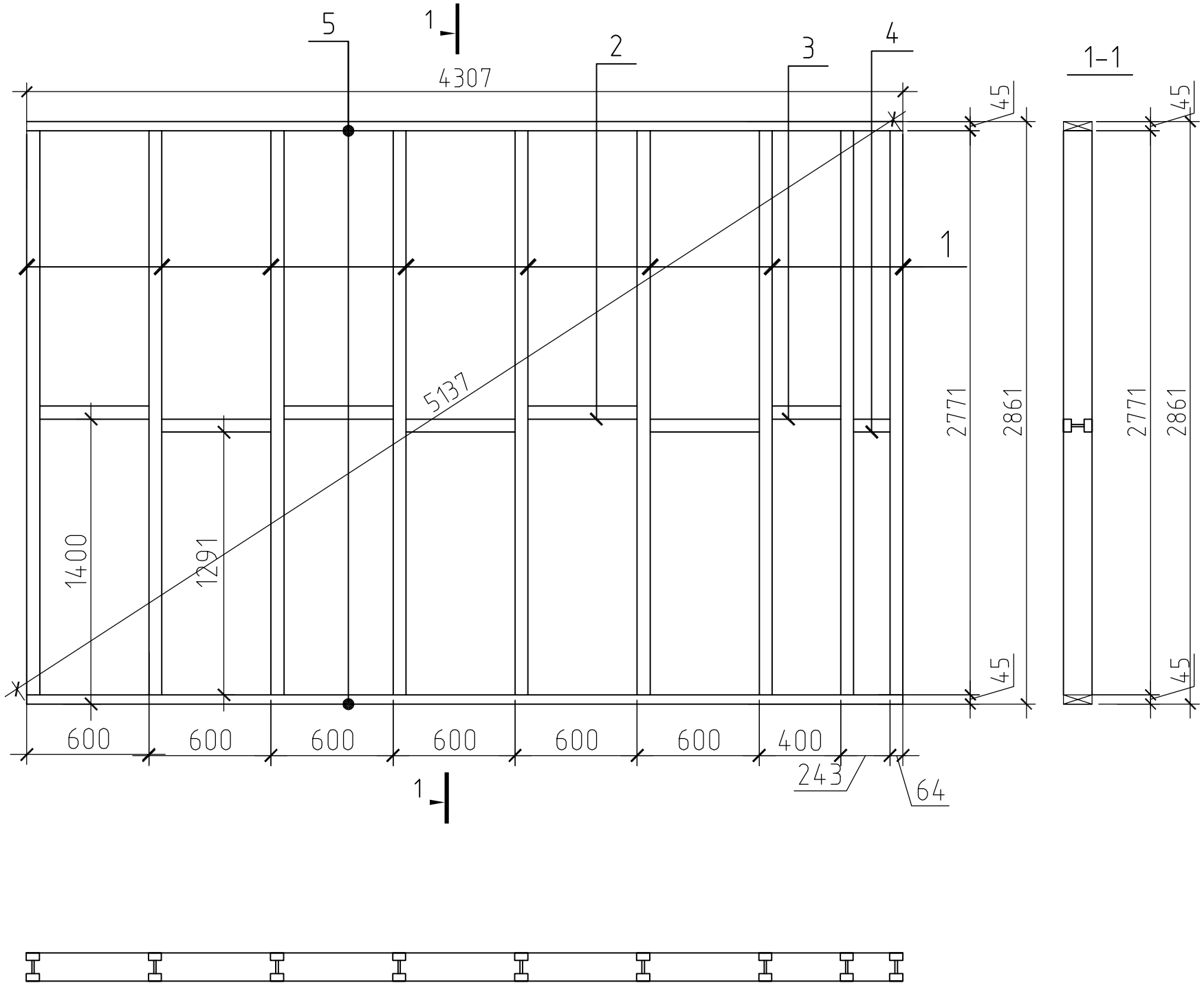

Спецификация элементов стеновой панели ПН 11

Поз.	Наименование	Длина, мм	Кол-во, шт.	Примечание
1	Двутавровая балка СДКУ 140	2771	9	
2	Двутавровая балка СДКУ 140	536	6	
3	Двутавровая балка СДКУ 140	336	1	
4	Двутавровая балка СДКУ 140	179	1	
5	доска 45х140	4307	2	

Фанера толщиной 26 мм добирается из 2-х листов толщиной 12 и 14 мм (или 11 и 15 мм)
Допускается использовать из 3-х листов 9 мм

Изм.	Лист	№ докум.	Подп.	Дата	Стеновая панель ПН 11	Лист 29

Копировал А3

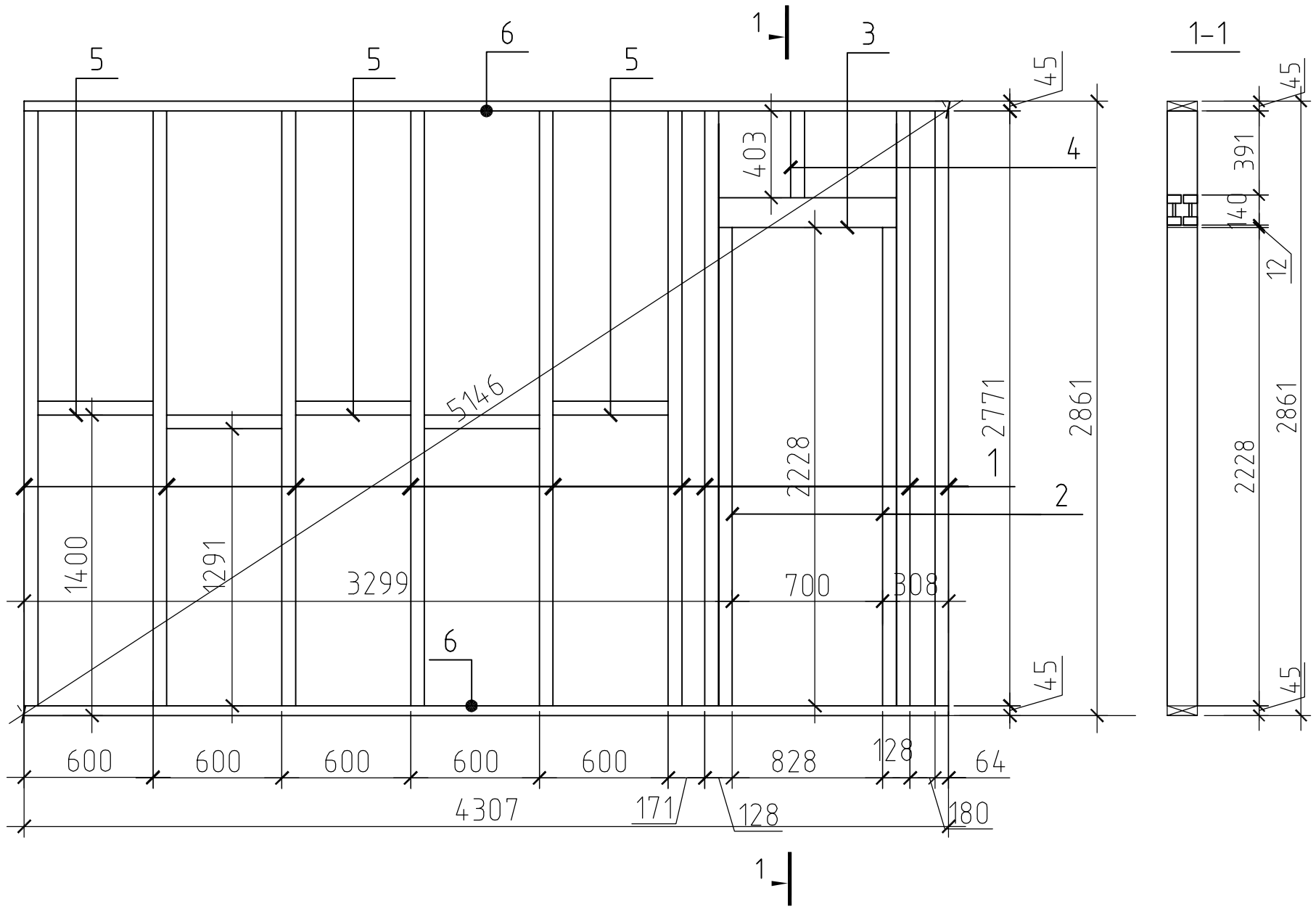

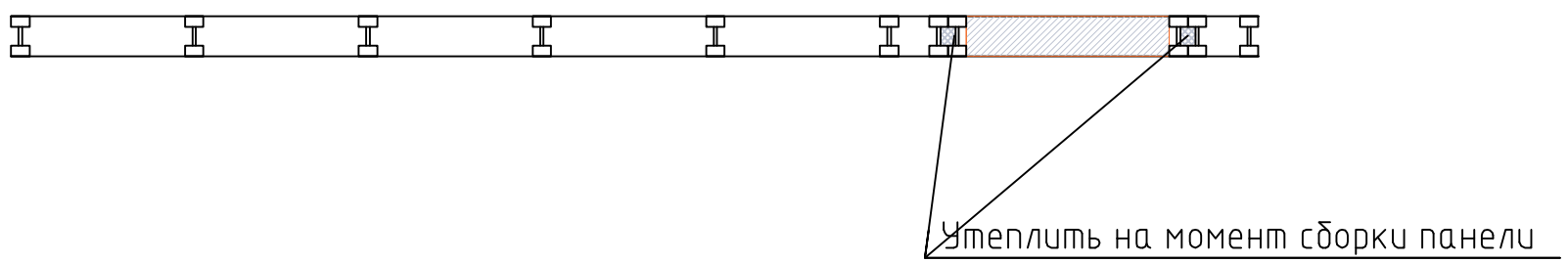

Спецификация элементов стеновой панели ПН 12

Поз.	Наименование	Длина, мм	Кол-во, шт.	Примечание
1	Двутавровая балка СДКУ 140	2771	9	
2	Двутавровая балка СДКУ 140	2228	2	
3	Двутавровая балка СДКУ 140	828	2	
4	Двутавровая балка СДКУ 140	464	1	
5	Двутавровая балка СДКУ 140	536	5	
6	доска 45х140	4307	2	
	Прокладка – заполнение 26х64х2228		2	Фанера или (ОСП)
	Прокладка – заполнение 12х140х700		1	Фанера или (ОСП)

Фанера толщиной 26 мм добирается из 2-х листов толщиной 12 и 14 мм (или 11 и 15 мм)
Допускается использовать из 3-х листов 9 мм

Изм.	Лист	№ докум.	Подп.	Дата	Стеновая панель ПН 12	Лист 30

Копировал А3

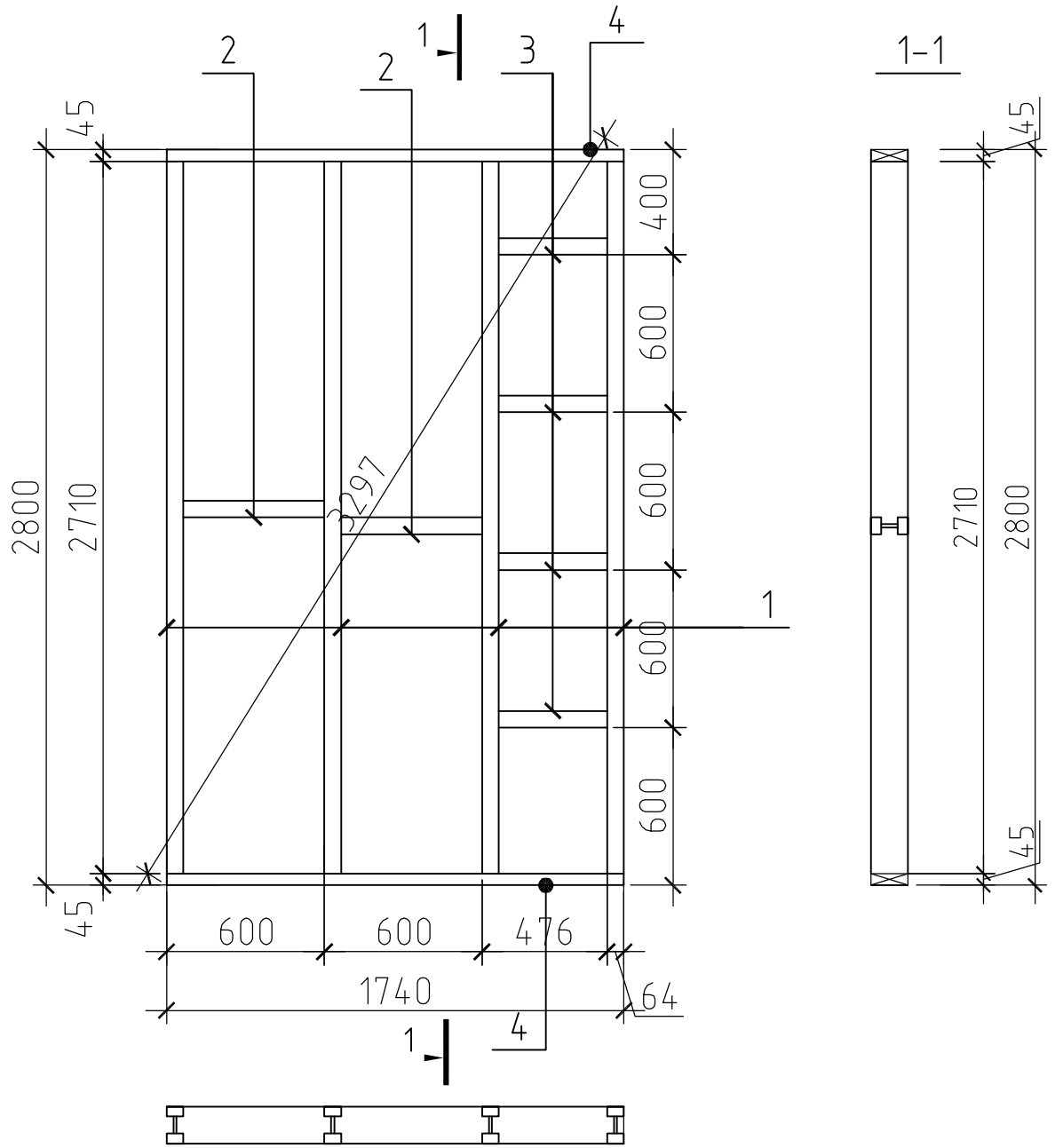

Спецификация элементов стеновой панели ПН 13

Поз.	Наименование	Длина, мм	Кол-во, шт.	Примечание
1	Двутавровая балка СДКУ 140	2710	4	
2	Двутавровая балка СДКУ 140	536	2	
3	Двутавровая балка СДКУ 140	412	4	
4	доска 45х140	1740	2	

Изм.	Лист	№ докум.	Подп.	Дата	Стеновая панель ПН 13	Лист 31

Копировал А3

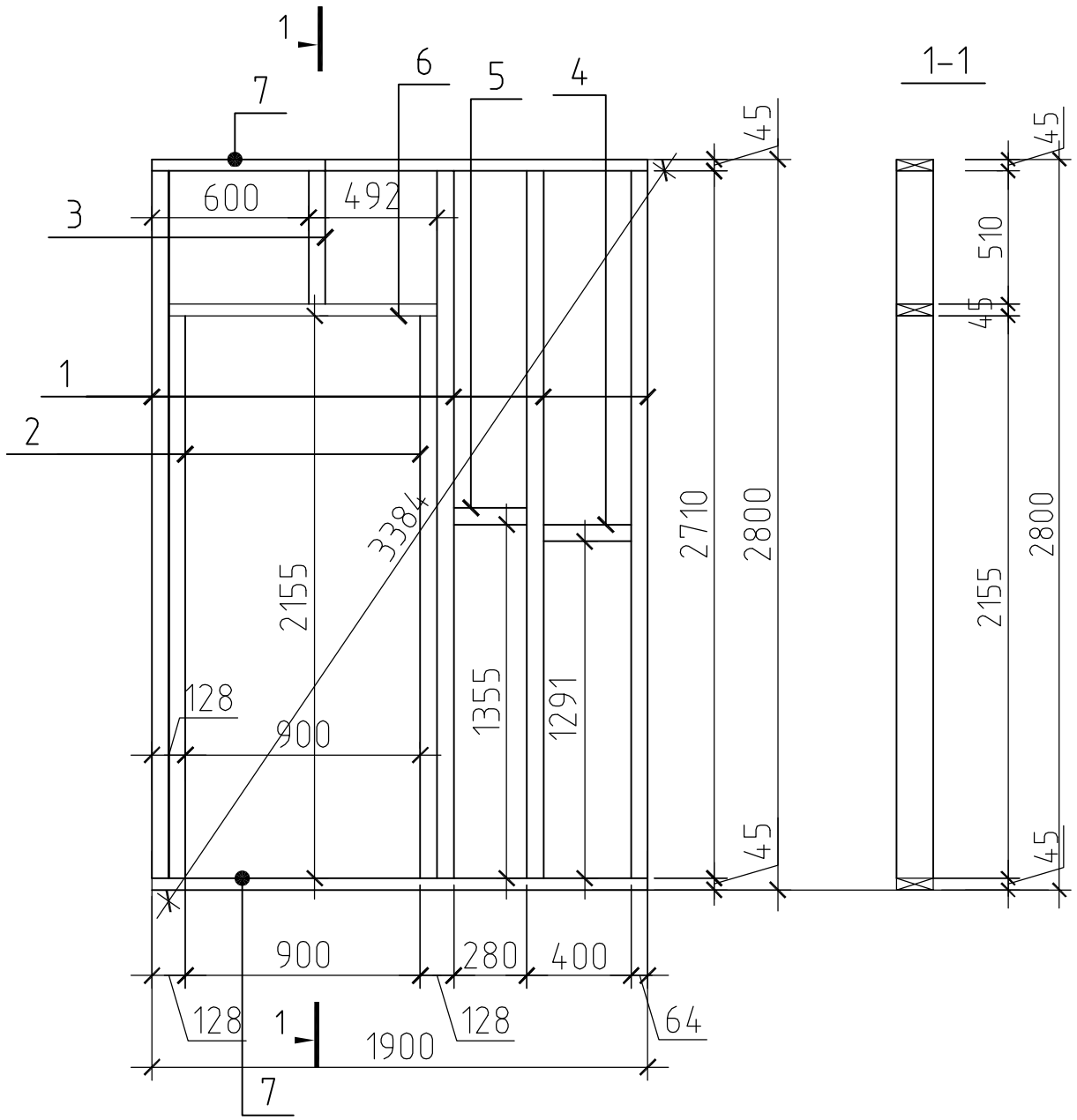

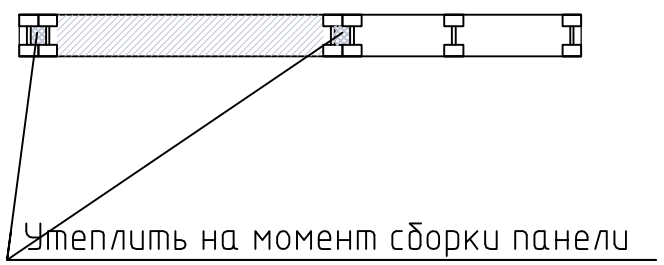

Спецификация элементов стеновой панели ПН 14

Поз.	Наименование	Длина, мм	Кол-во, шт.	Примечание
1	Двутавровая балка СДКУ 140	2710	4	
2	Двутавровая балка СДКУ 140	2155	2	
3	Двутавровая балка СДКУ 140	510	1	
4	Двутавровая балка СДКУ 140	336	1	
5	Двутавровая балка СДКУ 140	280	5	
6	доска 45х140	1028	1	
7	доска 45х140	4307	2	
	Прокладка - заполнение 26х64х2155		2	Фанера или (ОСП)

Фанера толщиной 26 мм добирается из 2-х листов толщиной 12 и 14 мм (или 11 и 15 мм)
Допускается использовать из 3-х листов 9 мм

Изм.	Лист	№ докум.	Подп.	Дата	Стеновая панель ПН 14	Лист 32

Копировал А3

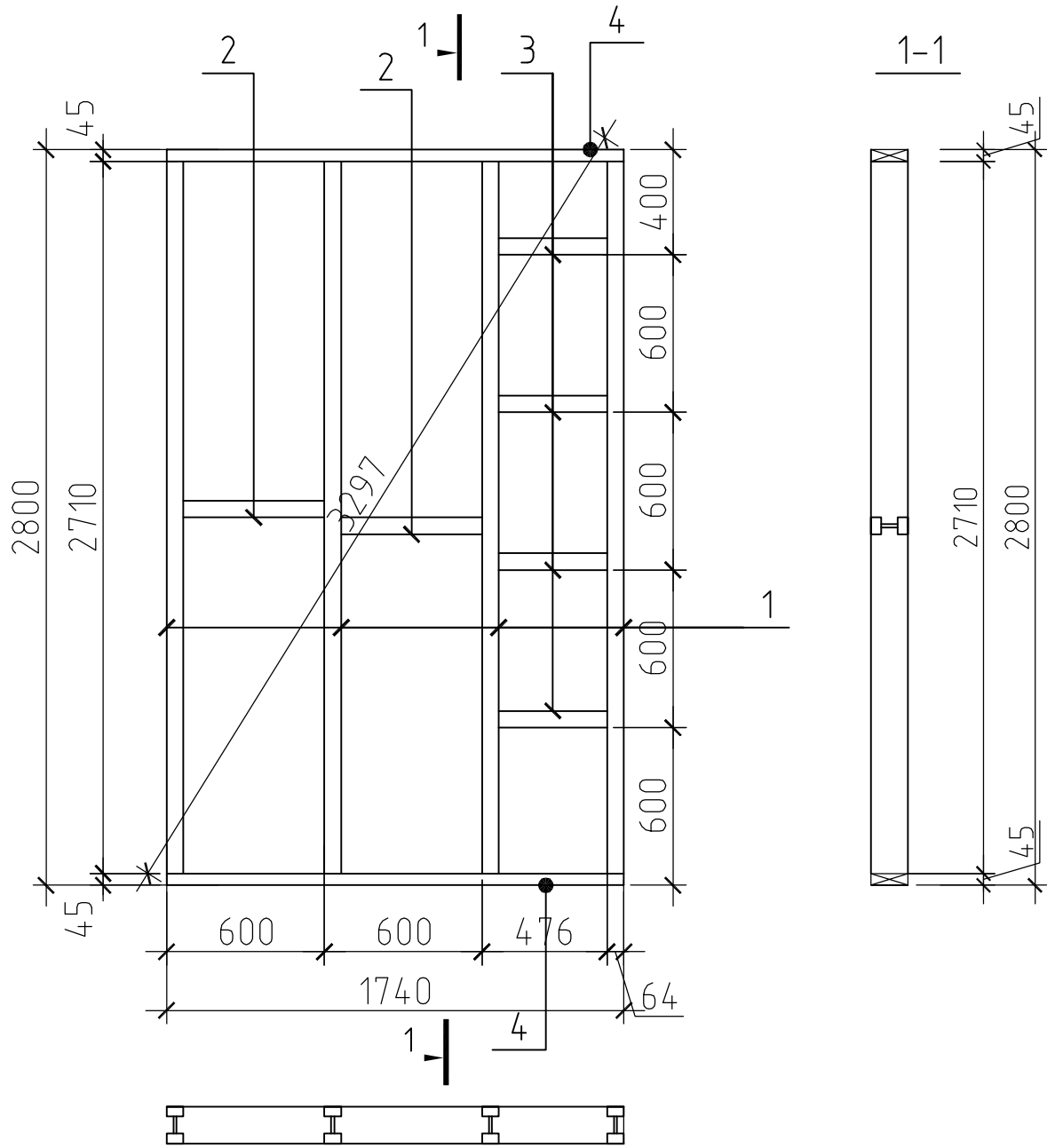

Спецификация элементов стеновой панели ПН 15

Поз.	Наименование	Длина, мм	Кол-во, шт.	Примечание
1	Двутавровая балка СДКУ 140	2710	4	
2	Двутавровая балка СДКУ 140	536	2	
3	Двутавровая балка СДКУ 140	412	4	
4	доска 45х140	1740	2	

Фанера толщиной 26 мм добирается из 2-х листов толщиной 12 и 14 мм (или 11 и 15 мм)
Допускается использовать из 3-х листов 9 мм

Изм.	Лист	№ докум.	Подп.	Дата	Стеновая панель ПН 15	Лист 33

Копировал А3

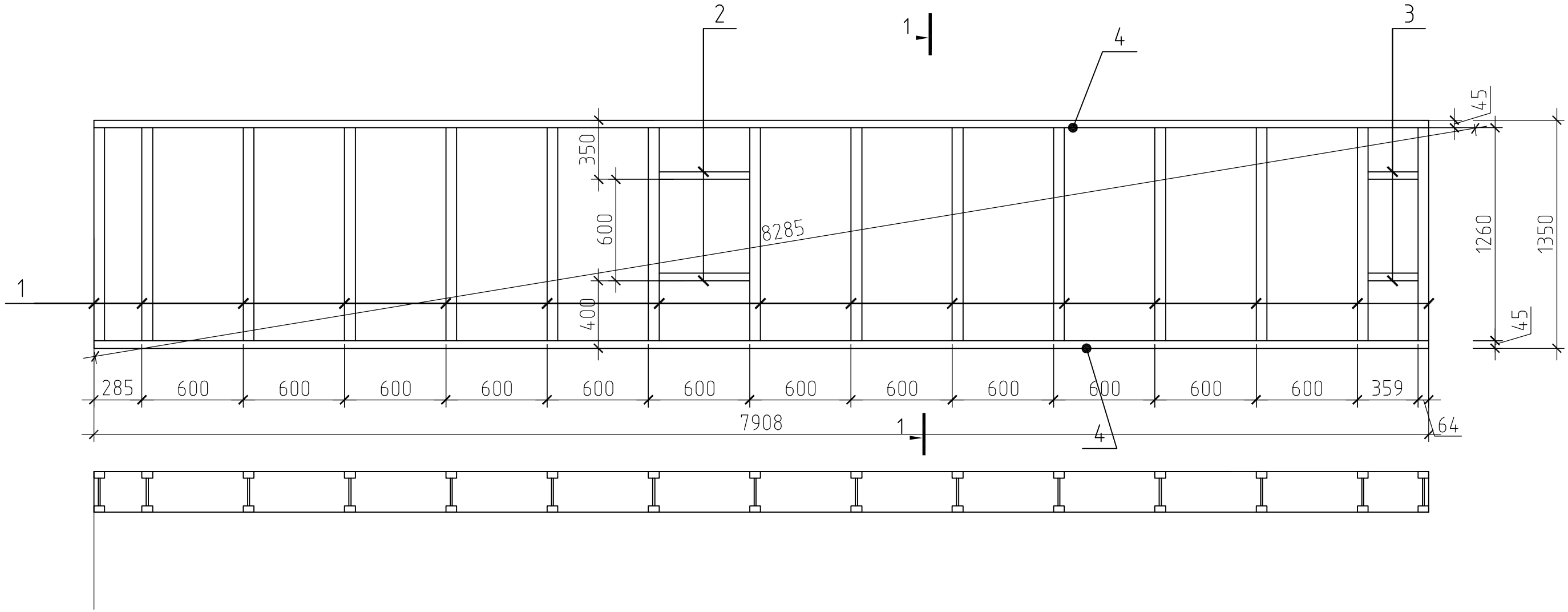

Спецификация элементов стеновой панели ПН 16				
Поз.	Наименование	Длина, мм	Кол-во, шт.	Примечание
1	Двутавровая балка БДКУ 241	1260	15	
2	Двутавровая балка БДКУ 241	536	2	
3	Двутавровая балка БДКУ 241	295	4	
4	доска 45х90			36 п.м

Изм.	Лист	№ докум.	Подп.	Дата	Стеновая панель ПН 16	Лист 34

Копировал А3

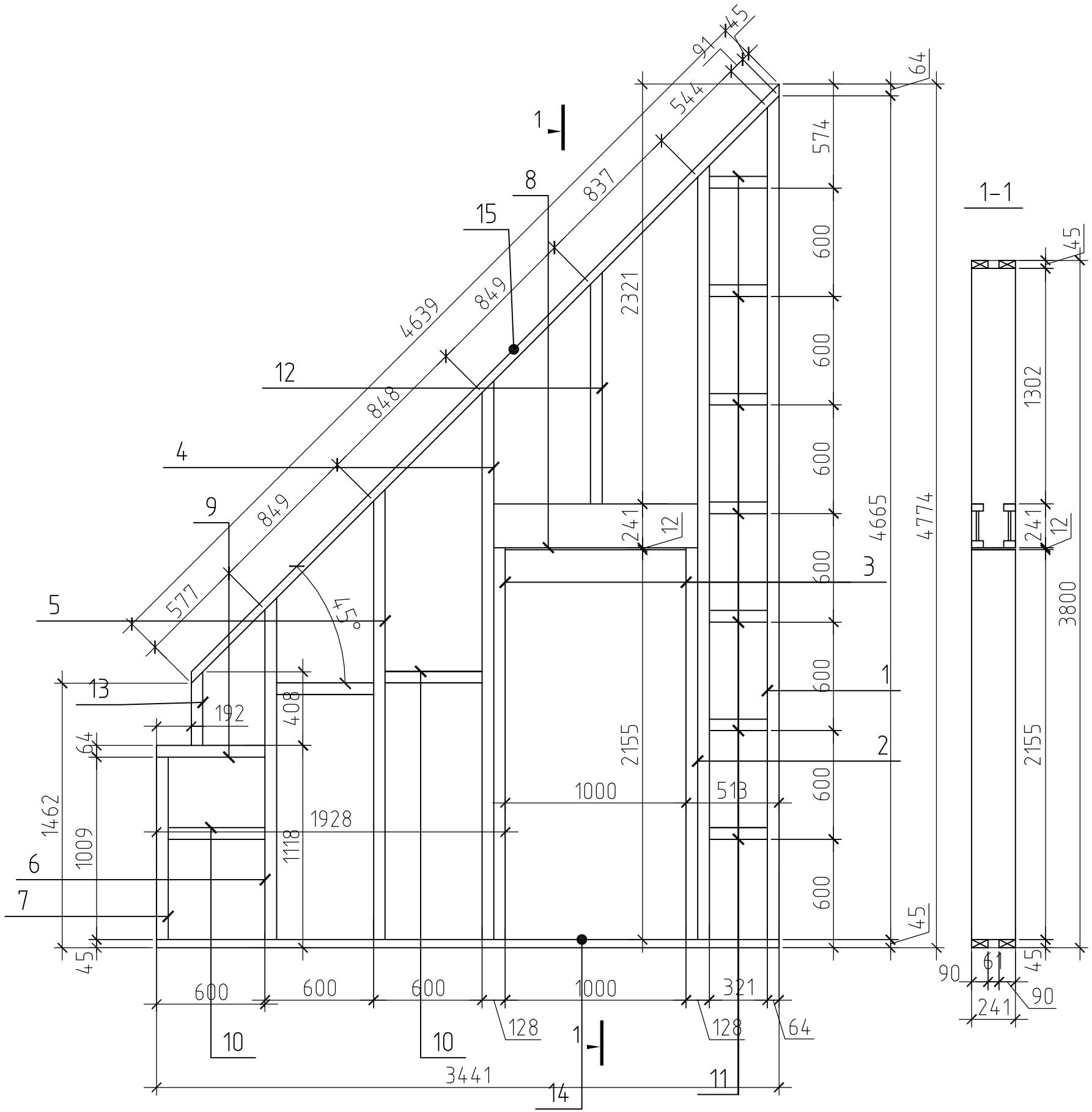

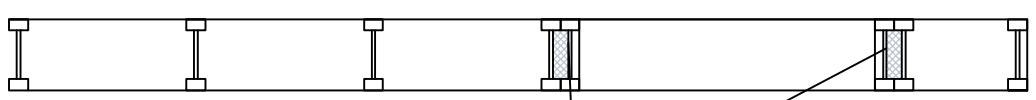

Утеплить на момент сборки панели

Спецификация элементов стеновой панели ПН 17

Поз.	Наименование	Длина, мм	Кол-во, шт.	Примечание
1	Двутавровая балка БДКУ 241	4665	1	
2	Двутавровая балка БДКУ 241	4281	1	
3	Двутавровая балка БДКУ 241	2167	2	
4	Двутавровая балка БДКУ 241	3009	1	
5	Двутавровая балка БДКУ 241	2489	1	
6	Двутавровая балка БДКУ 241	1889	1	
7	Двутавровая балка БДКУ 241	1009	1	
8	Двутавровая балка БДКУ 241	1128	2	
9	Двутавровая балка БДКУ 241	600	1	
10	Двутавровая балка БДКУ 241	536	3	
11	Двутавровая балка БДКУ 241	321	7	
12	Двутавровая балка БДКУ 241	1281	1	
13	Двутавровая балка БДКУ 241	408	1	
14	доска 45x90	3441	2	
15	доска 45x90	4639	2	
	Прокладка заполнение 26x165x2212		2	Фанера или (ОСП)
	заполнение 12x241x2600		1	Фанера или (ОСП)

Фанера толщиной 26 мм добирается из 2-х листов толщиной 12 и 14 мм (или 11 и 15 мм)
Допускается использовать из 3-х листов 9 мм

Изм.	Лист	№ докум.	Подп.	Дата	Стеновая панель ПН 17	Лист 35

Копировал А3

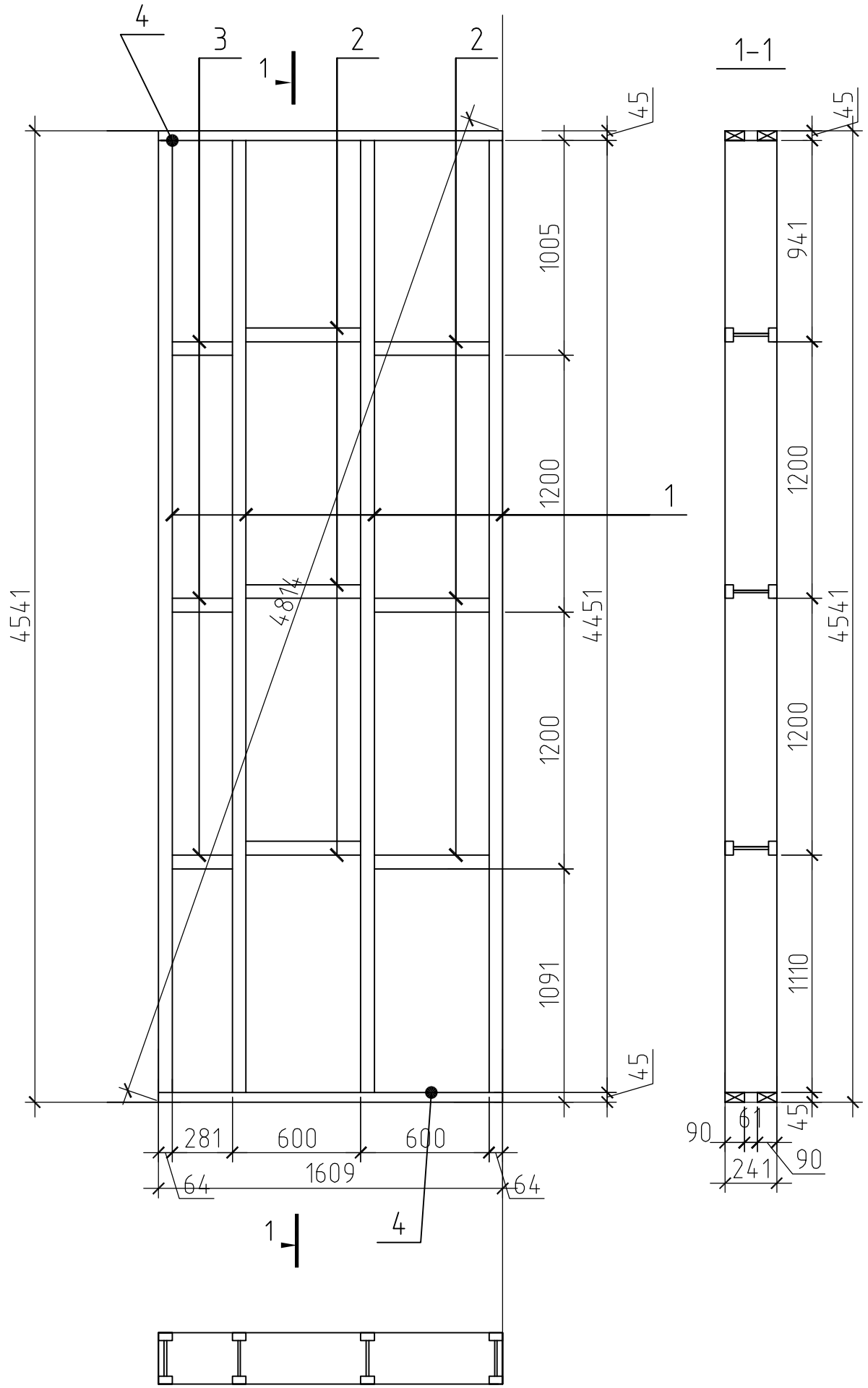

Спецификация элементов стеновой панели ПН 18				
Поз.	Наименование	Длина, мм	Кол-во, шт.	Примечание
1	Двутавровая балка БДКУ 241	4451	4	
2	Двутавровая балка БДКУ 241	536	6	
3	Двутавровая балка БДКУ 241	281	3	
4	доска 45х90	1609	4	

Изм.	Лист	№ докум.	Подп.	Дата	Стеновая панель ПН 18	Лист 36

Копировал А3

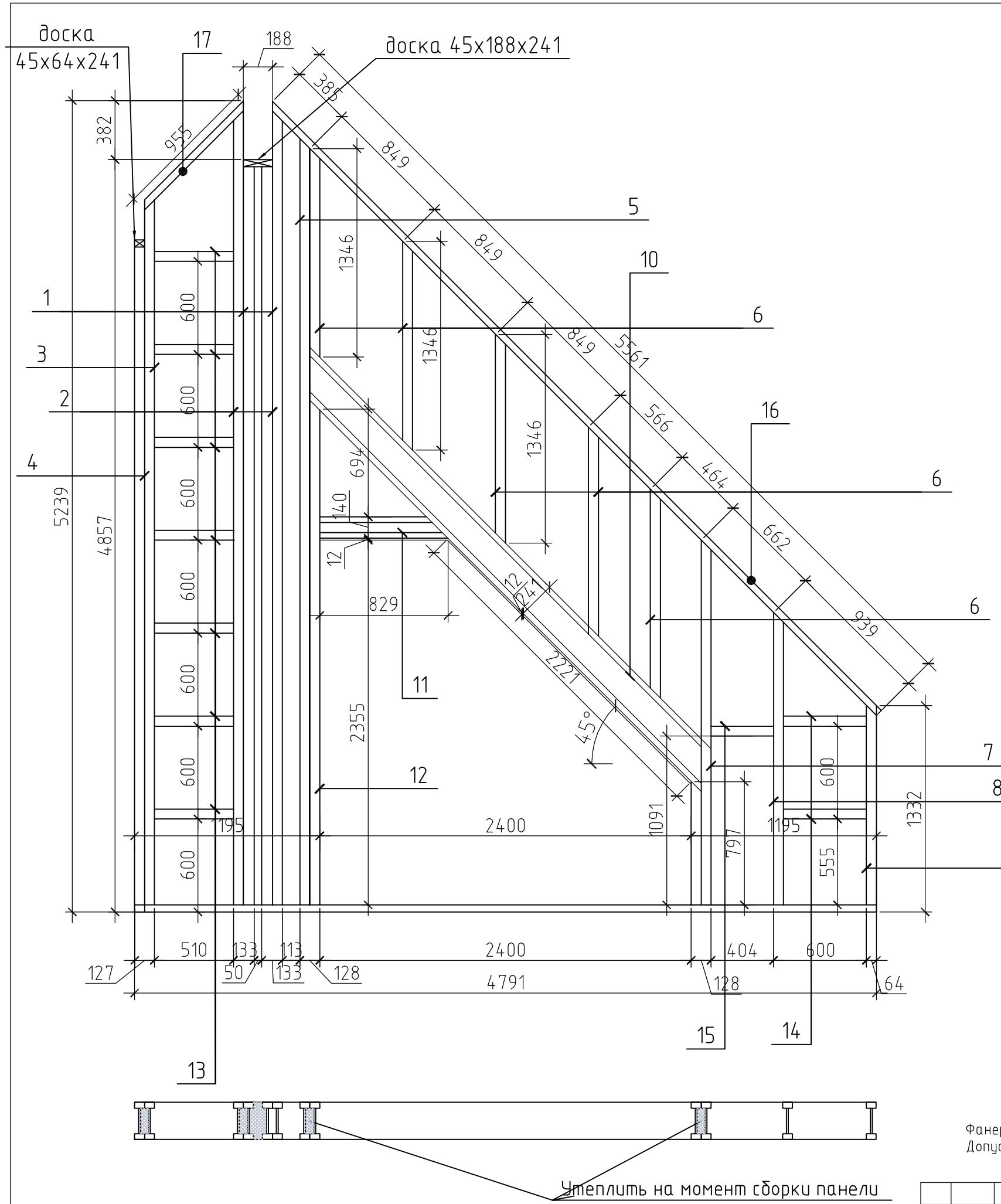

Спецификация элементов стеновой панели ПН 19

Поз.	Наименование	Длина, мм	Кол-во, шт.	Примечание
1	Двутавровая балка БДКУ 241	4789	2	
2	Двутавровая балка БДКУ 241	5127	2	
3	Двутавровая балка БДКУ 241	4553	1	
4	Двутавровая балка БДКУ 241	4249	1	
5	Двутавровая балка БДКУ 241	4947	1	
6	Двутавровая балка БДКУ 241	1346	5	
7	Двутавровая балка БДКУ 241	2355	2	
8	Двутавровая балка БДКУ 241	1887	1	
9	Двутавровая балка БДКУ 241	1287	1	
10	Двутавровая балка БДКУ 241	3816	2	
11	Двутавровая балка СДКУ 140	829	2	
12	Двутавровая балка БДКУ 241	3260	1	
13	Двутавровая балка БДКУ 241	510	7	
14	Двутавровая балка БДКУ 241	536	2	
15	Двутавровая балка БДКУ 241	404	1	
16	доска 45x90	5561	2	
17	доска 45x90	955	2	
18	доска 45x90	4791	2	
	Прокладка заполнение 26x165x2367		1	Фанера или (ОСП)
	Прокладка заполнение 26x165x797		1	Фанера или (ОСП)
	заполнение 12x241x2221		1	Фанера или (ОСП)
	заполнение 12x241x897		1	Фанера или (ОСП)

Фанера толщиной 26 мм добирается из 2-х листов толщиной 12 и 14 мм (или 11 и 15 мм)
Допускается использовать из 3-х листов 9 мм

Изм.	Лист	№ докум.	Подп.	Дата

Стеновая панель ПН 19

Лист 37

Копировал

А3

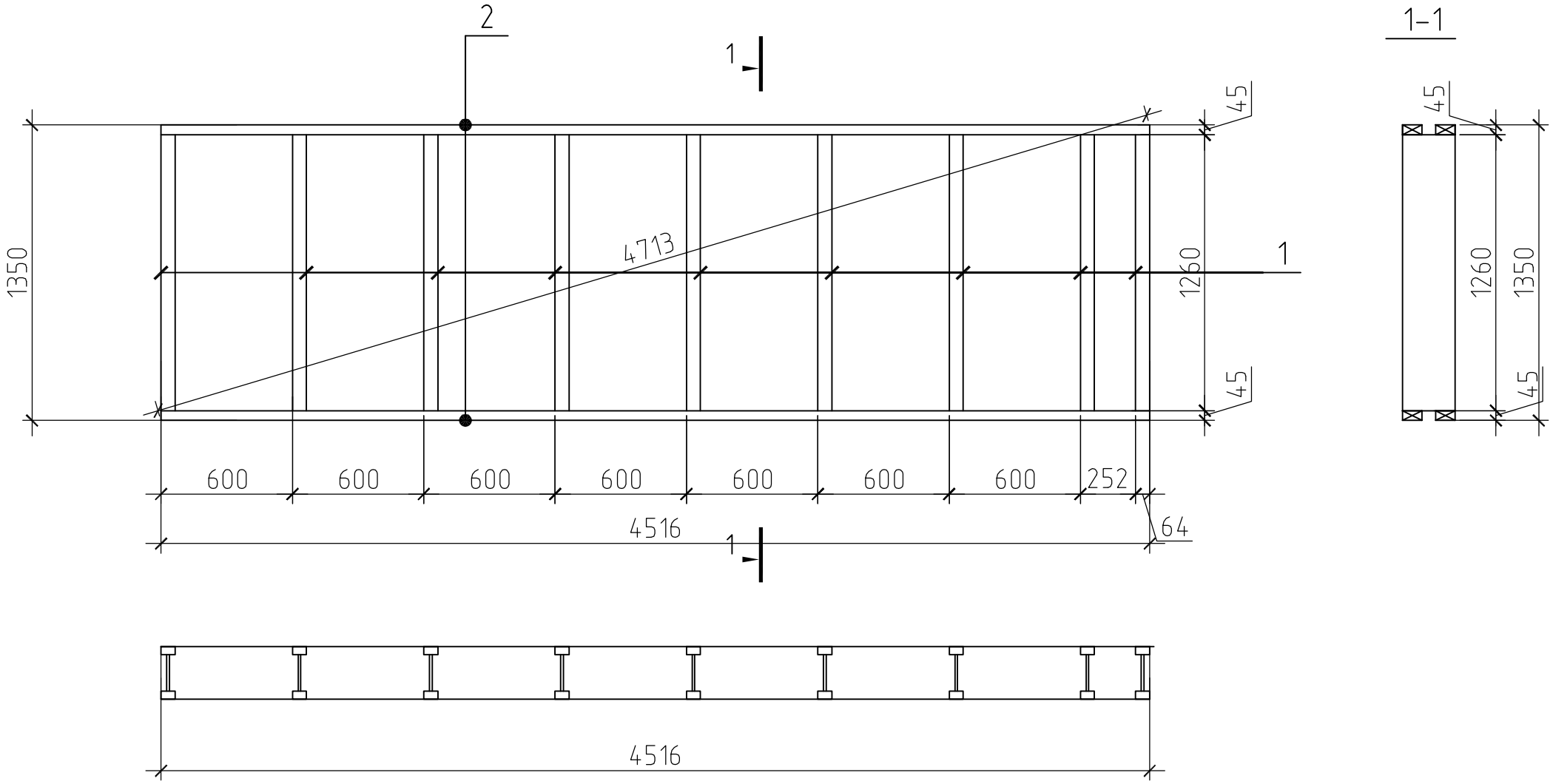

Спецификация элементов стеновой панели ПН 16				
Поз.	Наименование	Длина, мм	Кол-во, шт.	Примечание
1	Двутавровая балка БДКУ 241	1260	8	
2	доска 45х90	4516	4	

Изм.	Лист	№ докум.	Подп.	Дата	Стеновая панель ПН 20	Лист 38

Копировал А3

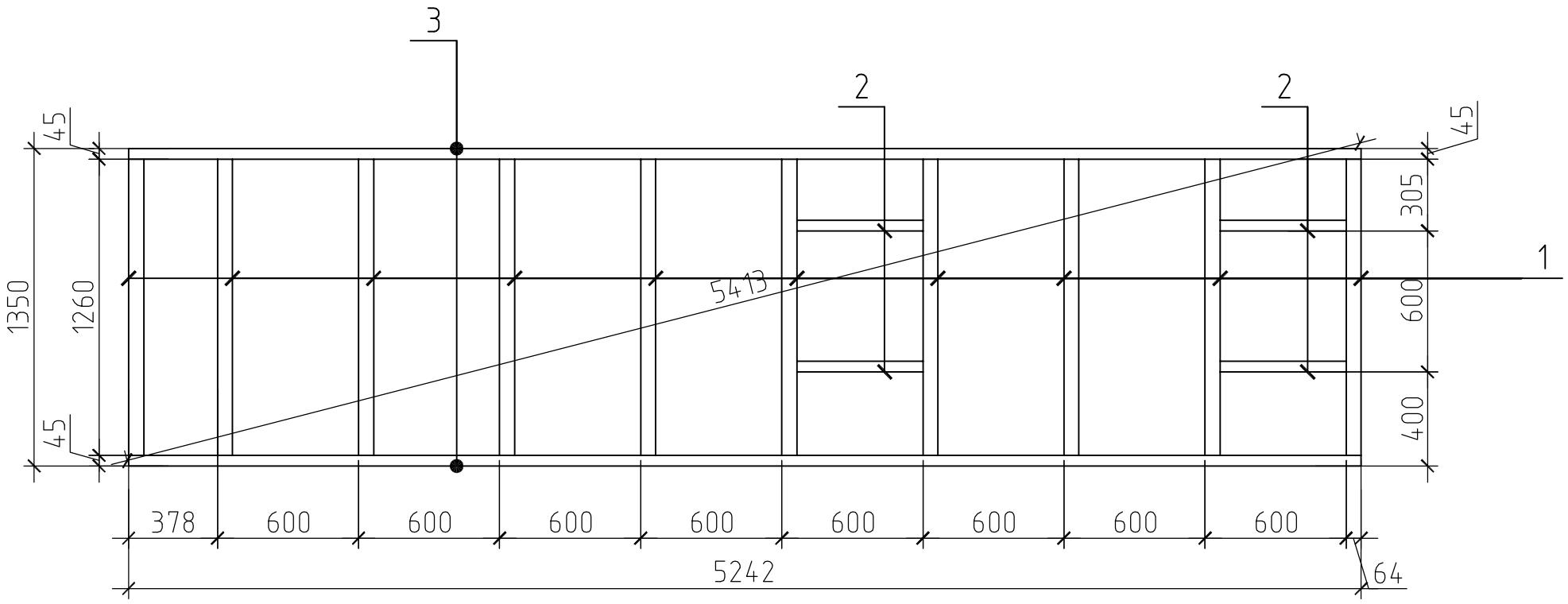

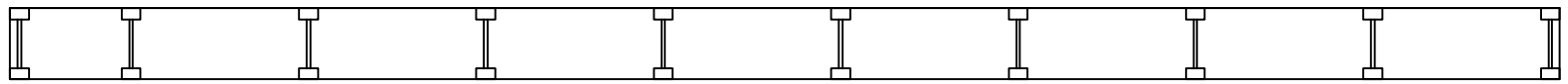

Спецификация элементов стеновой панели ПН 21

Поз.	Наименование	Длина, мм	Кол-во, шт.	Примечание
1	Двутавровая балка БДКУ 241	1260	10	
2	Двутавровая балка БДКУ 241	536	4	
3	доска 45х90	5242	4	

Изм.	Лист	№ докум.	Подп.	Дата	Стеновая панель ПН 21	Лист 39

Копировал

А3

Стеновая панель ПН 20

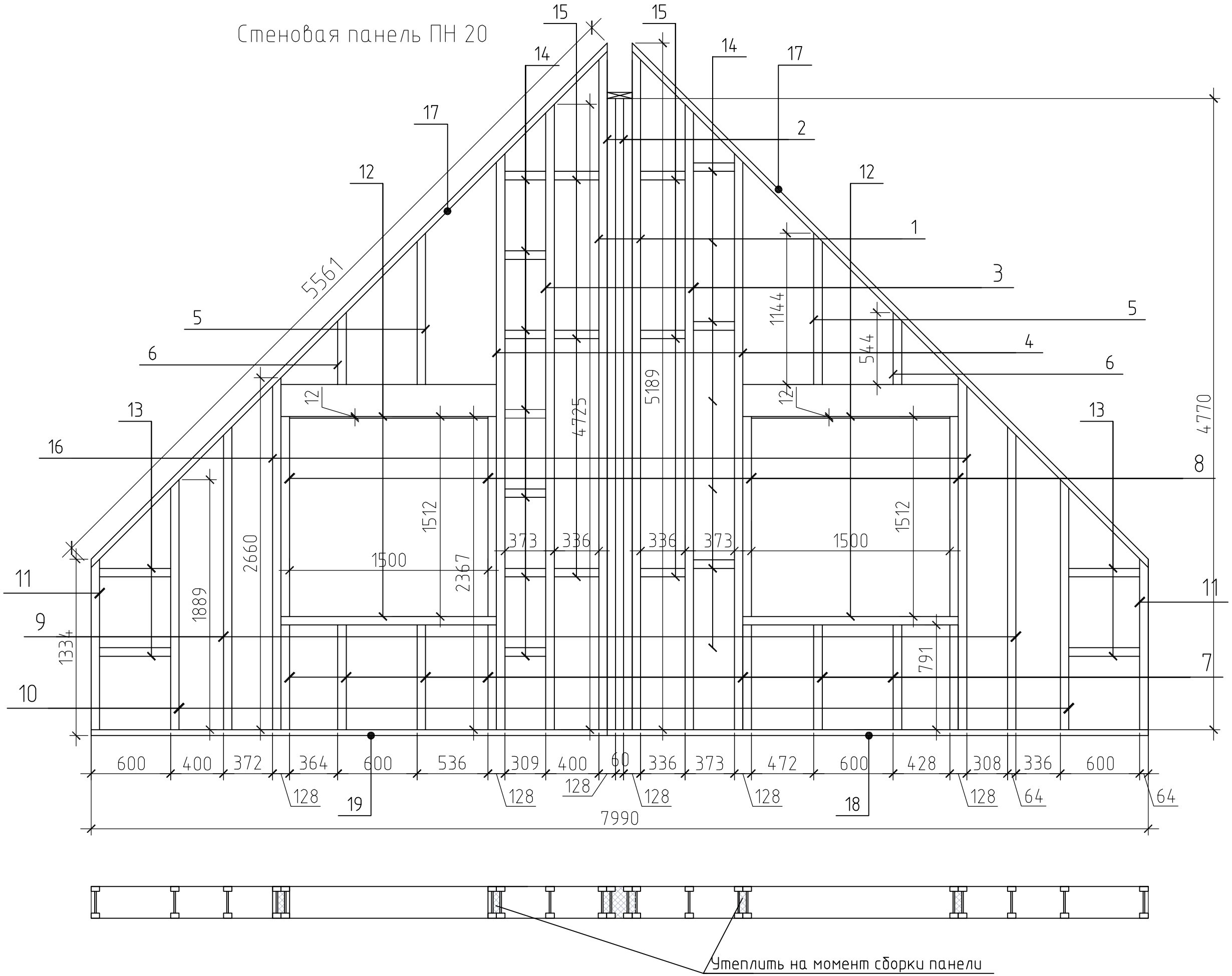

Утеплить на момент сборки панели

Фанера толщиной 26 мм добирается из 2-х листов толщиной 12 и 14 мм (или 11 и 15 мм)
Допускается использовать из 3-х листов 9 мм

Изм.	Лист	№ докум.	Подп.	Дата	Стеновая панель ПН 22	Лист 40

Копировал А3

Спецификация элементов стеновой панели ПН 6

Поз.	Наименование	Длина, мм	Кол-во, шт.	Примечание
1	Двутавровая балка БДКУ 241	5126	2	
2	Двутавровая балка БДКУ 241	4770	2	
3	Двутавровая балка БДКУ 241	4725	2	
4	Двутавровая балка БДКУ 241	4352	2	
5	Двутавровая балка БДКУ 241	1144	2	
6	Двутавровая балка БДКУ 241	567	2	
7	Двутавровая балка БДКУ 241	791	8	
8	Двутавровая балка БДКУ 241	2367	4	
9	Двутавровая балка БДКУ 241	2289	2	
10	Двутавровая балка БДКУ 241	1889	2	
11	Двутавровая балка БДКУ 241	1289	2	
12	Двутавровая балка БДКУ 241	1628	6	
13	Двутавровая балка БДКУ 241	536	4	
14	Двутавровая балка БДКУ 241	309	10	
15	Двутавровая балка БДКУ 241	336	6	
16	Двутавровая балка БДКУ 241	2660	2	
17	доска 45х90	5565	2	
18	доска 45х90	6000	1	
19	доска 45х90	3000	1	
	Прокладка – заполнение 26х165х1512		4	Фанера или (ОСП)
	Прокладка – заполнение 26х165х1692		2	Фанера или (ОСП)
	Прокладка – заполнение 12х241х1500		2	Фанера или (ОСП)

Фанера толщиной 26 мм добирается из 2-х листов толщиной 12 и 14 мм (или 11 и 15 мм)
Допускается использовать из 3-х листов 9 мм

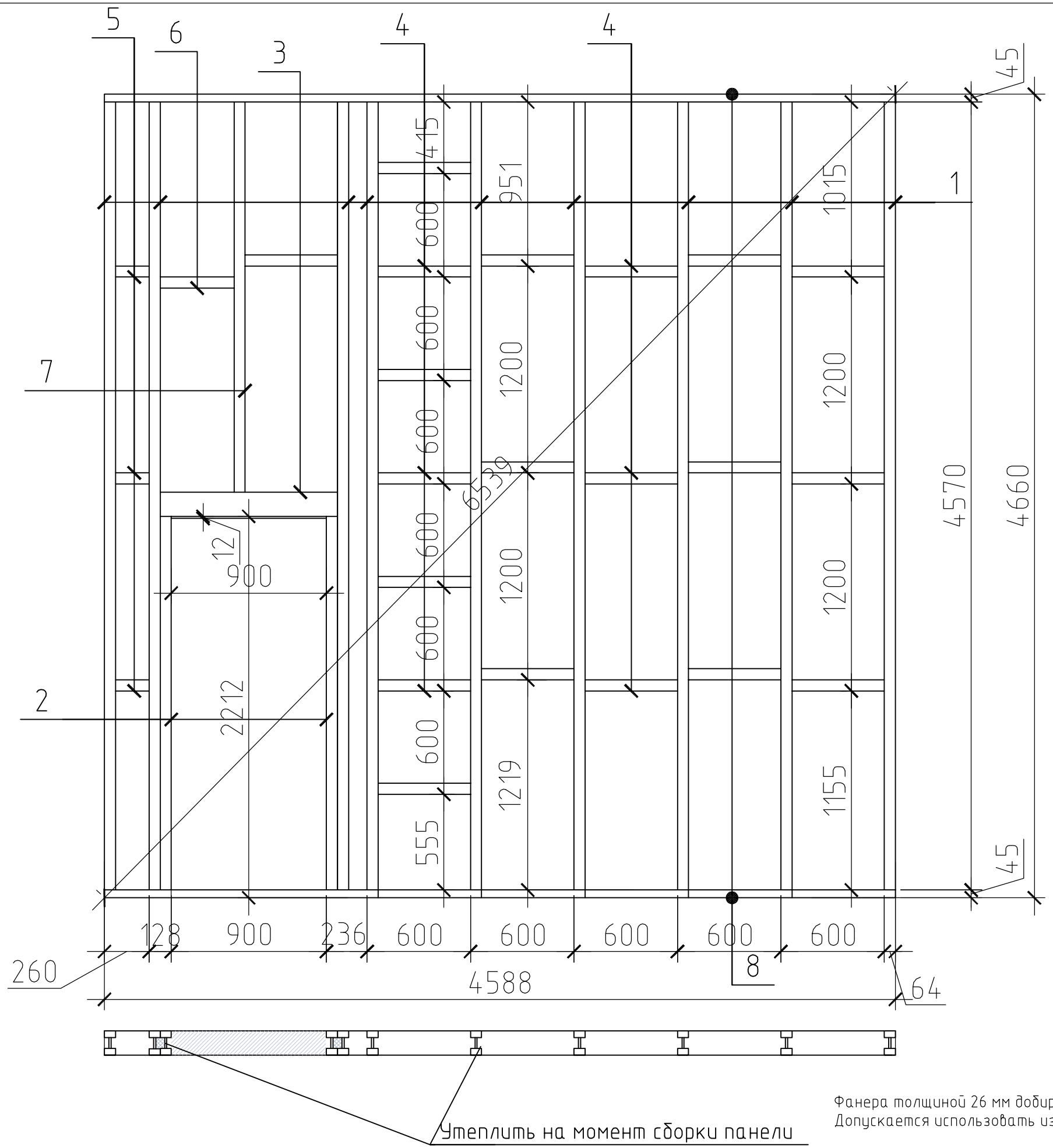

Спецификация элементов стеновой панели ПН 24

Поз.	Наименование	Длина, мм	Кол-во, шт.	Примечание
1	Двутавровая балка СДКУ 140	4570	9	
2	Двутавровая балка СДКУ 140	2212	2	
3	Двутавровая балка СДКУ 140	1028	2	
4	Двутавровая балка СДКУ 140	536	19	
5	Двутавровая балка СДКУ 140	196	3	
6	Двутавровая балка СДКУ 140	428	1	
7	Двутавровая балка СДКУ 140	2263	1	
8	доска 45х140	4588	2	
	Прокладка - заполнение 26х64х2167		4	Фанера или (ОСП)
	Прокладка - заполнение 12х140х900		2	Фанера или (ОСП)

Фанера толщиной 26 мм добирается из 2-х листов толщиной 12 и 14 мм (или 11 и 15 мм)
Допускается использовать из 3-х листов 9 мм

Изм.	Лист	№ докум.	Подп.	Дата	Стеновая панель ПН 23	Лист 42

Копировал А3

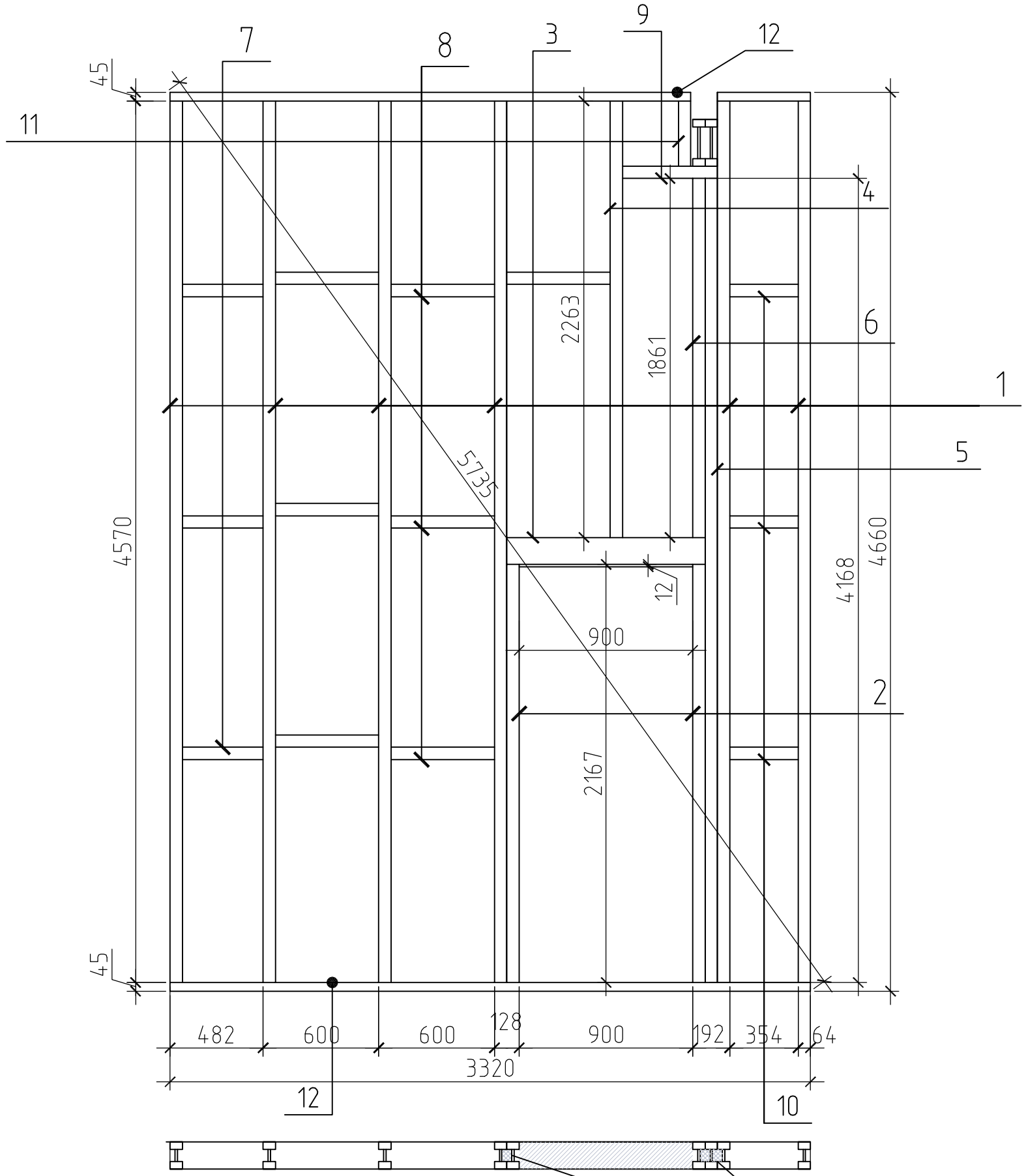

Утеплить на момент сборки панели

Фанера толщиной 26 мм добирается из 2-х листов толщиной 12 и 14 мм (или 11 и 15 мм)
Допускается использовать из 3-х листов 9 мм

Спецификация элементов стеновой панели ПН 24

Поз.	Наименование	Длина, мм	Кол-во, шт.	Примечание
1	Двутавровая балка СДКУ 140	4570	6	
2	Двутавровая балка СДКУ 140	2212	2	
3	Двутавровая балка СДКУ 140	1028	2	
4	Двутавровая балка СДКУ 140	2263	1	
5	Двутавровая балка СДКУ 140	4168	1	
6	Двутавровая балка СДКУ 140	1861	1	
7	Двутавровая балка СДКУ 140	418	1	
8	Двутавровая балка СДКУ 140	536	7	
9	Двутавровая балка СДКУ 140	492	1	
10	Двутавровая балка СДКУ 140	354	3	
11	Двутавровая балка СДКУ 140	338	1	
12	доска 45х140	3320	2	
	Прокладка - заполнение 26х64х2167		4	Фанера или (ОСП)
	Прокладка - заполнение 12х140х900		2	Фанера или (ОСП)

Изм.	Лист	№ докум.	Подп.	Дата	Стеновая панель ПН 24	Лист 43

Копировал А3

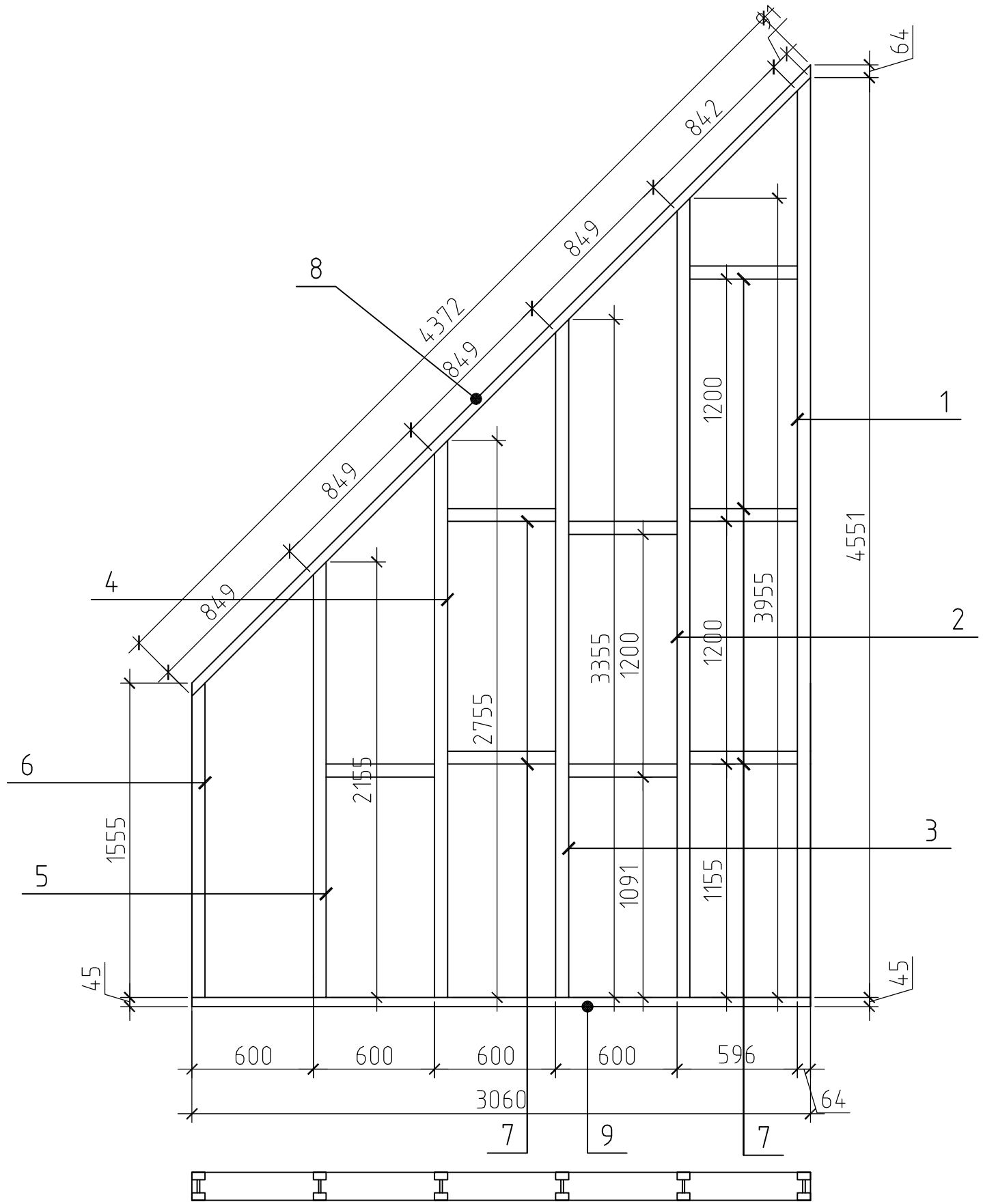

Спецификация элементов стеновой панели ПН 25

Поз.	Наименование	Длина, мм	Кол-во, шт.	Примечание
1	Двутавровая балка СДКУ 140	4551	1	
2	Двутавровая балка СДКУ 140	3955	1	
3	Двутавровая балка СДКУ 140	3355	1	
4	Двутавровая балка СДКУ 140	2755	1	
5	Двутавровая балка СДКУ 140	2155	1	
6	Двутавровая балка СДКУ 140	1555	1	
7	Двутавровая балка СДКУ 140	536	8	
8	доска 45х140	4372	1	
9	доска 45х140	3060	1	

Изм.	Лист	№ докум.	Подп.	Дата	Стеновая панель ПН 25	Лист 44

Копировал А3

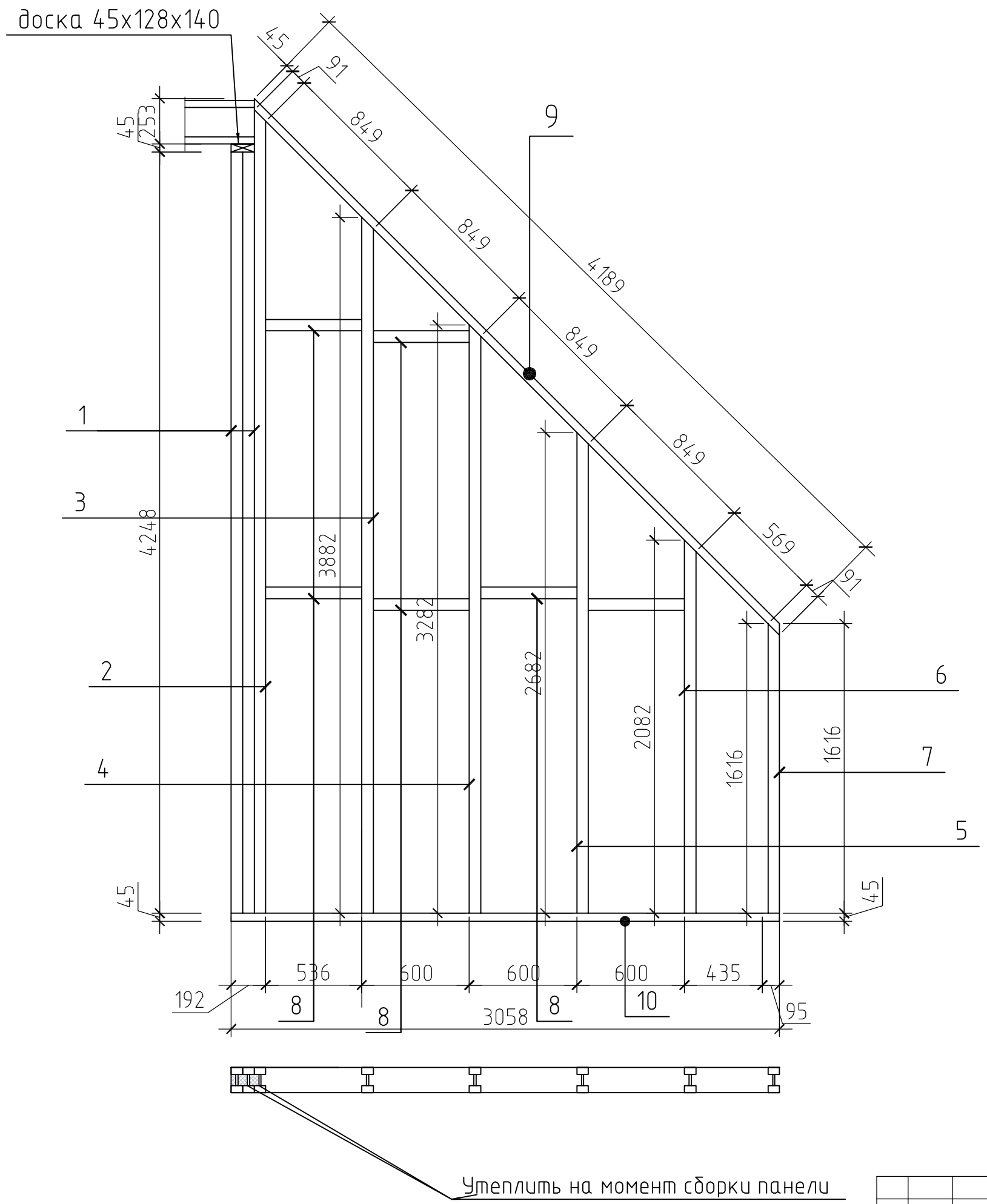

Спецификация элементов стеновой панели ПН 26

Поз.	Наименование	Длина, мм	Кол-во, шт.	Примечание
1	Двутавровая балка СДКУ 140	4248	2	
2	Двутавровая балка СДКУ 140	4482	1	
3	Двутавровая балка СДКУ 140	3882	1	
4	Двутавровая балка СДКУ 140	3282	1	
5	Двутавровая балка СДКУ 140	2682	1	
6	Двутавровая балка СДКУ 140	2082	1	
7	Двутавровая балка СДКУ 140	1616	1	
8	Двутавровая балка СДКУ 140	536	6	
	доска 45х140	4189	1	
	доска 45х140	3058	1	

Изм.	Лист	№ докум.	Подп.	Дата	Стеновая панель ПН 26	Лист 45

Копировал А3

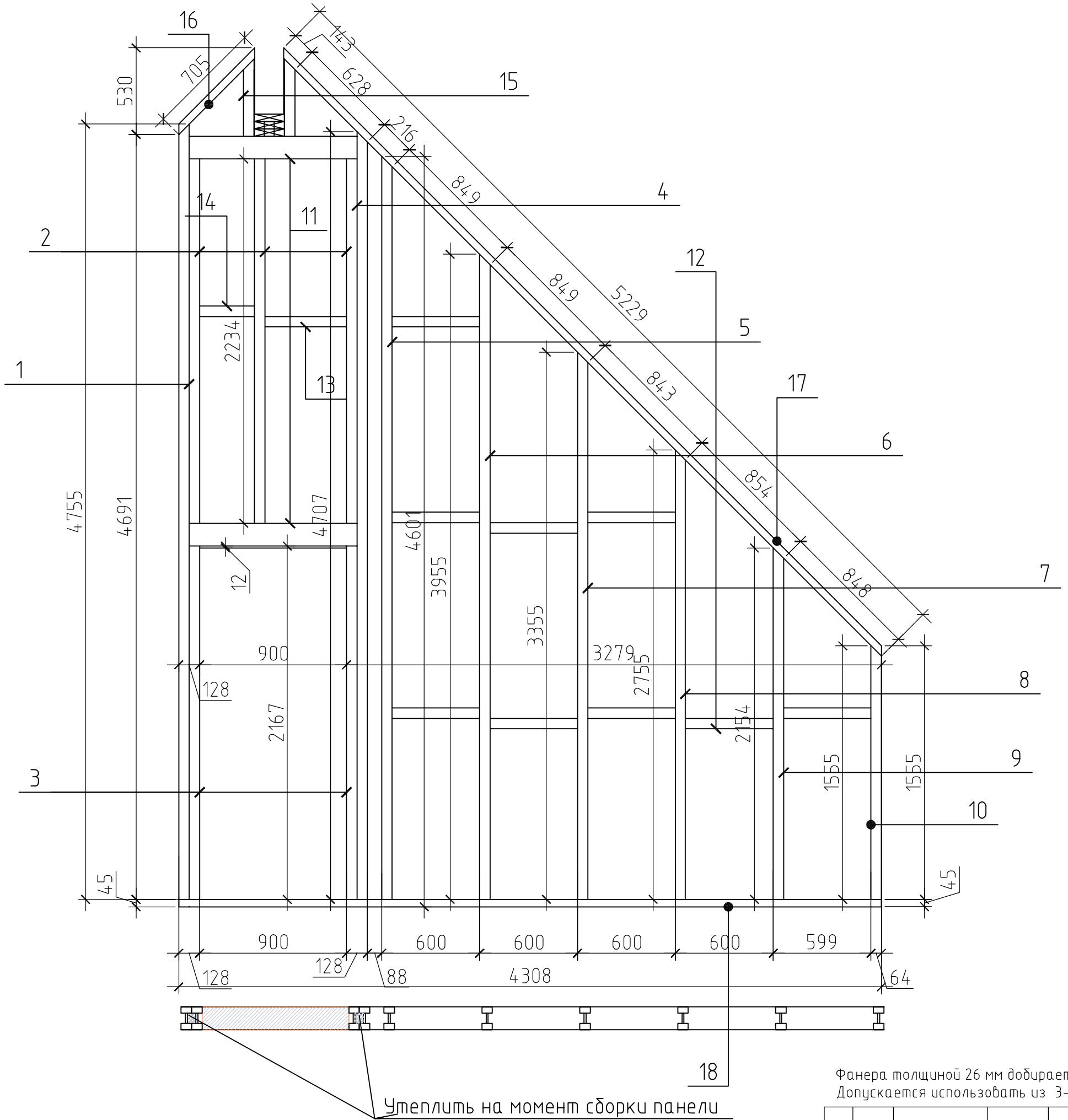

Спецификация элементов стеновой панели ПН 26

Поз.	Наименование	Длина, мм	Кол-во, шт.	Примечание
1	Двутавровая балка СДКУ 140	4755	1	
2	Двутавровая балка СДКУ 140	2234	3	
3	Двутавровая балка СДКУ 140	2167	2	
4	Двутавровая балка СДКУ 140	4709	1	
5	Двутавровая балка СДКУ 140	4601	1	
6	Двутавровая балка СДКУ 140	3955	1	
7	Двутавровая балка СДКУ 140	3355	1	
8	Двутавровая балка СДКУ 140	2755	1	
9	Двутавровая балка СДКУ 140	2154	1	
10	Двутавровая балка СДКУ 140	1555	1	
11	Двутавровая балка СДКУ 140	1026	4	
12	Двутавровая балка СДКУ 140	536	9	
13	Двутавровая балка СДКУ 140	501	1	
14	Двутавровая балка СДКУ 140	336	1	
15	Двутавровая балка СДКУ 140	472	2	
16	доска 45х140	705	1	
17	доска 45х140	5229	1	
18	доска 45х140	4308	1	

Фанера толщиной 26 мм добирается из 2-х листов толщиной 12 и 14 мм (или 11 и 15 мм)
Допускается использовать из 3-х листов 9 мм

Изм.	Лист	№ докум.	Подп.	Дата	Стеновая панель ПН 27	Лист 46

Копировал А3

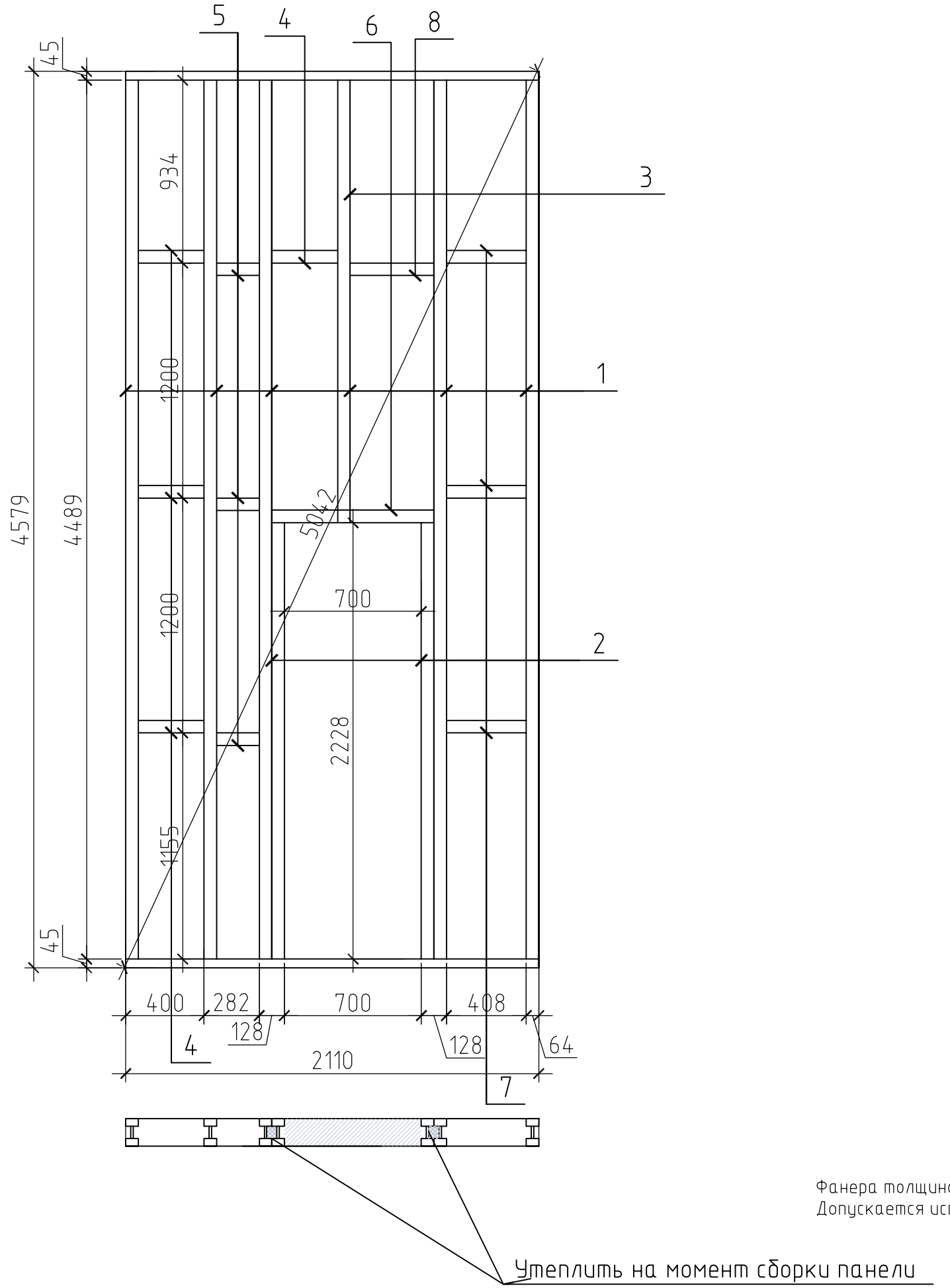

Спецификация элементов стеновой панели ПН 28

Поз.	Наименование	Длина, мм	Кол-во, шт.	Примечание
1	Двутавровая балка СДКУ 140	4489	5	
2	Двутавровая балка СДКУ 140	2228	2	
3	Двутавровая балка СДКУ 140	2196	1	
4	Двутавровая балка СДКУ 140	336	4	
5	Двутавровая балка СДКУ 140	218	3	
6	Двутавровая балка СДКУ 140	828	1	
7	Двутавровая балка СДКУ 140	408	3	
8	Двутавровая балка СДКУ 140	428	1	
9	доска 45х140	2110	2	
	Прокладка – заполнение 26х64х2228		4	Фанера или (ОСП)
	Прокладка – заполнение 12х140х700		2	Фанера или (ОСП)

Фанера толщиной 26 мм добирается из 2-х листов толщиной 12 и 14 мм (или 11 и 15 мм)
Допускается использовать из 3-х листов 9 мм

Изм.	Лист	№ докум.	Подп.	Дата	Стеновая панель ПН 28	Лист 47

Копировал А3

Узел 1

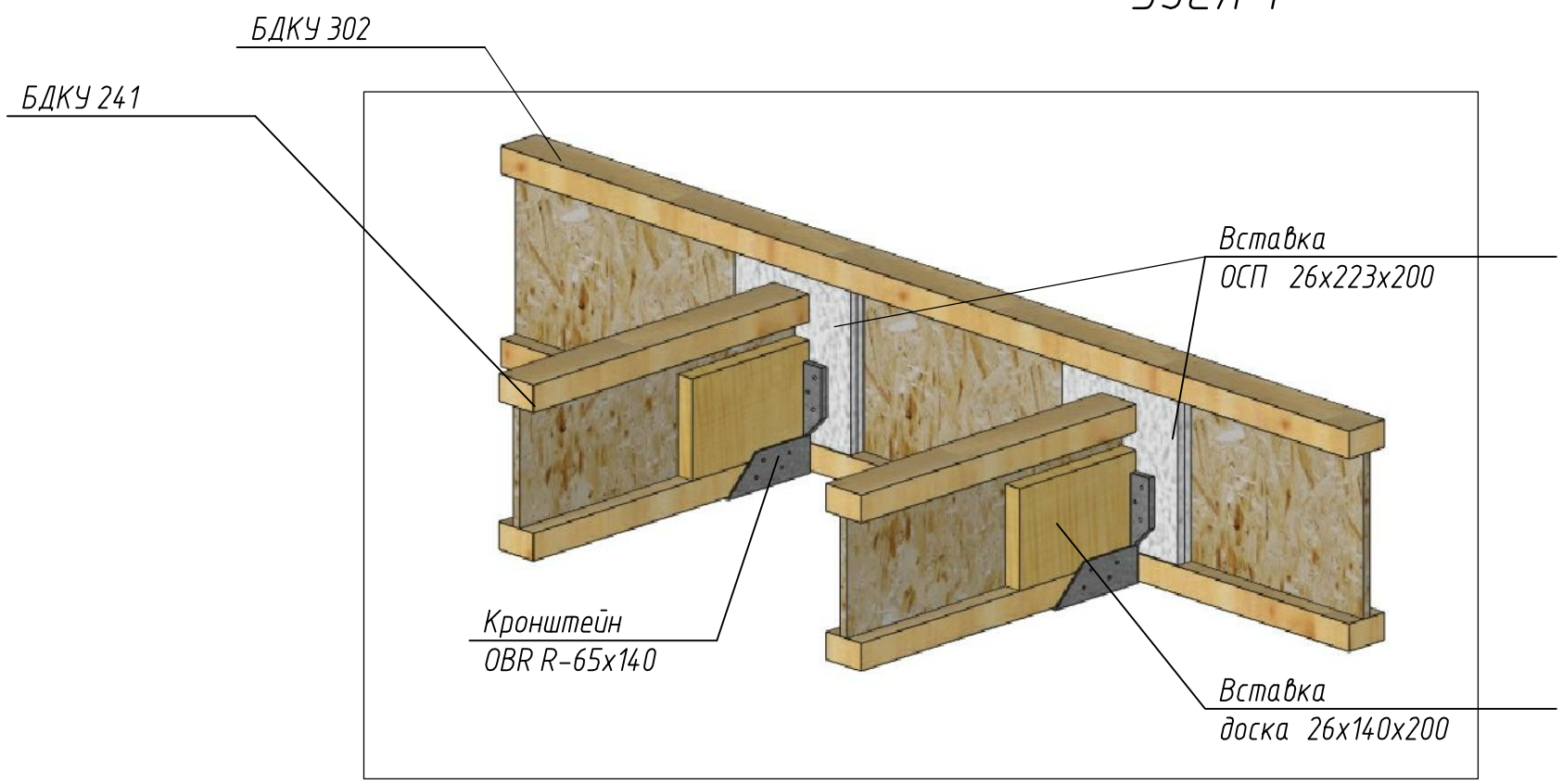

Узел 2

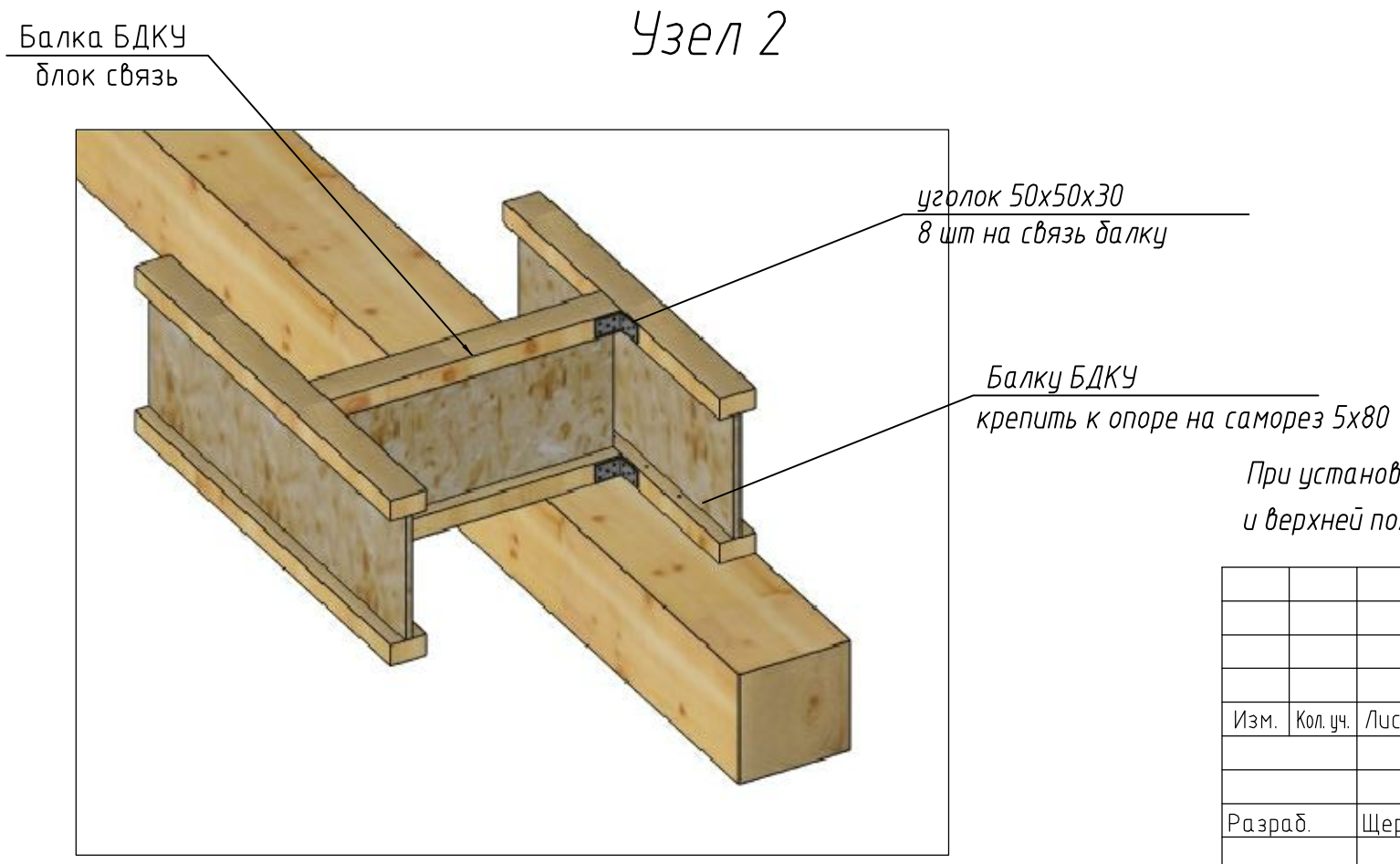

При установки вставок в двутавровую балку необходимо оставлять зазар 3 мм между вставкой и верхней полкой двутавра .Вставки можно делать из любого пиломатериала OSB(Фанера)

						КД		
						Московская обл., Городской округ Чехов, СНТ Факел 22		
Изм.	Кол. уч.	Лист	№ док.	Подп.	Дата			
						Дом "Омега "	Стадия	Лист	Листов
							Р	48	
Разраб.		Щербакова						
						Узел 1,2 опирание балок перекрытия		

Копировал

А3

Сечение а–а
(по наружной стене)

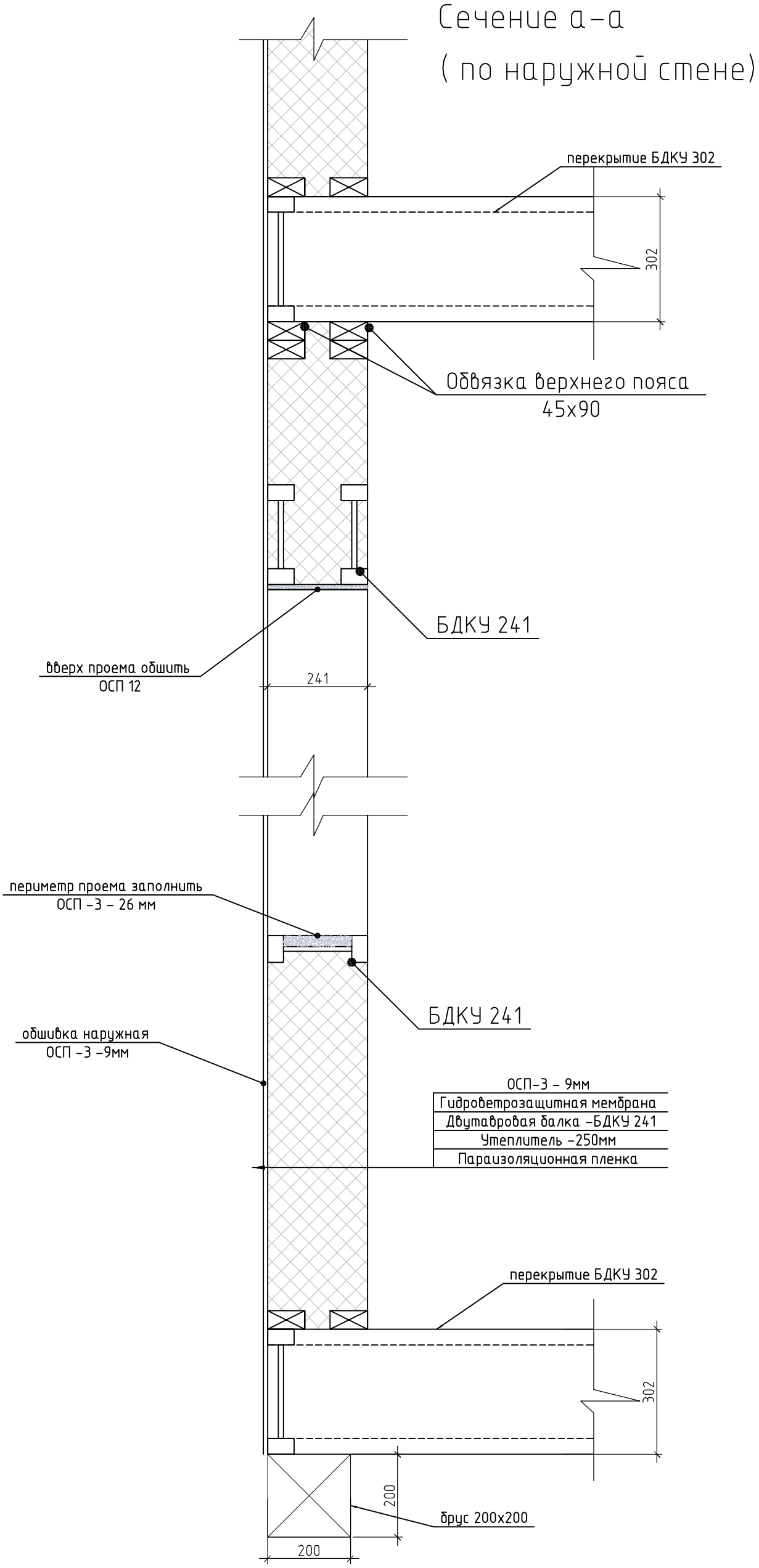

Изм.	Кол. уч.	Лист	№ док.	Подп.	Дата	Московская обл., Городской округ Чехов, СНТ Факел 22		
						Дом "Омега "	Стадия	Лист	Листов
								49	
						Сечение а–а по наружной стене			

Копировал

А3

Узел 1
(угловое соединение стоек)

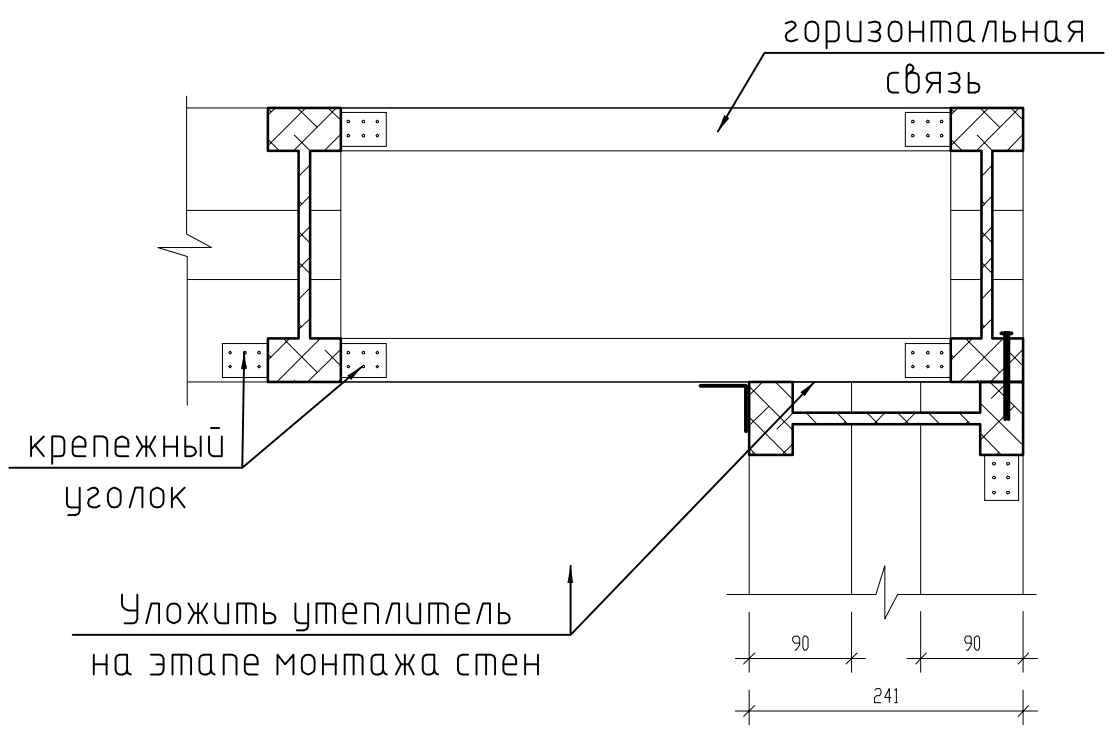

Узел 2 (утепления проемов)

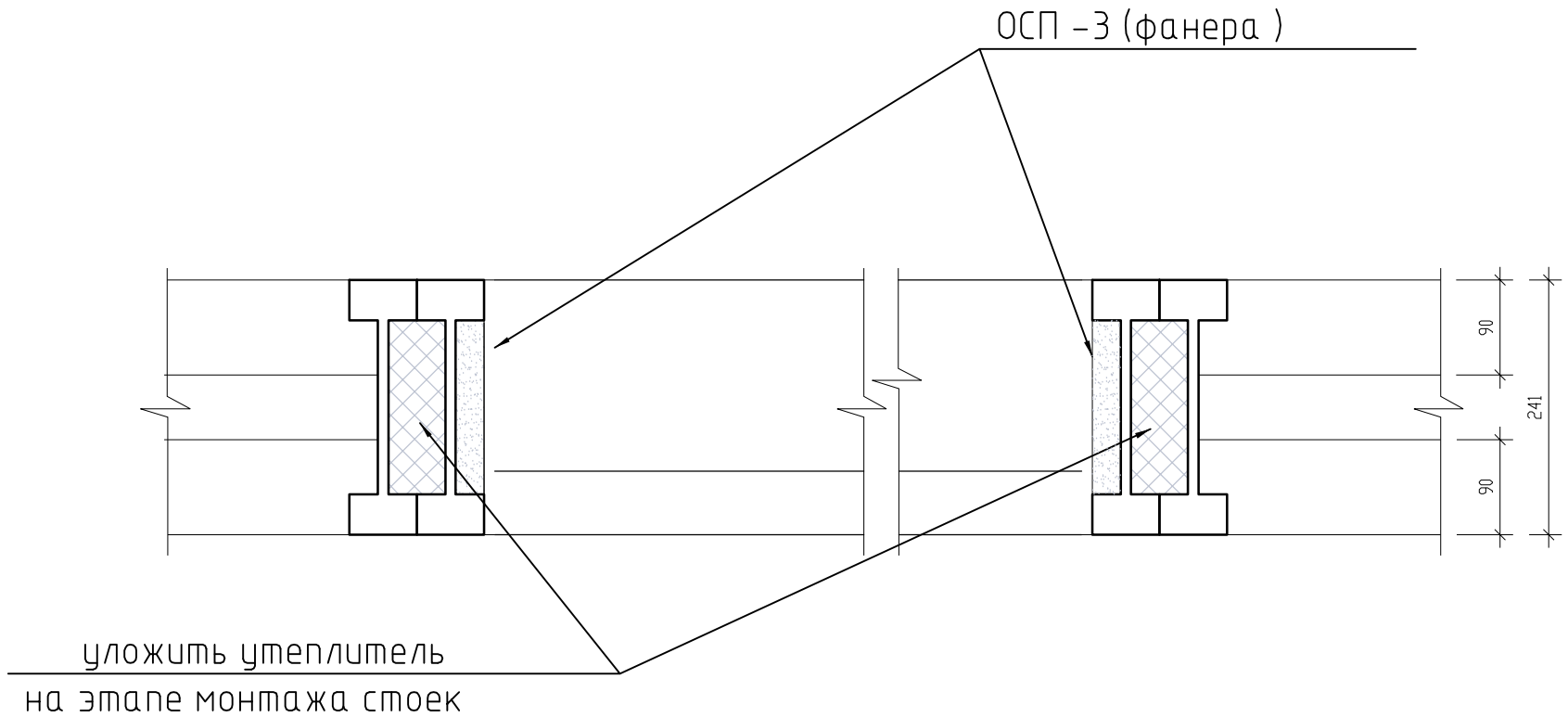

Узел крепления стойки

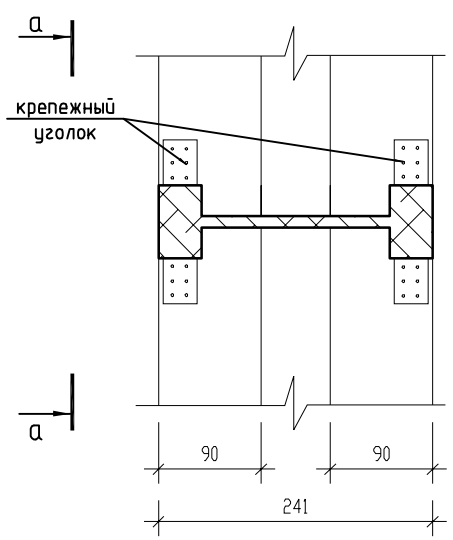

вид А-А

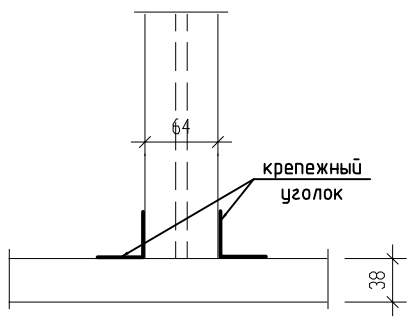

						КД		
						Московская обл., Городской округ Чехов, СНТ Факел 22		
Изм.	Кол. уч.	Лист	№ док.	Подп.	Дата			
						Дом "Омега "	Стадия	Лист	Листов
							Р	50	
Разраб.		Щербакова						
						Узел 1,Узел 2		

Копировал

А3

Узел А опирания стропил на опоре

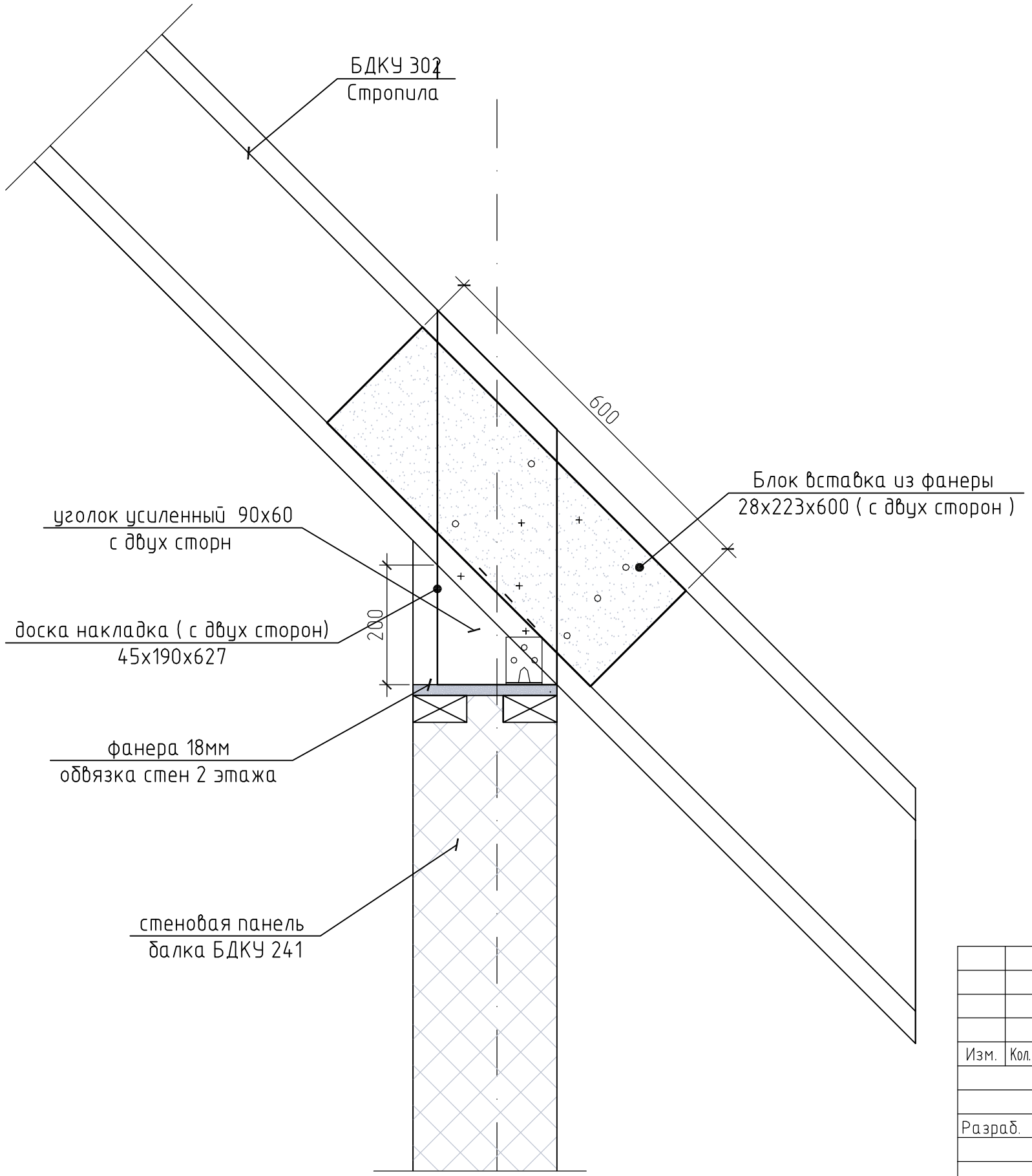

						КД			
						Московская обл., Городской округ Чехов, СНТ Факел 22			
Изм.	Кол. уч.	Лист	№ док.	Подп.	Дата				
						Дом "Омега "	Стадия	Лист	Листов
							Р	51	
Разраб.		Щербакова							
						Узел опирания стропил на опоре			

Копировал

А3

Узел Б опирания стропил в коньке

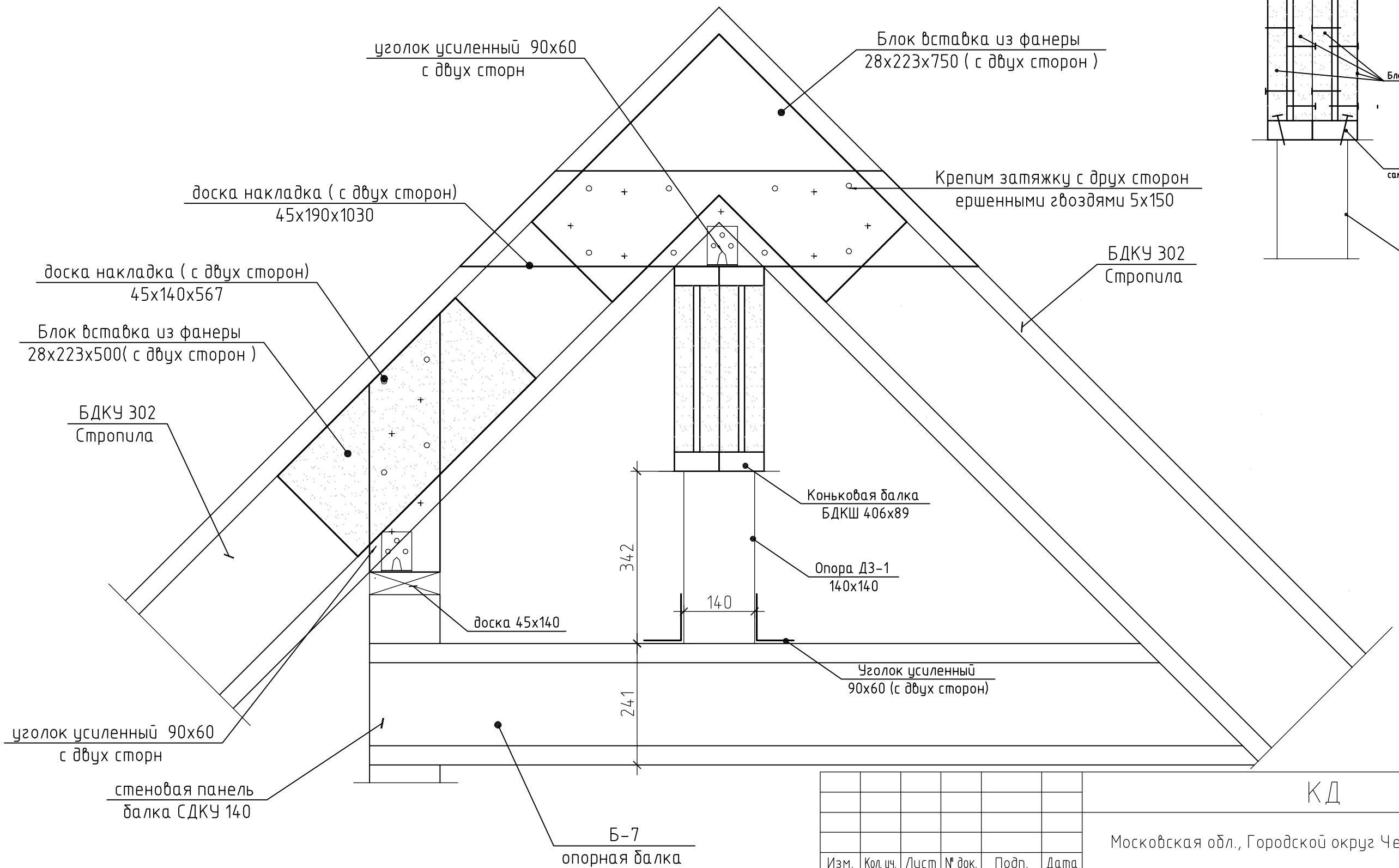

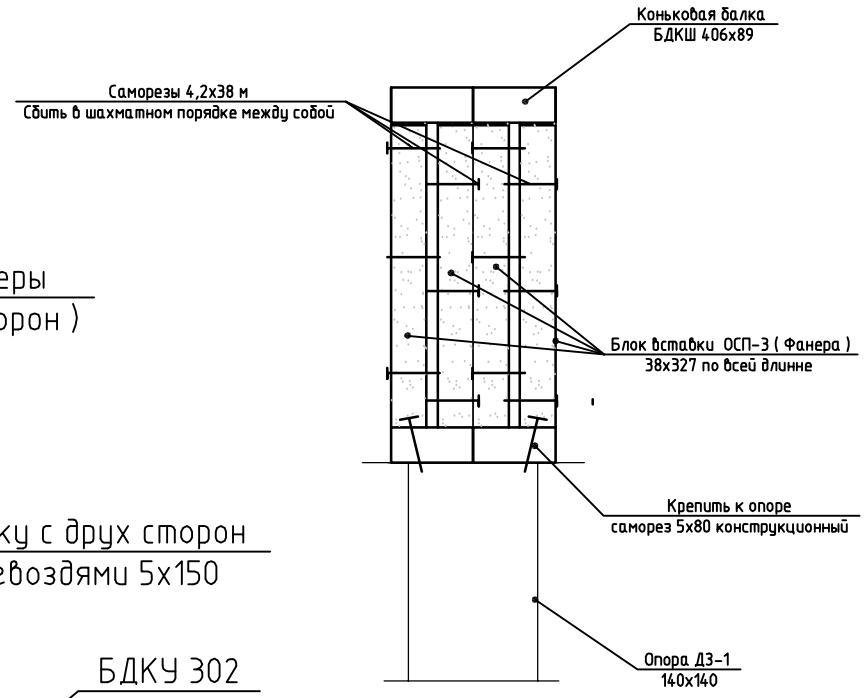

При установки вставок в двутавровую балку необходимо оставлять зазар 3 мм между вставкой и верхней полкой двутавра .Вставки можно делать из любого пиломатериала OSB(Фанера)

						КД		
						Московская обл., Городской округ Чехов, СНТ Факел 22		
Изм.	Кол. уч.	Лист	№ док.	Подп.	Дата			
						Дом "Омега "	Стадия	Лист	Листов
Разраб.		Щербакова					Р	52	
						Узел опирания стропил в коньке			

Копировал A3

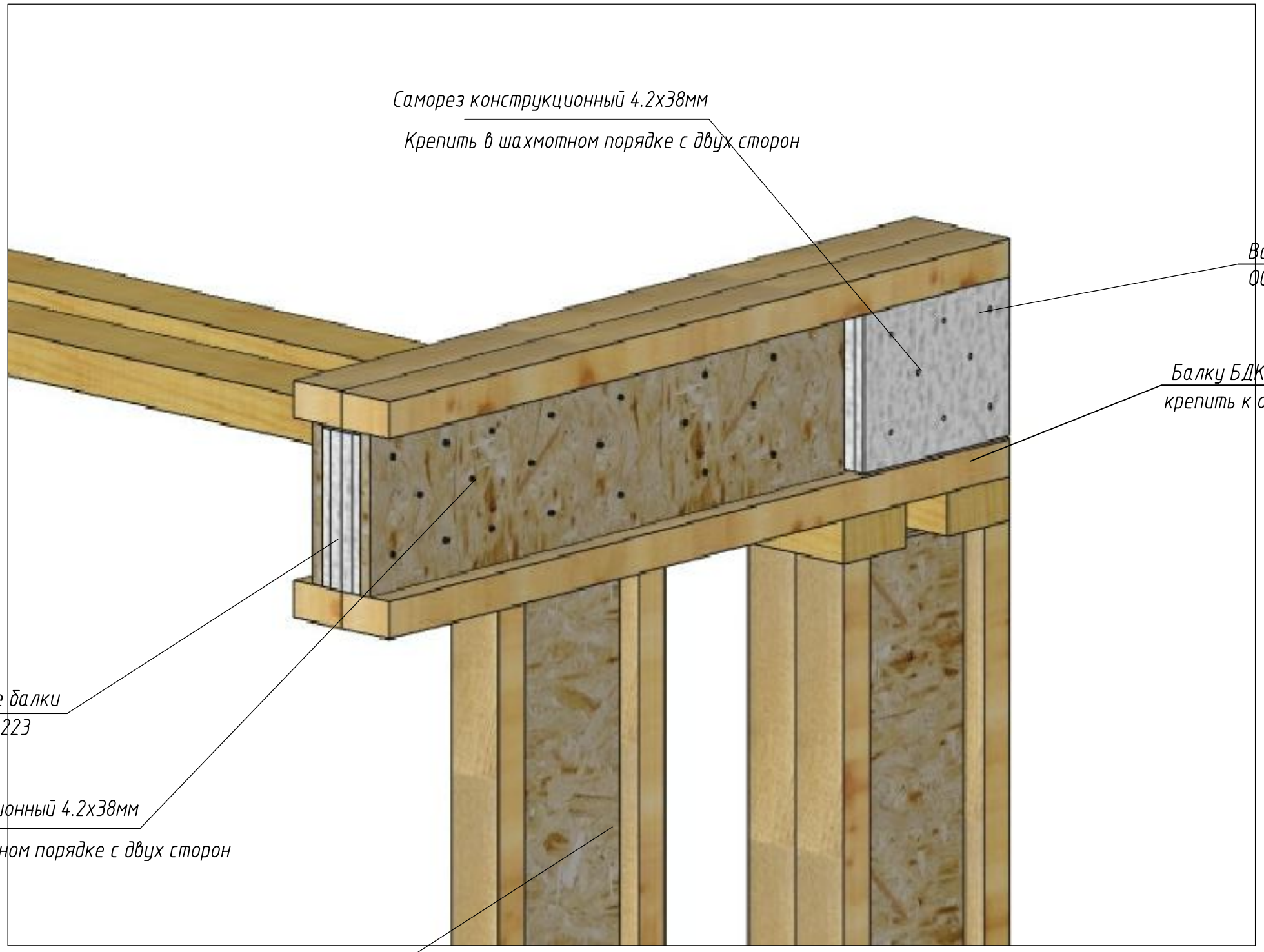

При установки вставок в двутавровую балку необходимо оставлять зазар 3 мм между вставкой и верхней полкой двутавра .Вставки можно делать из любого пиломатериала OSB(Фанера)

						КД		
						Московская обл., Городской округ Чехов, СНТ Факел 22		
Изм.	Кол. уч.	Лист	№ док.	Подп.	Дата			
						Дом "Омега "	Стадия	Лист	Листов
							Р	53	
Разраб.		Щербакова							
						Узел В (усиление балок)			

Копировал

А3