ПЛАН ПЛИТЫ НА ОТМЕТКЕ -0,00мм

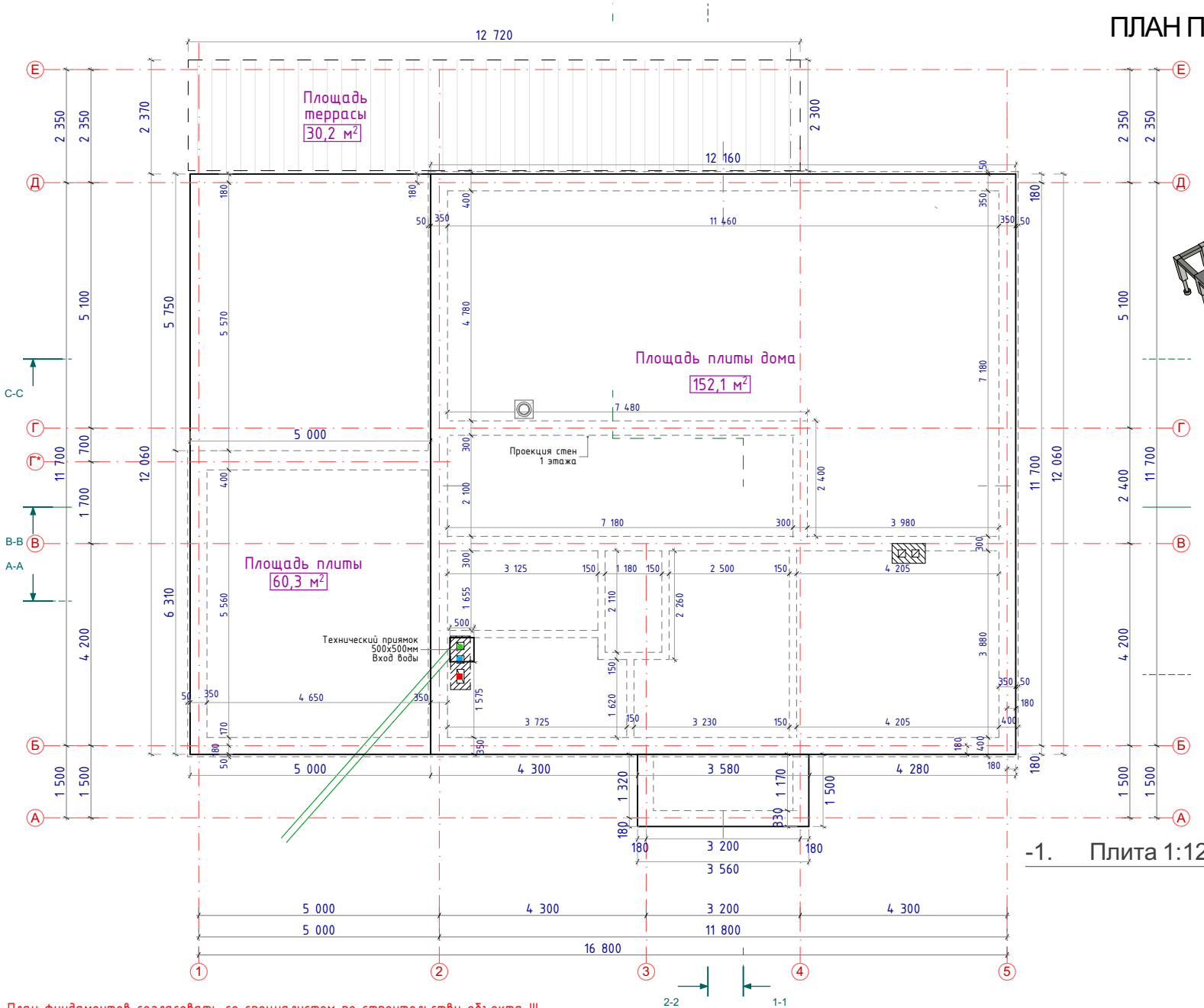

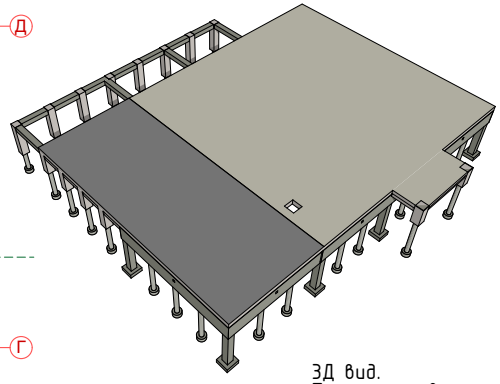

3Д вид.
Плита, ростверк на столбах

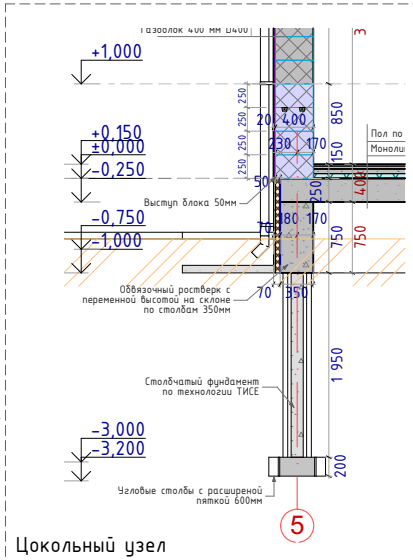

Цокольный узел

-1. Плита 1:120

План фундаментов согласовать со специалистом по строительству объекта !!!

1. Работы вести с учетом требований СНиП3,03,01-87
2. Нормативная глубина сезонного промерзания H=1,6 м.
3. Защитный слой для рабочей арматуры принять 35мм.
4. Все поверхности фундаментов, соприкасающиеся с грунтом обмазать горячим битумом за 2 раза.
5. В плите предусмотреть закладные гильзы: для канализации - Д 150мм;
   для водопровода - стальные Д 40мм; для электр. кабеля - ПНД Д 63мм. Произвести гидроизоляцию.
6. Технические проемы уточнить по месту.
7. За относительную отметку -0,00 принята отметка плиты 1 этажа.
8. По периметру здания выполнить отмостку из бетона шириной 1000мм.

Изм.	Кол.уч.	Лист	№Док.	Подп.	Дата	Московская обл., Клинский р-н, д. Богаиха. КП Новорижские Ключи, уч. 803		
ГИП						КОТТЕДЖ В АЛЬПИЙСКОМ СТИЛЕ	Стадия	Лист	Листов
ГАП							АП	2.П.05	
Рук. группы									
Проектировал		Васенев Н.В.				ПЛАН ПЛИТЫ НА ОТМЕТКЕ -0,00мм	VASENEV.RU		
Проверил									