План перепланировки на отм. +0.000

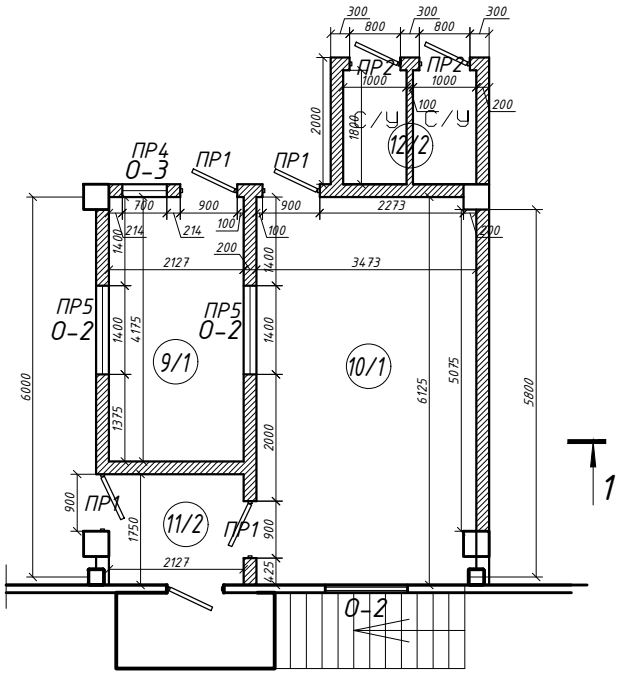

Условные бозначения

(1/1) –№ помещения/тип покрытия пола

–Проектируемые перегородки

Взам. инв. №	Подп. и дата	Инв. № подл.

Изм.	Колич.	Лист	Nдок.	Подпись	Дата
Разработал					
Проверил					
Н.контр.					
ГИП					

"Складской комплекс для стеллажного хранения с встроенным АБК"
по адресу : Московская область, Ногинский р-н, 58-й км автомагистрали Москва-Н.Новгород, промплощадка №2

Склад №3
Перепланировка АБК

Стадия	Лист	Листов
П		

План перепланировки
на отм. +0.000

Формат А3