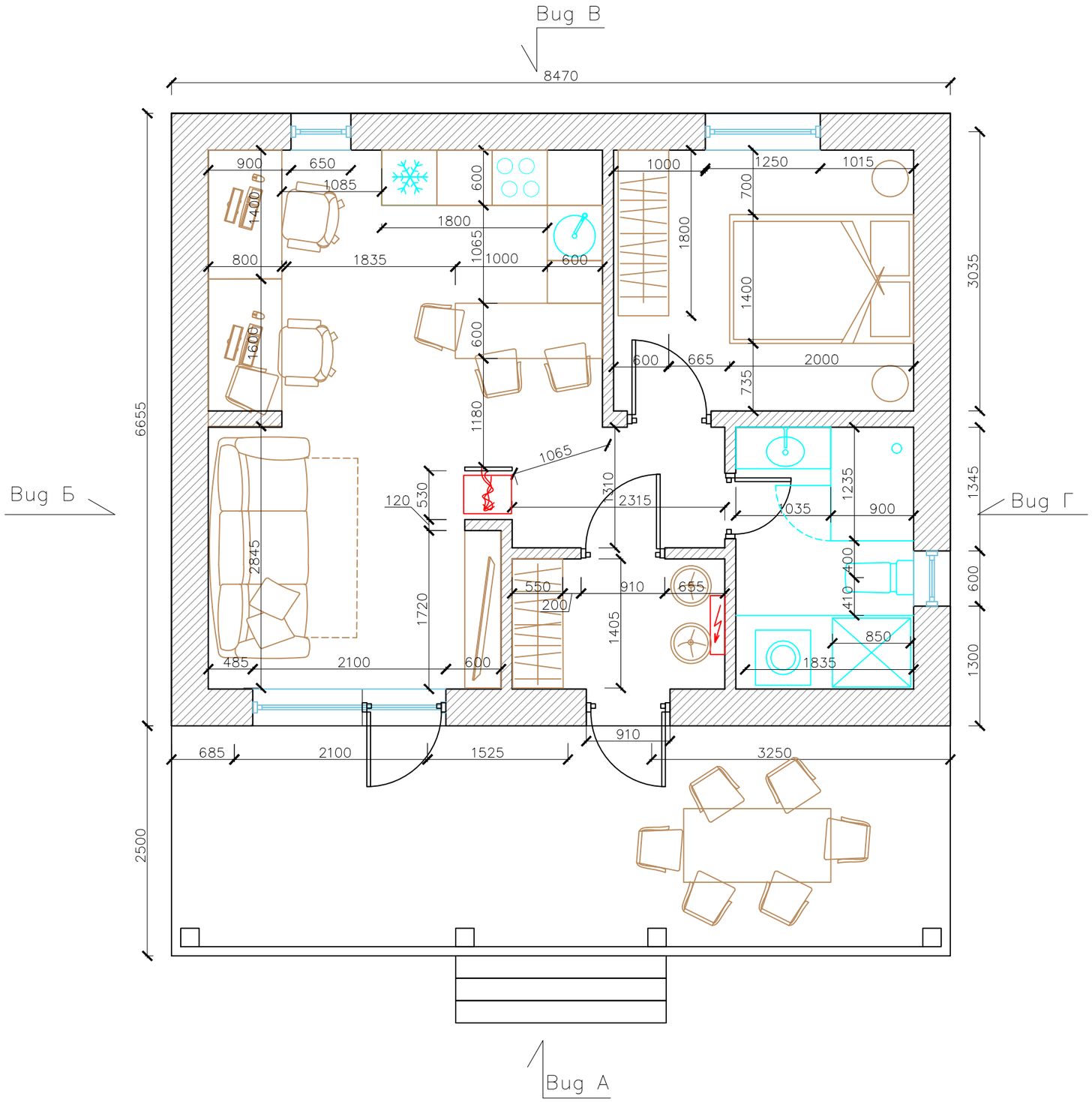
Вид В
8470
Вид Б
Вид Г
Вид А
6655
2500
3035
1345
600
1300
900
650
1085
1400
1800
1065
1000
600
800
1835
1600
1180
1250
1015
700
1400
665
2000
735
1065
120
530
2315
310
1035
1235
900
400
410
850
1835
2845
1720
550
200
910
655
1405
485
2100
600
685
1525
3250

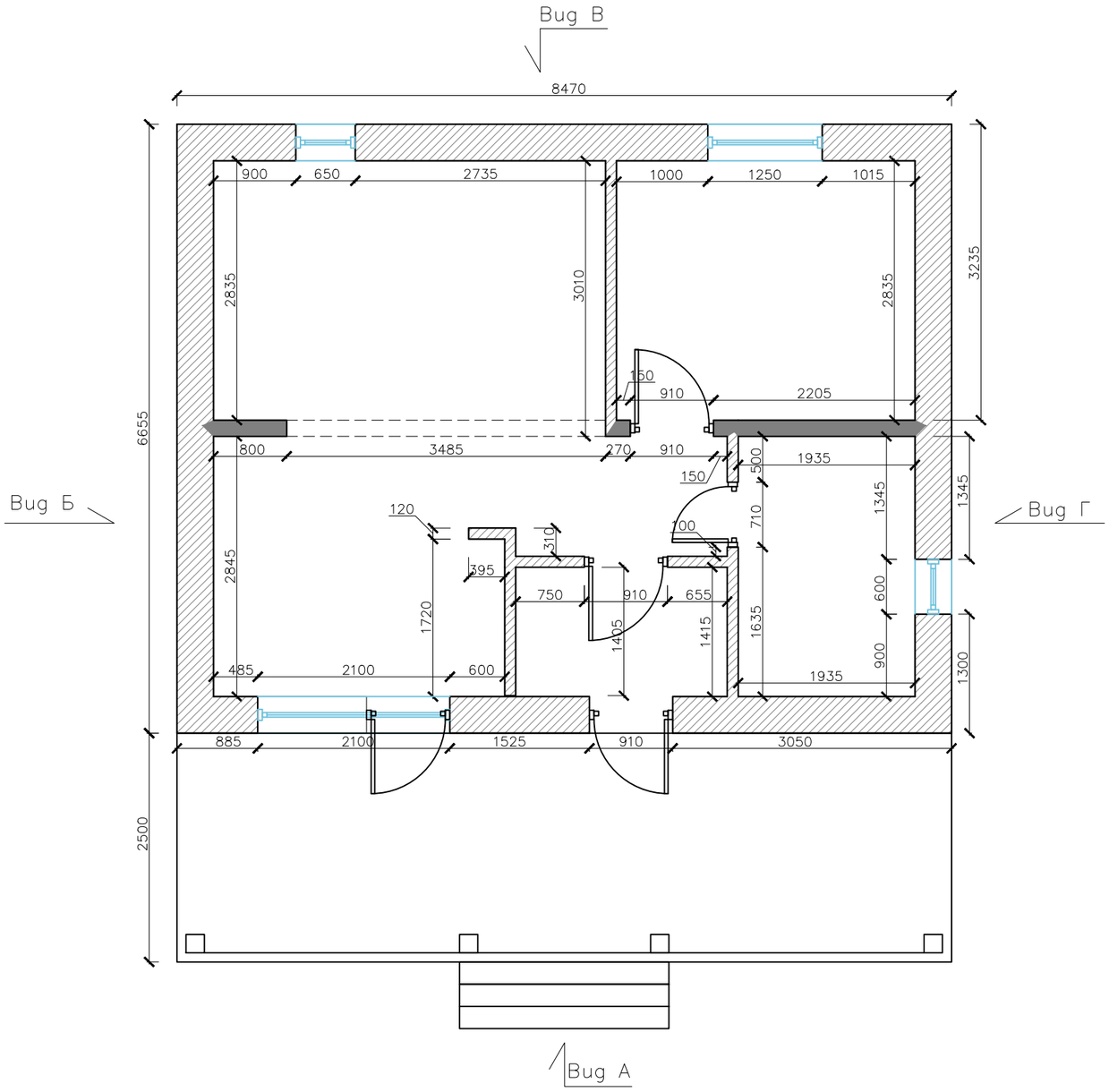
Вид В
8470
900
650
2735
1000
1250
1015
2835
3010
2835
3235
150
910
2205
6655
800
3485
270
910
1935
500
150
1345
1345
Вид Б
Вид Г
120
310
100
710
2845
395
750
910
655
600
1720
1405
1415
1635
485
2100
600
1935
900
1300
885
2100
1525
910
3050
2500
Вид А

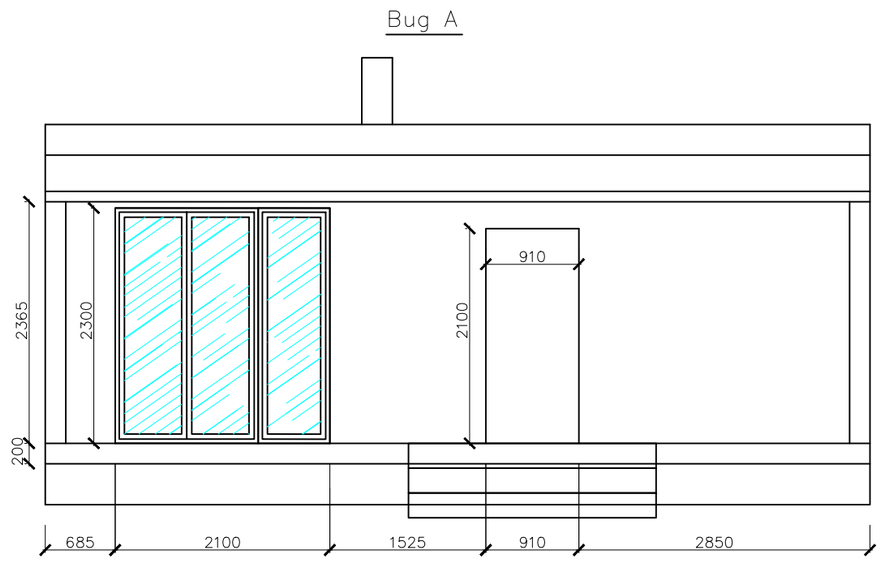
Вид А
910
2365
2300
2100
200
685
2100
1525
910
2850

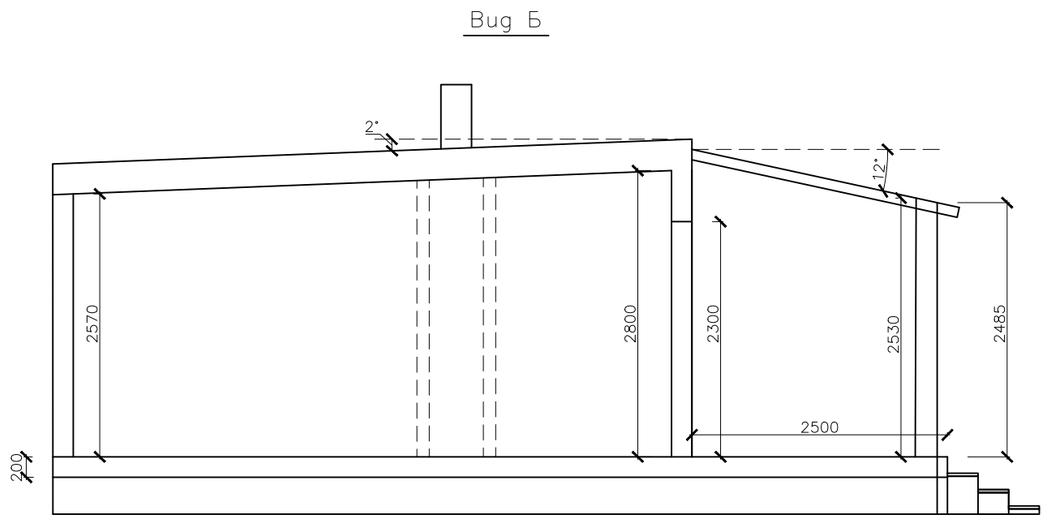
Вид Б
2°
12°
2570
2800
2300
2530
2485
2500
200

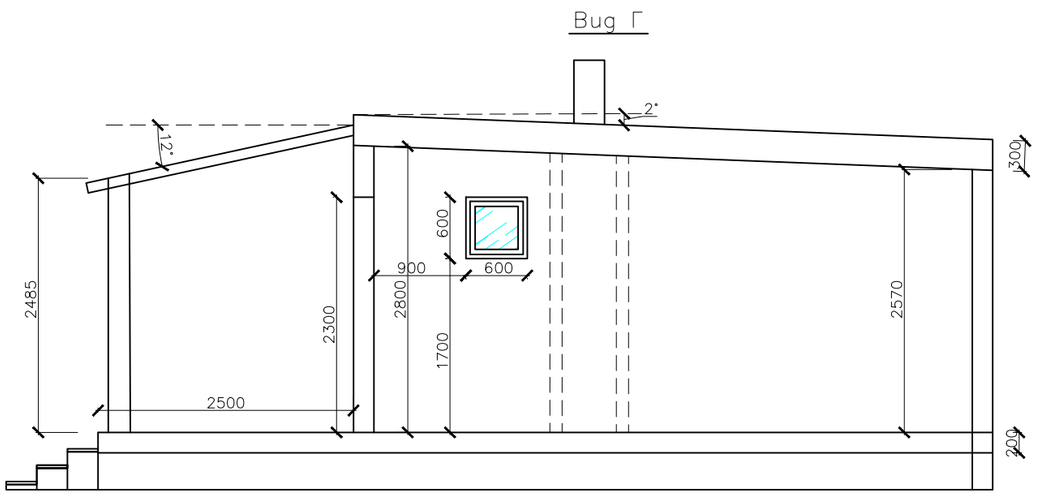
Вид Г
2°
12°
300
600
900
600
2485
2300
2800
1700
2570
2500
200

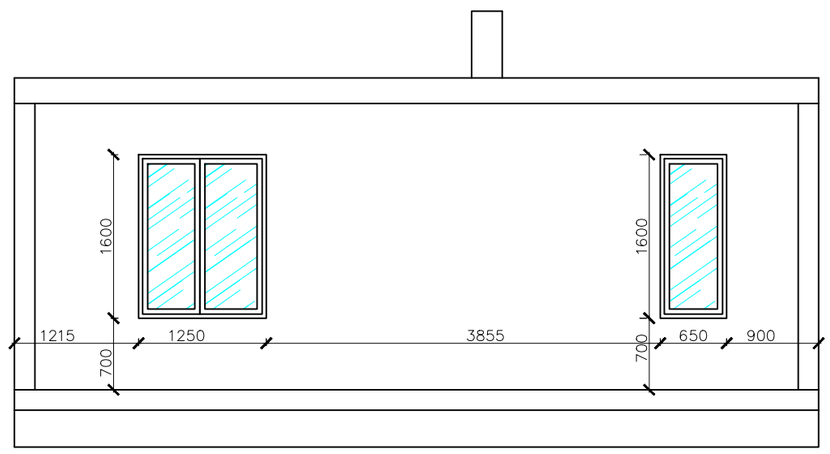
Вид В
1600
1600
1215
1250
3855
650
900
700
700