E-mail: _____@mail.ru

ИНДИВИДУАЛЬНЫЙ ЖИЛОЙ ДОМ

Регион строительства: Ленинградская область

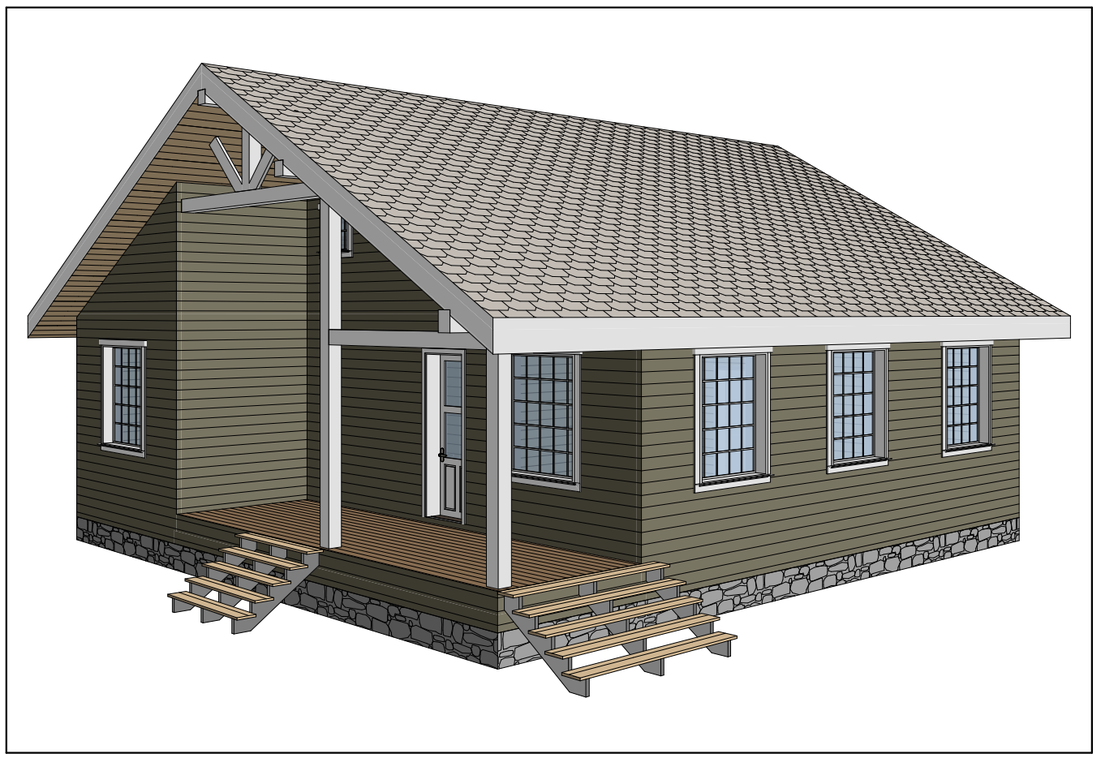

ПРОЕКТНАЯ ДОКУМЕНТАЦИЯ

20АФ01.00-ОС-12,0х13,6-133

Конструктивный раздел

Санкт-Петербург

2020

Лист	Наименование	Примечание
1	Ведомость чертежей	
2	Пояснительная записка	
3	План 1-го этажа (экспликация помещений)	
4	План 1-го этажа (обмерочный)	
5	Разрез 1-1	
6	Фасад в осях 1-14	
7	Фасады в осях А-Ж	
8	Фасады в осях 14-1	
9	Фасады в осях Ж-А	
10	Ведомость заполнения проемов	
11	Модель дома	
12	Модель каркаса	
13	План фундамента	
14	Схема монтажа обвязки свай	
15	Модель обвязки свай	
16	Узлы обвязки свай	
17	Схема сборки цокольного перекрытия	
18	Схема сборки закладных элементов цокольного перекрытия	
19	Модель цокольного перекрытия	
20	Узлы перекрытий 1	
21	Узлы перекрытий 2	
22	Схема монтажа стен 1-го этажа	
23	Модель стен 1-го этажа	
24	Схема сборки стен - Вид 1.01	
25	Схема сборки стен - Вид 1.02	
26	Схема сборки стен - Вид 1.03	
27	Схема сборки стен - Вид 1.04	
28	Схема сборки стен - Вид 1.05	
29	Схема сборки стен - Вид 1.06	
30	Схема сборки стен - Вид 1.07	
31	Схема сборки стен - Вид 1.08	
32	Схема сборки стен - Вид 1.09	
33	Схема сборки стен - Вид 1.10	
34	Схема сборки стен - Вид 1.11	
35	Схема сборки стен - Вид 1.12	
36	Схема сборки стен - Вид 1.13	
37	Схема сборки стен - Вид 1.14	

Лист	Наименование	Примечание
38	Схема сборки стен - Вид 1.15	
39	Схема сборки стен - Вид 1.16	
40	Схема сборки стен - Вид 1.17	
41	Схема сборки стен - Вид 1.18	
42	Схема сборки стен - Вид 1.19	
43	Схема сборки стен - Вид 1.20	
44	Схема сборки стен - Вид 1.21	
45	Схема сборки стен - Вид 1.22	
46	Схема монтажа опорных конструкций 1-го этажа	
47	Схема монтажа второй верхней обвязки стен 1-го этажа	
48	Узлы стен 1	
49	Узлы стен 2	
50	Узлы стен 3	
51	Узлы стен 4	
52	Схема сборки чердачного перекрытия	
53	Модель чердачного перекрытия	
54	Схема опорных и фасадных конструкций стропильной системы 1.1	
55	Схема опорных и фасадных конструкций стропильной системы 1.2	
56	Модель опорных и фасадных конуструкций	
57	Схема сборки стен - Вид Ч.01	
58	Схема сборки стен - Вид Ч.02	
59	Схема сборки стен - Вид Ч.03	
60	Схема сборки стен - Вид Ч.04	
61	План кровли 1	
62	Схема расположения стропил 1	
63	Модель стропильной системы 1	
64	Разрез 3-3	
65	План кровли крыльца	
66	Схема расположения элементов стропильной системы крыльца	
67	Схема расположения элементов террасы	
68	Модель стропильной системы крыльца	
69	Спецификация пиломатериала силового каркаса 1	
70	Спецификация пиломатериала силового каркаса 2	
71	Сводные данные	

Общие данные

Регион строительства	Ленинградская область
Снеговой район	III
Ветровой район	II
Конструктивная схема	Деревянный каркас
Габаритные размеры каркаса здания, м	12,0x13,6
Тип фундамента	Свайно-винтовой
Пиломатериал стоек наружных стен, мм	150x50
Шаг стоек наружных стен в свету, мм	590
Объем пиломатериала каркаса, м^3	29,35

Технико-экономические показатели

Расчетный метраж*, м^2	133
Этажность здания	1 этаж
Высота 1-го этажа, м	2,75
Высота 2-го этажа, м	н/п
Минимальная высота 2-го этажа, м	н/п
Площадь застройки, м^2	137,15
Общая площадь помещений, м2	94,61
Общая площадь (помещений, балконов, террас и т.п.), м2	115,72

* Условная величина, используемая компанией для расчета стоимости услуг проектирования (подробнее см. в ТЗ)

Ведомость помещений 1-го этажа

№ п/п	Наименование	Площадь
1.1	Терраса	17,55
1.2	Крыльцо	3,55
1.3	Корридор 2	2,35
1.4	Кухня-гостинная	28,05
1.5	Комната 1	12,71
1.6	Комната 2	12,68
1.7	Комната 3	11,00
1.8	Комната 4	8,31
1.9	Котельная	6,96
1.10	Ванная	4,49
1.11	Холл	3,59
1.12	Корридор 1	3,29
1.13	Туалет	1,20
		115,72 м²

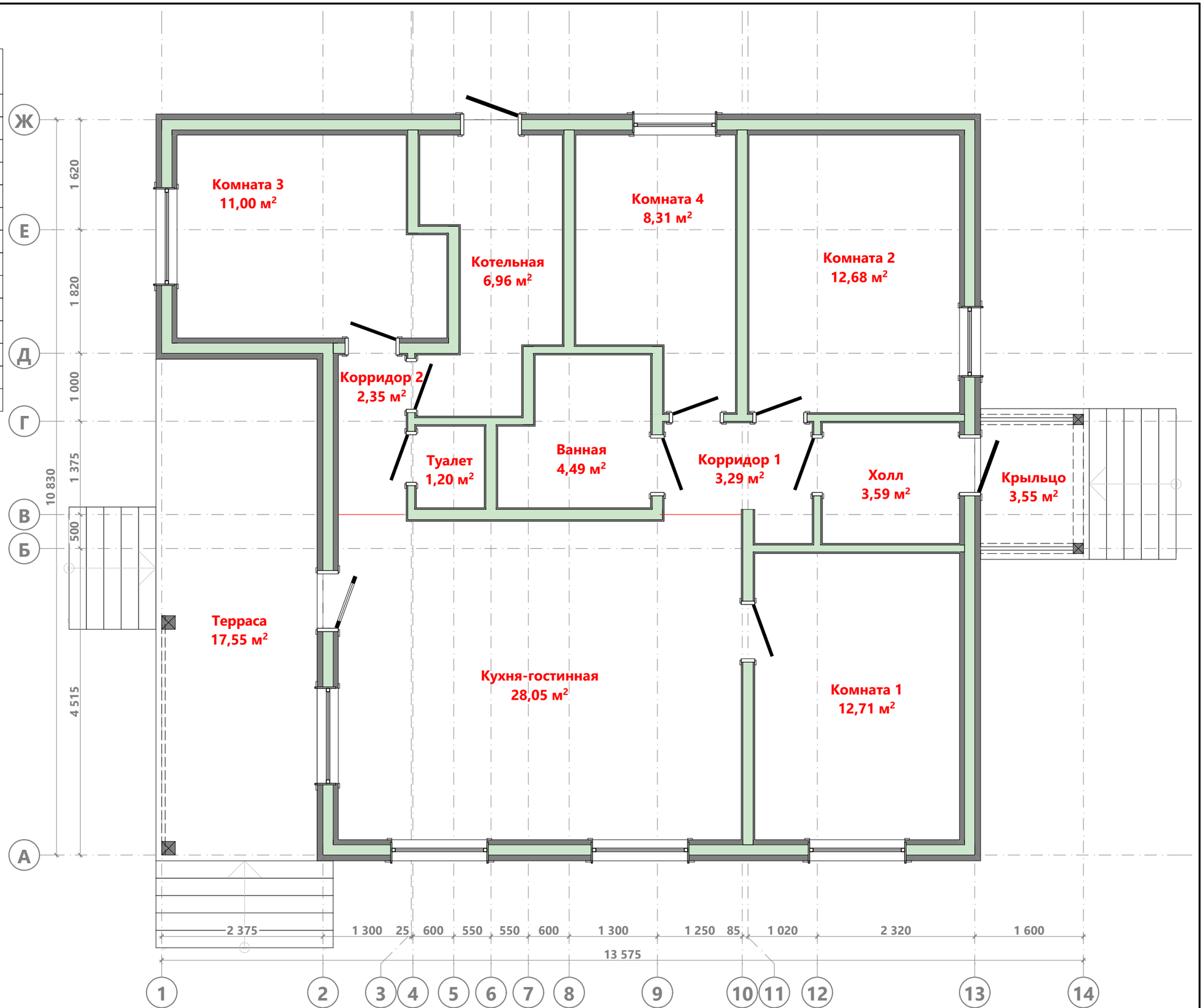

В 01.0	Разработал: Проверил: Дата публикации: 15.03.2020	ИНДИВИДУАЛЬНЫЙ ЖИЛОЙ ДОМ Ленинградская область	**20АФ01.00-ОС-12,0х13,6-133** Раздел КР	План 1-го этажа (экспликация помещений)	Из 71

Примечание:

1. Толщина каркаса наружных стен 150 мм.
2. Толщина каркаса внутренних перегородок 150 мм (за искл. указанных отдельно).
3. Толщина слоя наружной отделки 85 мм.
4. Толщина слоя внутренней отделки наружных стен 75 мм.
5. Толщина слоя внутренней отделки внутренних перегородок 25 мм.
6. В качестве размера дверного проема указан размер по проему.
7. В качестве размера оконного проема указана ширина оконного блока.

В 01.0	Разработал: Проверил: Дата публикации: 15.03.2020	ИНДИВИДУАЛЬНЫЙ ЖИЛОЙ ДОМ Ленинградская область	**20АФ01.00-ОС-12,0х13,6-133** Раздел КР	План 1-го этажа (обмерочный)	Из 71

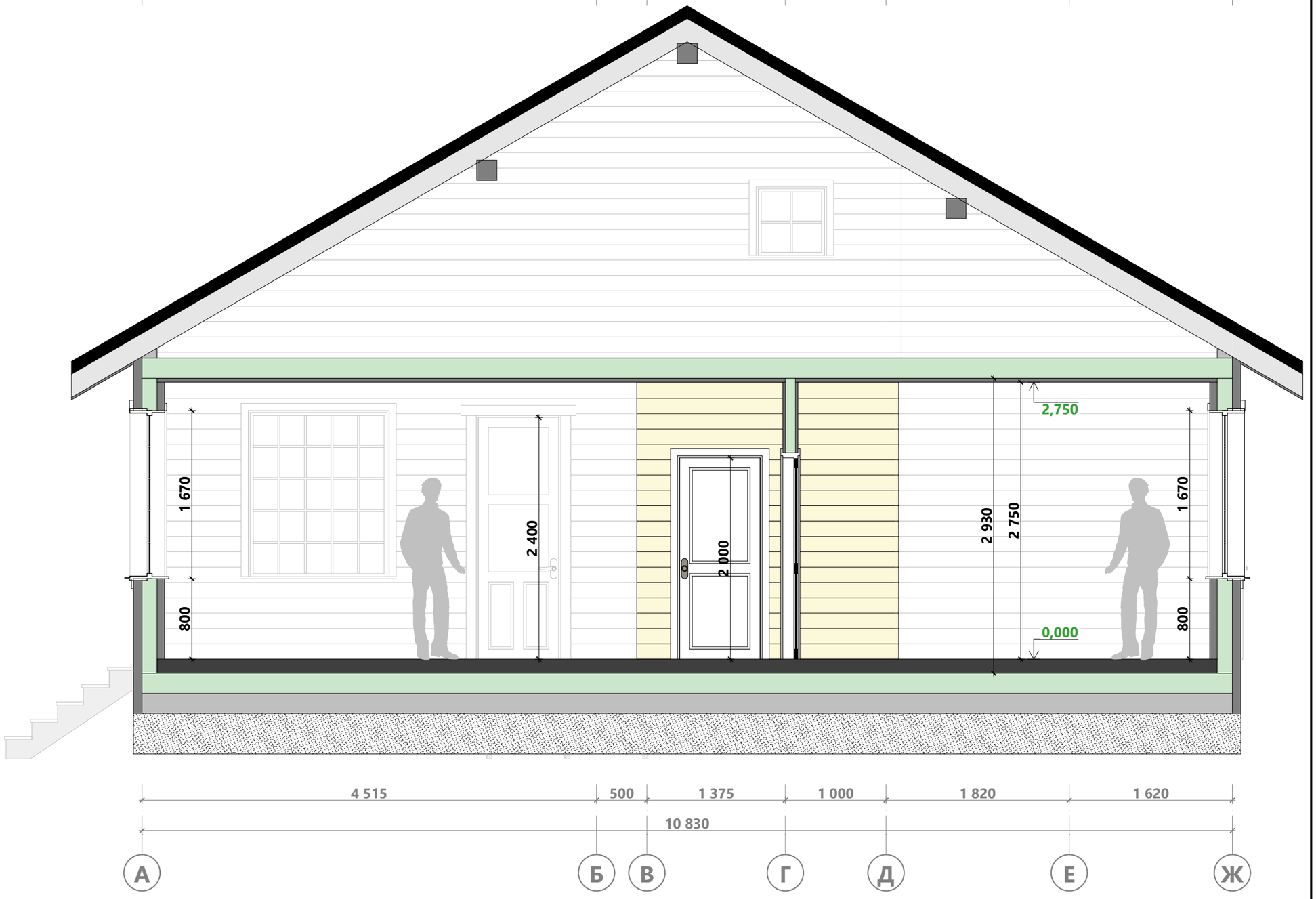

Примечание:
1. Толщина каркаса перекрытий 200 мм.
2. Толщина каркаса стропил 200 мм.
3. Толщина слоя наружной отделки 85 мм.
4. Толщина слоя внутренней отделки наружных стен 75 мм.
5. Толщина слоя внутренней отделки внутренних перегородок 25 мм.
6. Толщина отделки пола 1-го этажа 140 мм.
7. Толщина отделки потолка 1-го этажа 40 мм.
8. В качестве высоты дверного проема указана высота дверного полотна.
9. За уровень 0,000 принят уровень чистового покрытия пола 1-го этажа.
10. Высота фигуры человека 1800 мм.

В 01.0	Разработал: Проверил: _____ Дата публикации: 15.03.2020	ИНДИВИДУАЛЬНЫЙ ЖИЛОЙ ДОМ Ленинградская область	**20АФ01.00-ОС-12,0х13,6-133** Раздел КР	Разрез 1-1	Из 71

В 01.0	Разработал: Проверил: Дата публикации: 15.03.2020	ИНДИВИДУАЛЬНЫЙ ЖИЛОЙ ДОМ Ленинградская область	**20АФ01.00-ОС-12,0х13,6-133** Раздел КР	Фасад в осях 1-14	Из 71

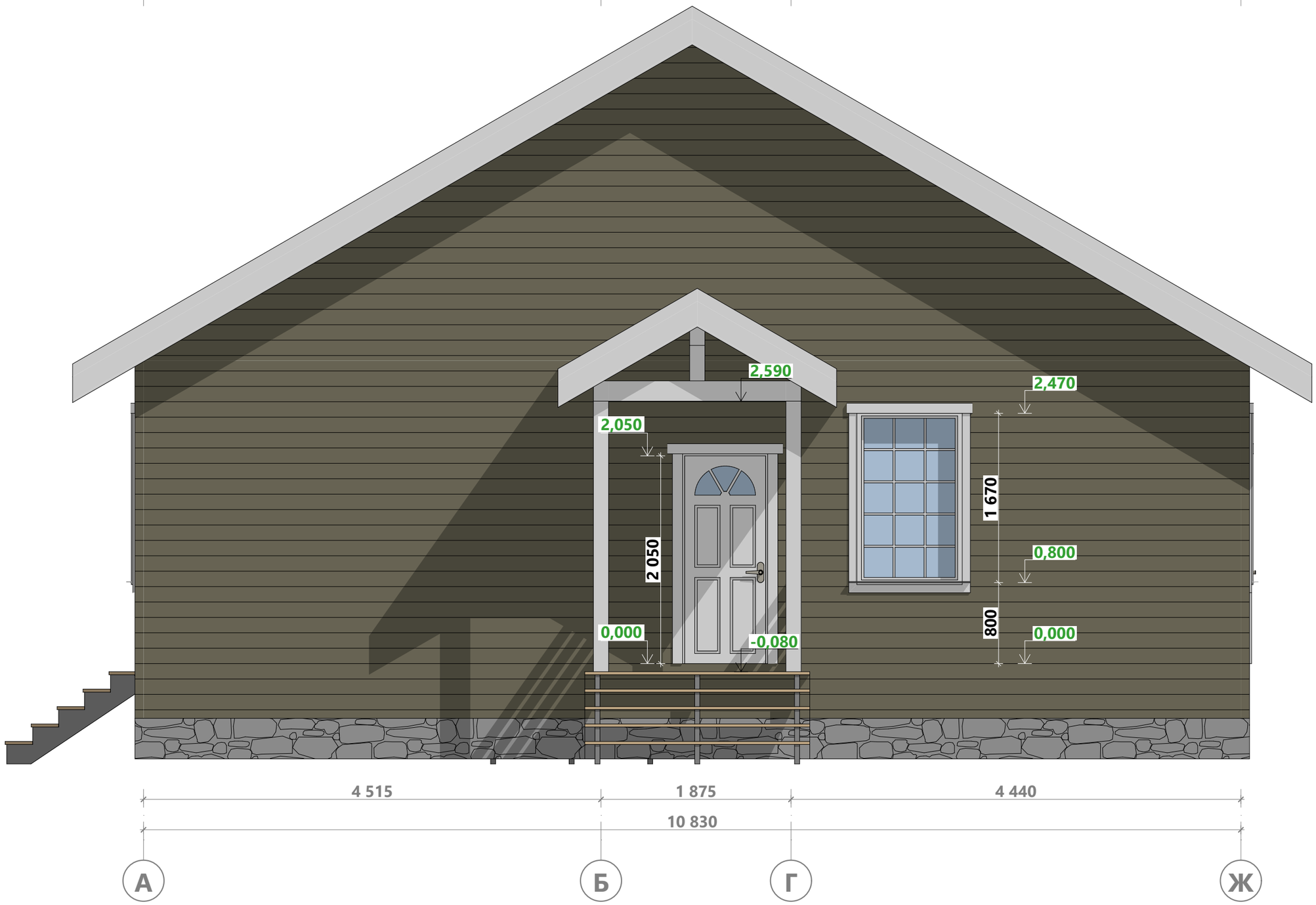

В 01.0	Разработал: Проверил: Дата публикации: 15.03.2020	ИНДИВИДУАЛЬНЫЙ ЖИЛОЙ ДОМ Ленинградская область	**20АФ01.00-ОС-12,0х13,6-133** Раздел КР	Фасады в осях А-Ж	Из 71

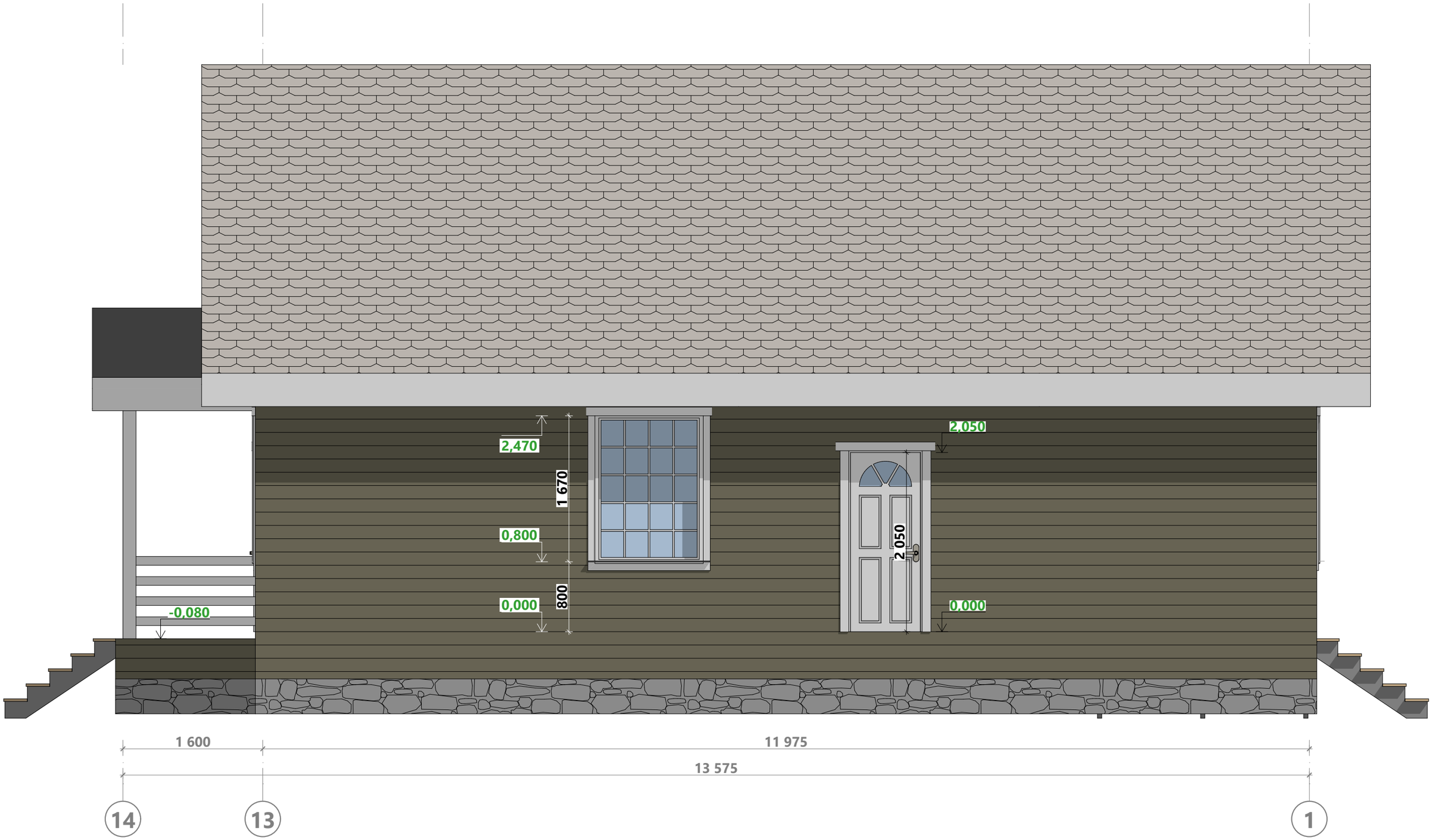

В 01.0	Разработал: Проверил: Дата публикации: 15.03.2020	ИНДИВИДУАЛЬНЫЙ ЖИЛОЙ ДОМ Ленинградская область	**20АФ01.00-ОС-12,0х13,6-133** Раздел КР	Фасады в осях 14-1	Из 71	

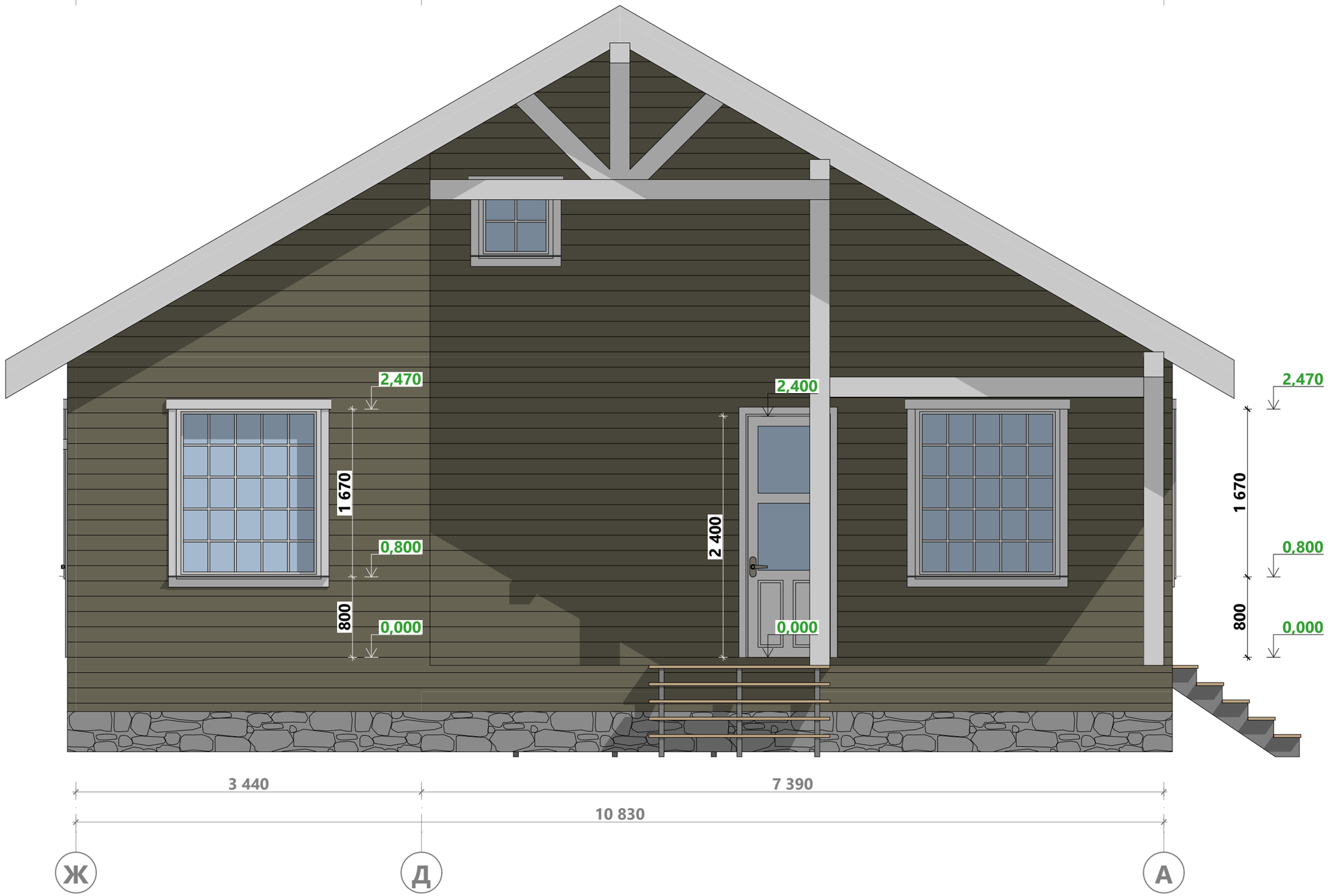

В 01.0	Разработал: Проверил: Дата публикации: 15.03.2020	ИНДИВИДУАЛЬНЫЙ ЖИЛОЙ ДОМ Ленинградская область	**20АФ01.00-ОС-12,0х13,6-133** Раздел КР	Фасады в осях Ж-А	Из 71

Ведомость заполнения оконных проемов

Поз.	Вид с наружней стороны здания	Размеры оконного блока (Ш х В)	Кол-во	Площадь оконного блока
Вент-1	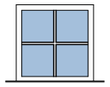	700×700	1	0,49
ОК-1	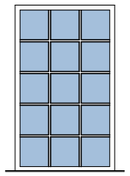	1 000×1 670	1	1,67
ОК-2	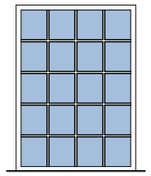	1 200×1 670	1	2,00
ОК-3	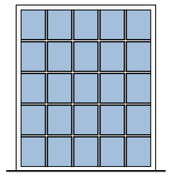	1 400×1 670	5	2,34
			8	**15,85 м²**

Ведомость заполнения дверных проемов

Поз.	Вид спереди	Размеры полотна (Ш х В)	Ори-ция	Кол-во	Площадь Проема
ДВ-1		700×2 000	П	2	1,64
ДВ-2		700×2 000	Л	3	1,64
ДВ-3	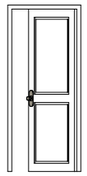	800×2 000	П	2	1,85
ДВ-4	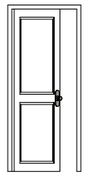	800×2 000	Л	1	1,85
ДВ-5		800×2 050	Л	1	1,89
ДВ-6		800×2 050	Л	1	1,89
ДВ-7	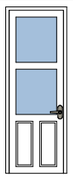	800×2 400	Л	1	2,21
				11	**19,72 м²**

Примечание:

1. Размеры оконных блоков указаны без учета подставочного профиля

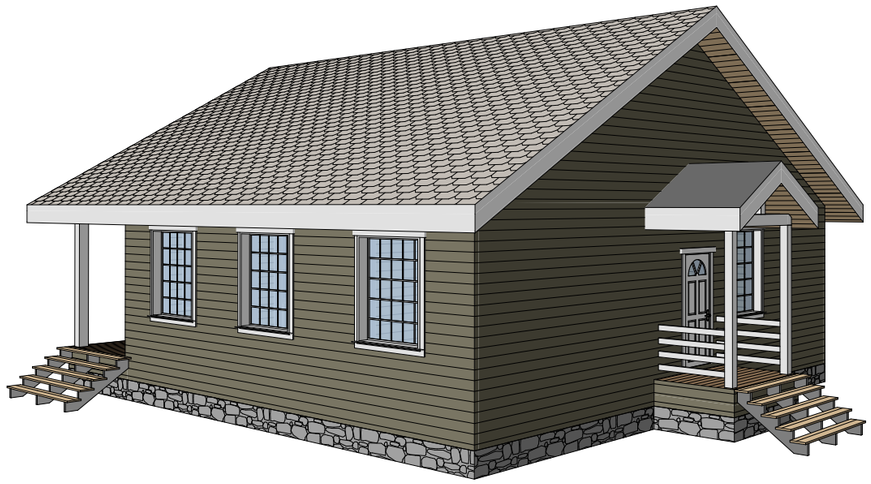

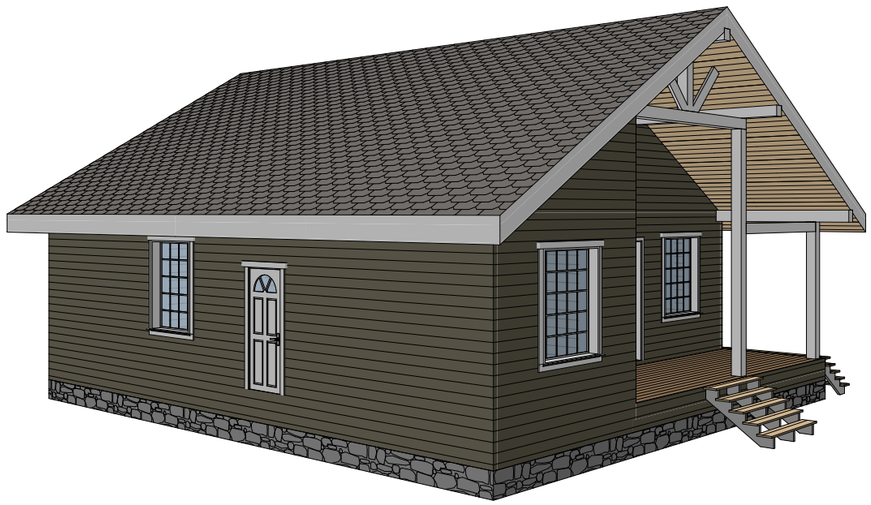

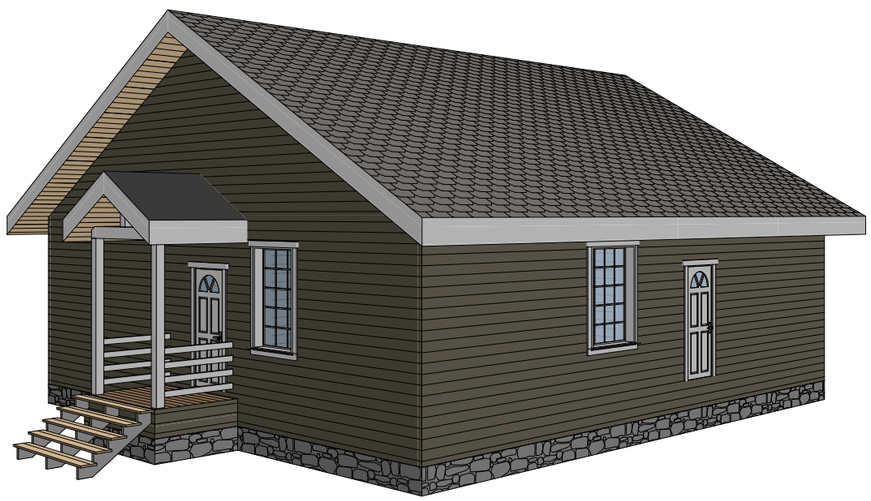

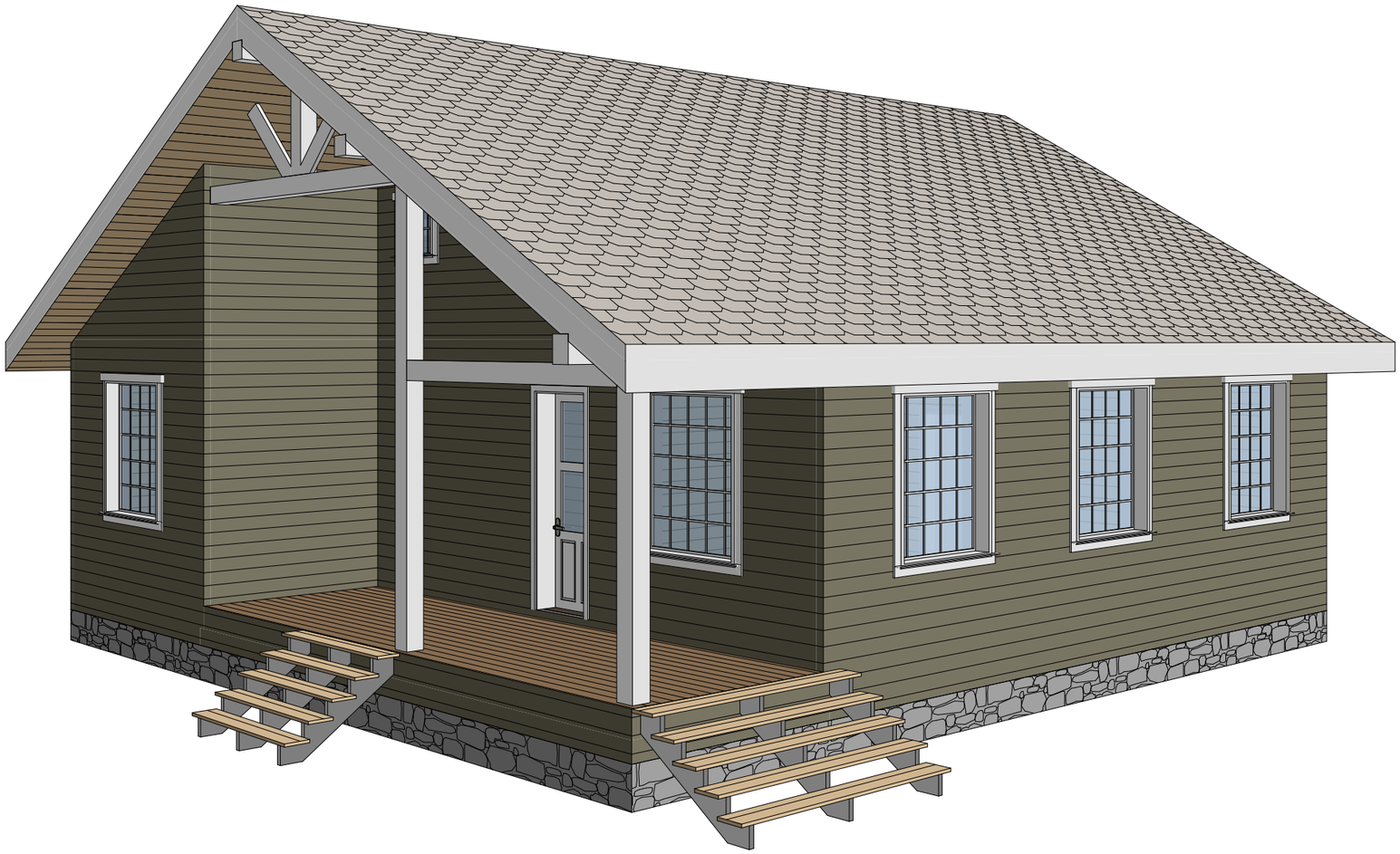

В 01.0	Разработал: Проверил: Дата публикации: 15.03.2020	ИНДИВИДУАЛЬНЫЙ ЖИЛОЙ ДОМ Ленинградская область	**20АФ01.00-ОС-12,0х13,6-133** Раздел КР	Модель дома	Из 71	

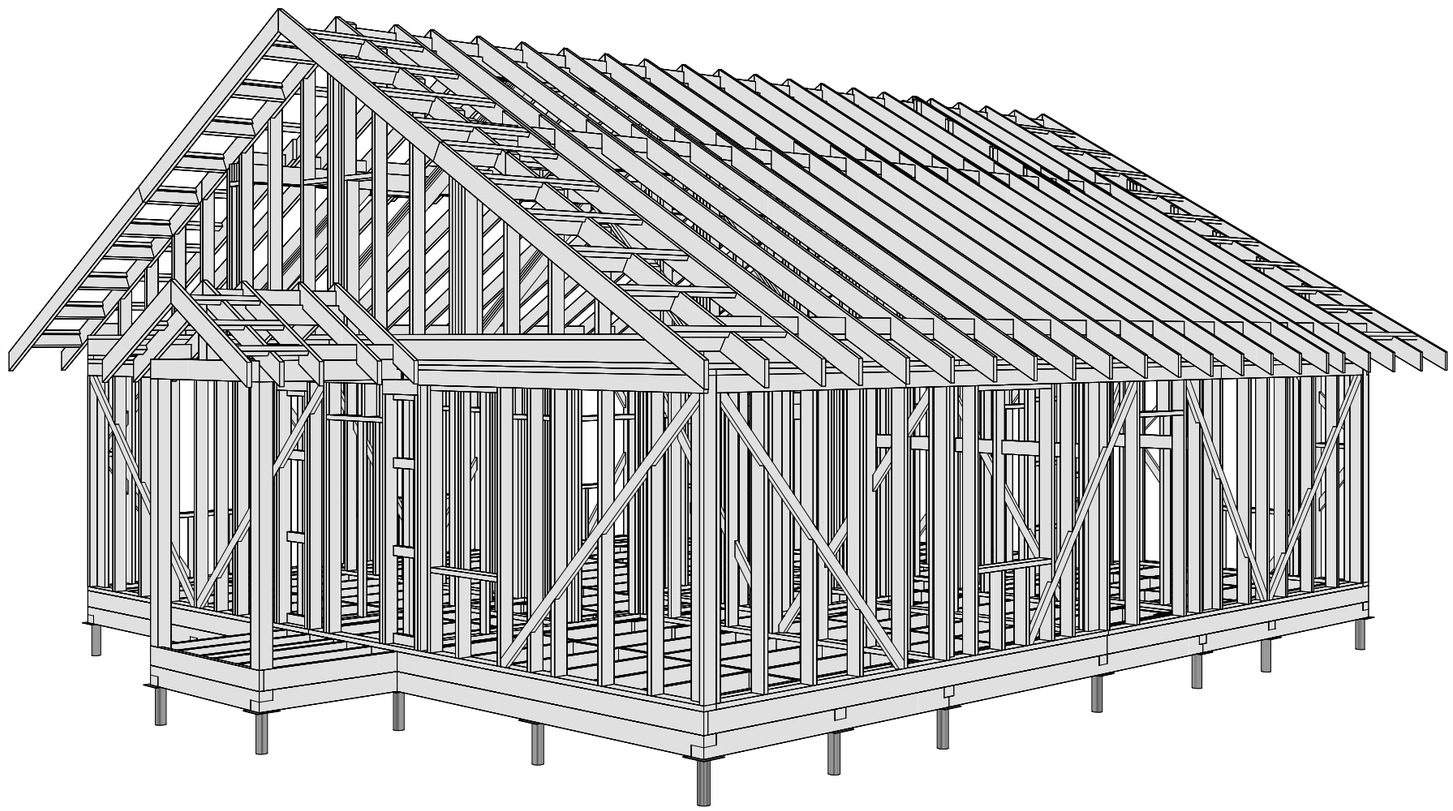

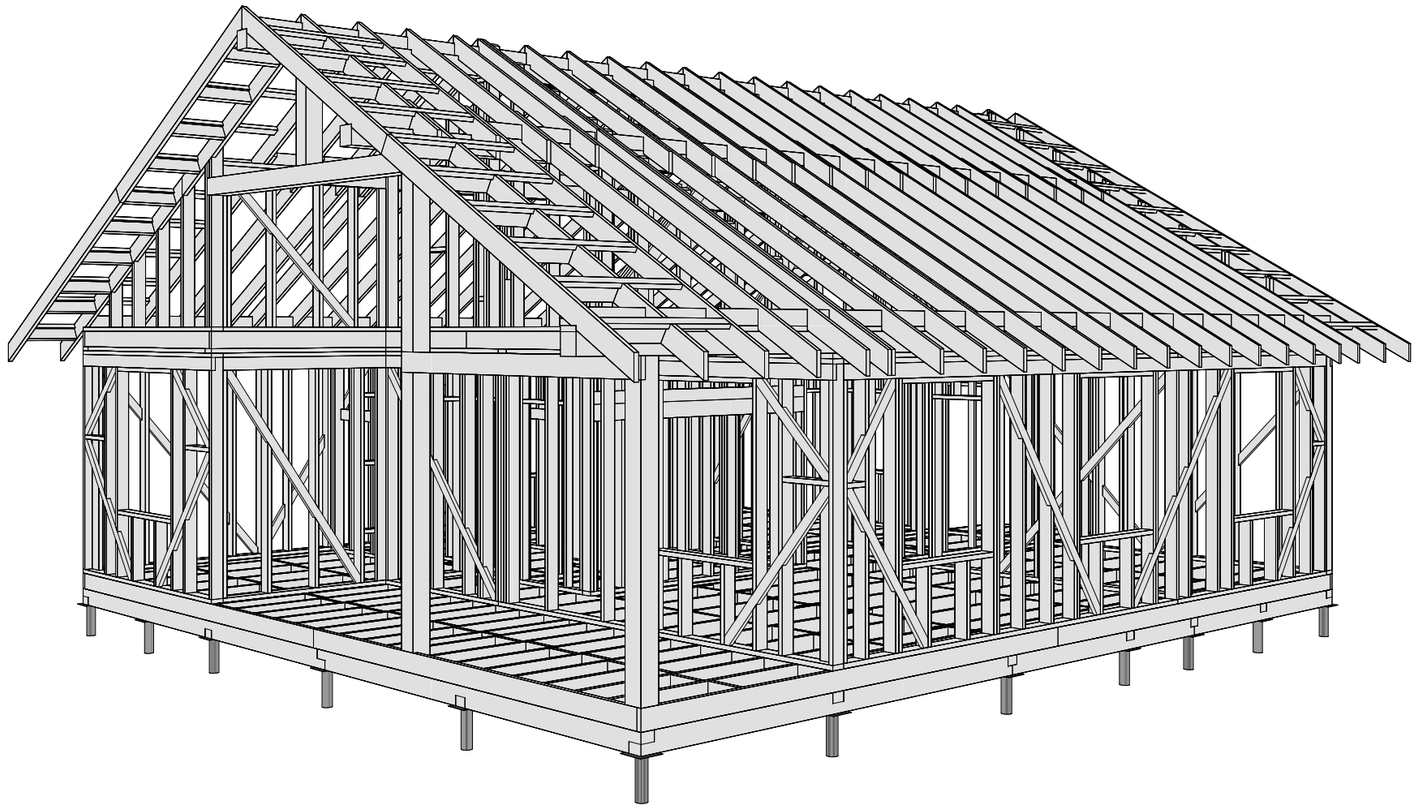

В 01.0	Разработал: Проверил: Дата публикации: 15.03.2020	ИНДИВИДУАЛЬНЫЙ ЖИЛОЙ ДОМ Ленинградская область	**20АФ01.00-ОС-12,0х13,6-133** Раздел КР	Модель каркаса	Из 71	

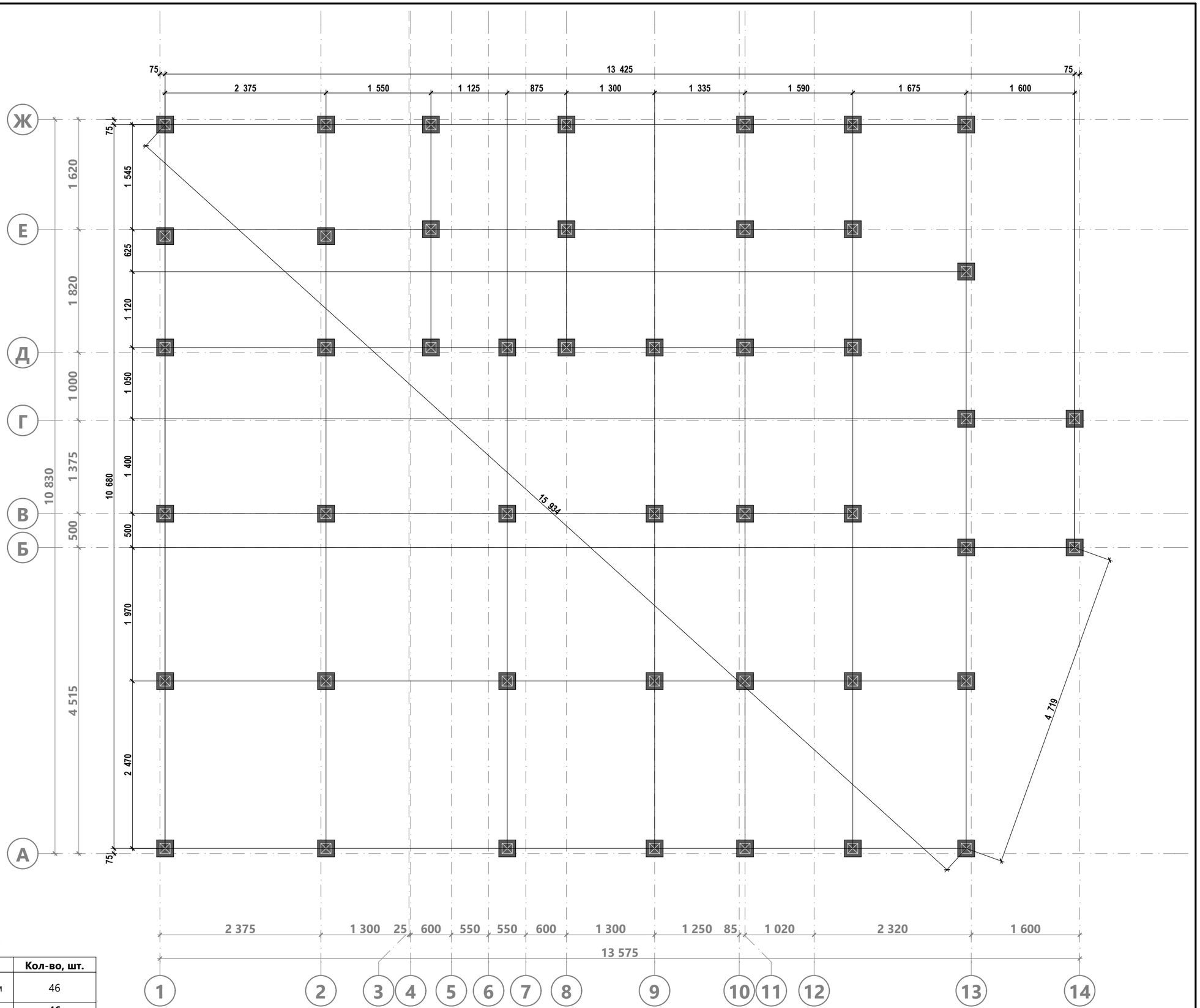

Спецификация свай Ж/Б

Усл. обозн.	Наименование	Кол-во, шт.
⊠	Ж/б забивная свая 150х150 мм с оголовком	46
		46

В 01.0	Разработал: Проверил: _____ Дата публикации: 15.03.2020	ИНДИВИДУАЛЬНЫЙ ЖИЛОЙ ДОМ Ленинградская область	**20АФ01.00-ОС-12,0х13,6-133** Раздел КР	План фундамента	Из 71

Спецификация обвязки свай

Поз.	Сечение, мм	Длина, мм	Кол-во, шт.	Общий вид
Б003	200 x 150	1 410	1	
Б005*	200 x 150	1 750	2	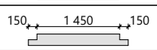
Б006	200 x 150	2 050	1	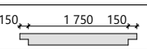
Б007	200 x 150	1 900	1	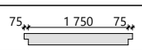
Б009	200 x 150	2 525	1	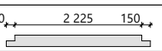
Б009*	200 x 150	2 525	1	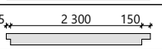
Б010	200 x 150	2 545	2	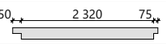
Б011	200 x 150	2 620	1	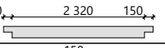
Б012	200 x 150	3 340	2	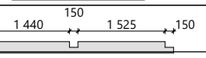
Б013	200 x 150	3 365	2	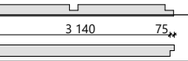
Б014	200 x 150	3 415	1	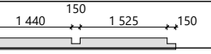
Б015	200 x 150	3 440	2	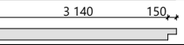
Б016	200 x 150	3 510	1	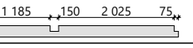
Б017	200 x 150	4 000	1	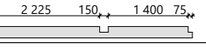
Б018	200 x 150	4 415	1	
Б019	200 x 150	4 515	1	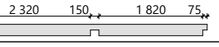
Б020	200 x 150	4 635	1	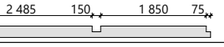
Б021	200 x 150	4 920	2	
Б022	200 x 150	4 925	1	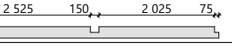
Б023	200 x 150	5 015	1	
Б023*	200 x 150	5 015	1	
Б024	200 x 150	5 070	1	
Б025	200 x 150	5 090	1	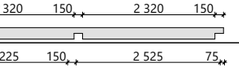
Б026	200 x 150	5 125	1	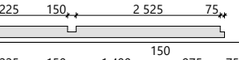
Б026*	200 x 150	5 125	1	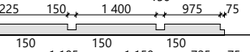
Б027	200 x 150	5 175	1	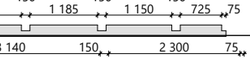
Б028	200 x 150	5 815	1	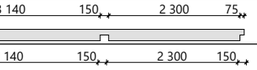
Б029	200 x 150	5 890	1	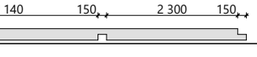
Т021	200 x 50	1 750	1	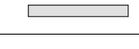
Т026	200 x 50	2 000	1	
Т030	200 x 50	2 320	2	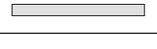
Т072	200 x 50	4 770	1	
			39	

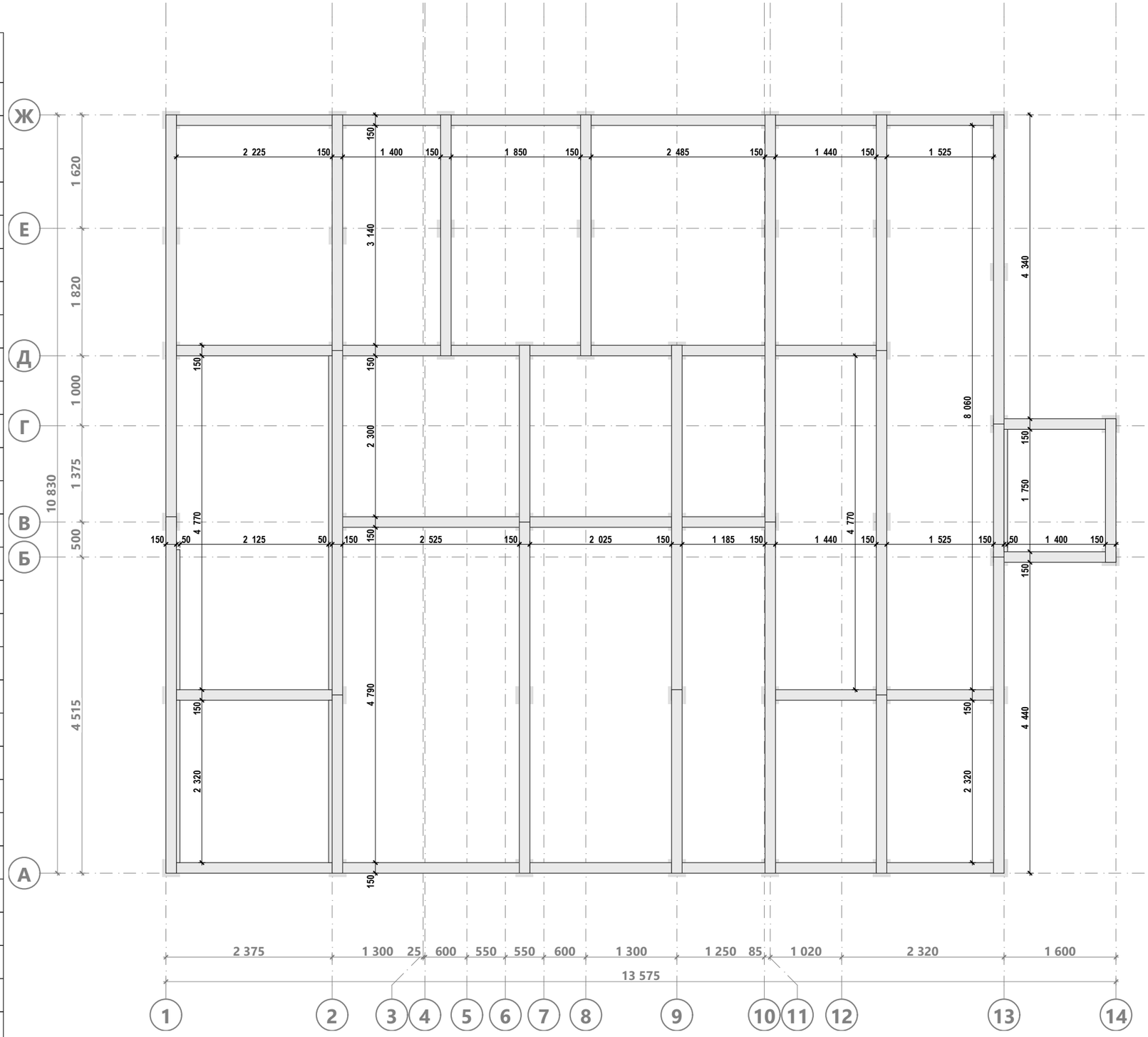

В 01.0	Разработал: Проверил: Дата публикации: 15.03.2020	ИНДИВИДУАЛЬНЫЙ ЖИЛОЙ ДОМ Ленинградская область	**20АФ01.00-ОС-12,0х13,6-133** Раздел КР	Схема монтажа обвязки свай	Из 71

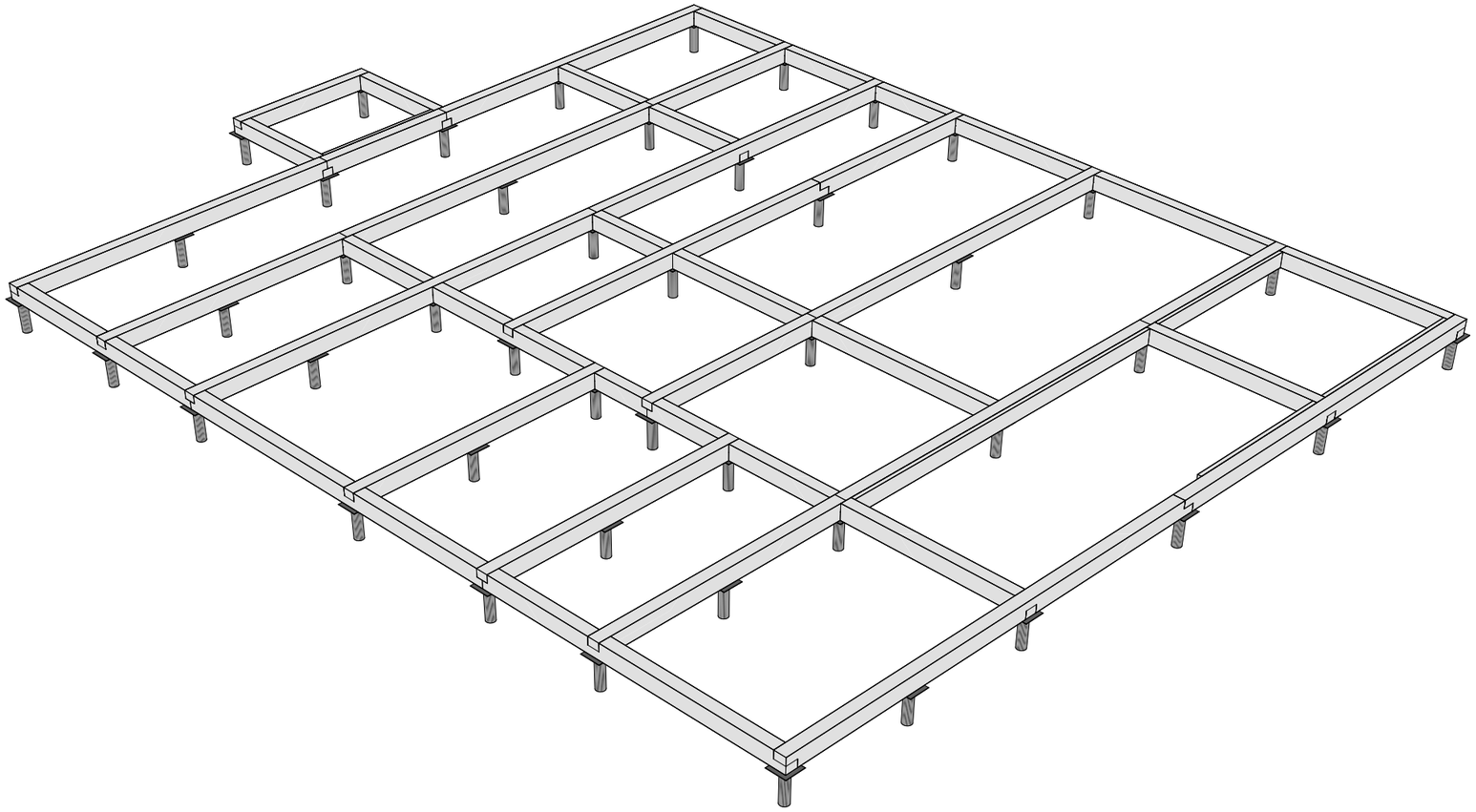

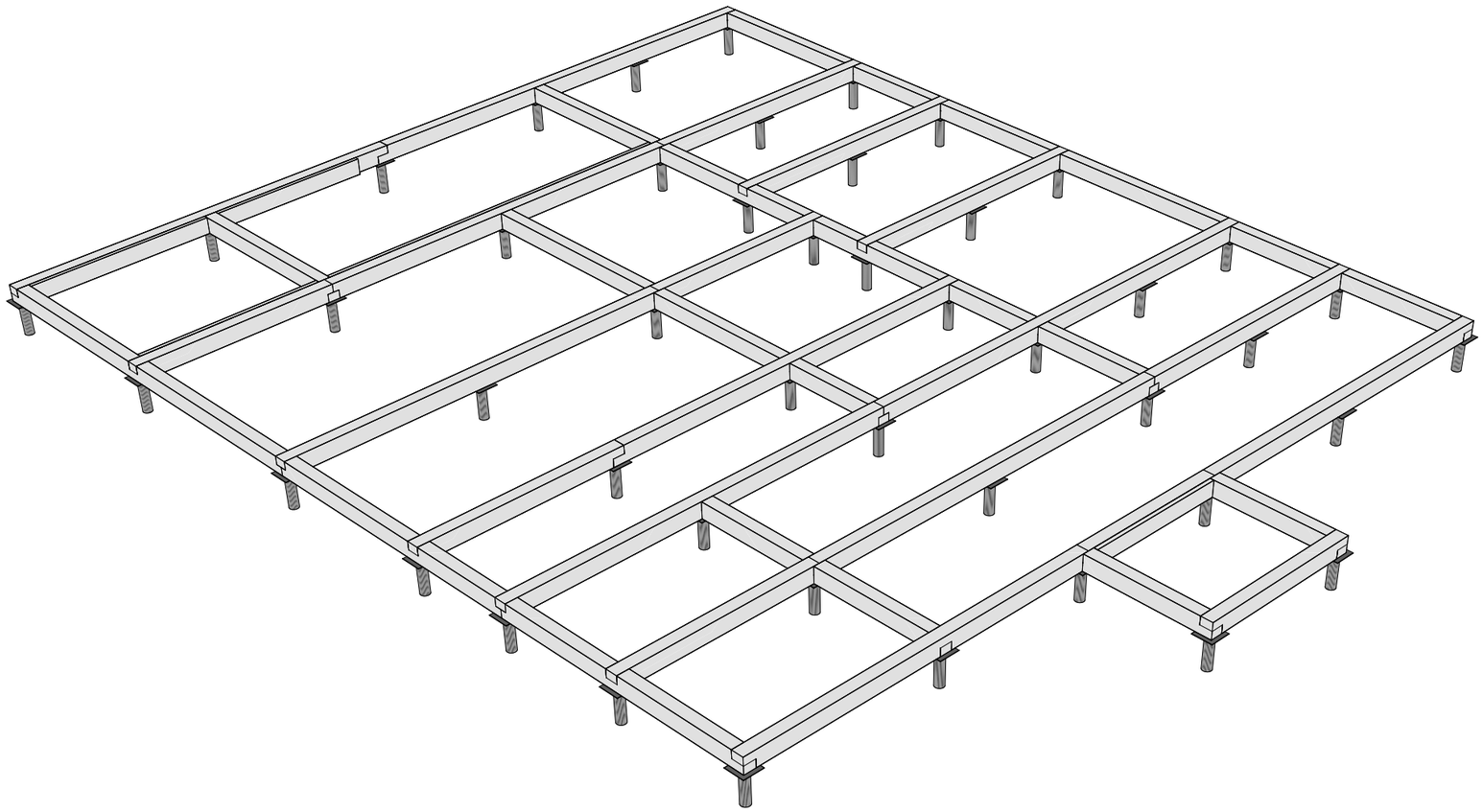

В 01.0	Разработал: Проверил: Дата публикации: 15.03.2020	ИНДИВИДУАЛЬНЫЙ ЖИЛОЙ ДОМ Ленинградская область	**20АФ01.00-ОС-12,0х13,6-133** Раздел КР	Модель обвязки свай	Из 71	

Ф1.01 Угловое соединение

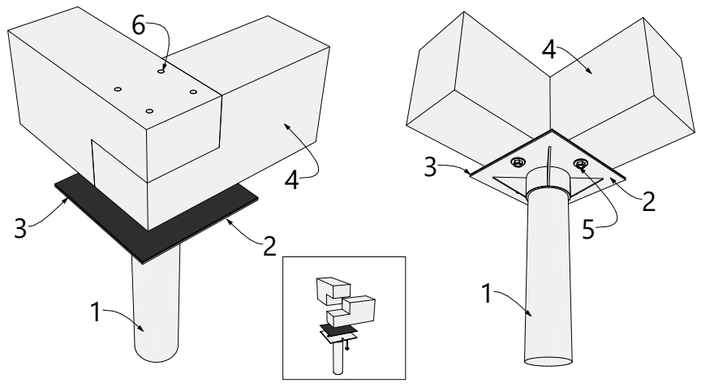

1-свая винтовая; 2-оголовок винтовой сваи; 3-гидроизоляция; 4-брус;
5-болт сантехнический 10х140 DIN 571 с шайбой DIN 9021; 6-гвоздь 5х150.

Ф1.02 Продольное соединение

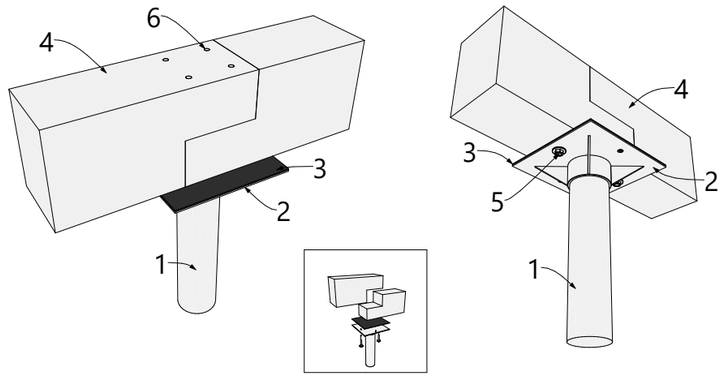

1-свая винтовая; 2-оголовок винтовой сваи; 3-гидроизоляция; 4-брус;
5-болт сантехнический 10х140 DIN 571 с шайбой DIN 9021; 6-гвоздь 5х150.

Ф1.03 Т-образное соединение

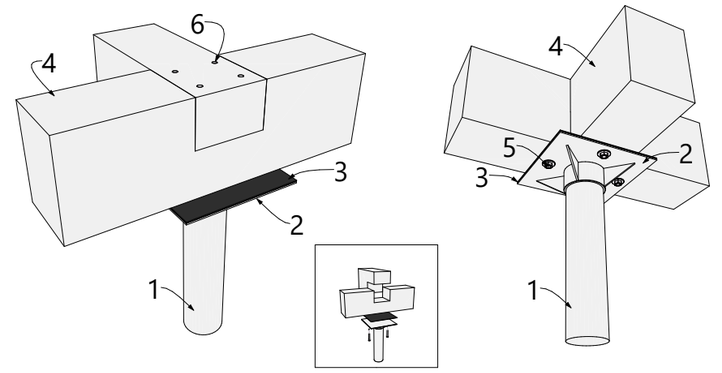

1-свая винтовая; 2-оголовок винтовой сваи; 3-гидроизоляция; 4-брус;
5-болт сантехнический 10х140 DIN 571 с шайбой DIN 9021; 6-гвоздь 5х150.

Ф1.04 Т-образное тройное соединение

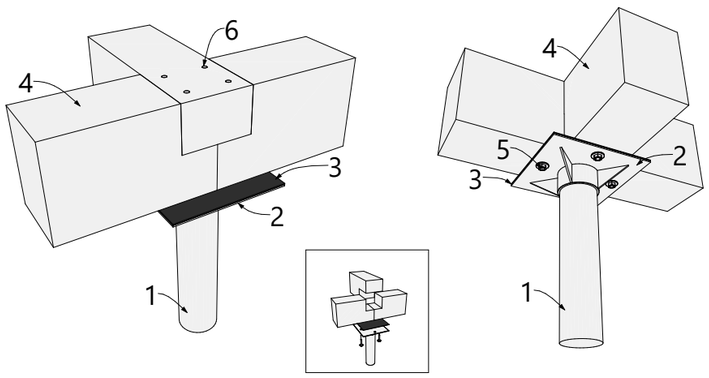

1-свая винтовая; 2-оголовок винтовой сваи; 3-гидроизоляция; 4-брус;
5-болт сантехнический 10х140 DIN 571 с шайбой DIN 9021; 6-гвоздь 5х150.

Ф1.05 Х-образное соединение

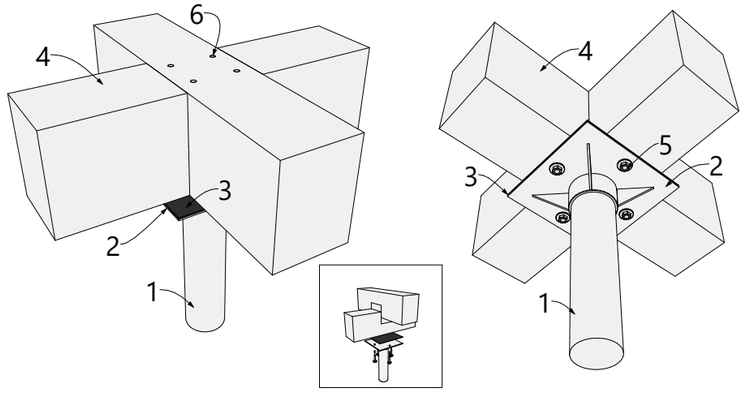

1-свая винтовая; 2-оголовок винтовой сваи; 3-гидроизоляция; 4-брус;
5-болт сантехнический 10х140 DIN 571 с шайбой DIN 9021; 6-гвоздь 5х150.

Ф1.06 Х-образное тройное соединение

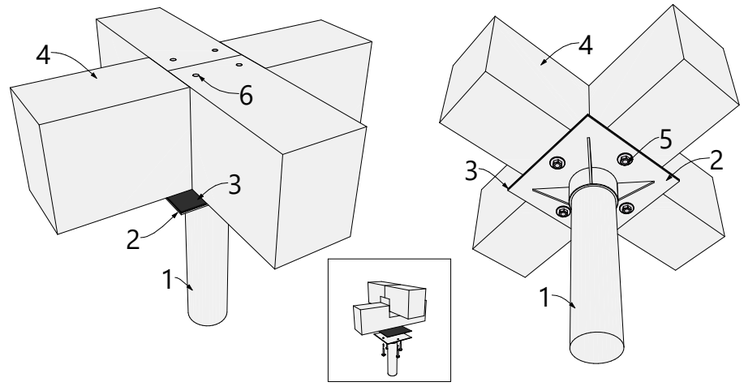

1-свая винтовая; 2-оголовок винтовой сваи; 3-гидроизоляция; 4-брус;
5-болт сантехнический 10х140 DIN 571 с шайбой DIN 9021; 6-гвоздь 5х150.

Спецификация цокольного перекрытия

Поз.	Сечение, мм	Длина, мм	Кол-во, шт.
P008	150 x 50	340	20
P012	150 x 50	390	22
P020	150 x 50	540	3
P021	150 x 50	590	25
T003	200 x 50	245	1
T004	200 x 50	300	2
T006	200 x 50	340	3
T007	200 x 50	350	3
T009	200 x 50	390	15
T010	200 x 50	395	1
T013	200 x 50	490	2
T015	200 x 50	540	29
T016	200 x 50	590	58
T017	200 x 50	640	1
T019	200 x 50	1 550	6
T022	200 x 50	1 835	1
T027	200 x 50	2 050	1
T031	200 x 50	2 325	18
T038	200 x 50	2 925	12
T049	200 x 50	3 515	17
T062	200 x 50	3 960	12
T065	200 x 50	4 175	5
T078	200 x 50	5 085	2
T080	200 x 50	5 110	1
T081	200 x 50	5 115	1
T082	200 x 50	5 160	1
T083	200 x 50	5 170	1
T086	200 x 50	5 245	1
T091	200 x 50	5 555	1
T092	200 x 50	5 585	1
T093	200 x 50	5 615	1
T097	200 x 50	5 925	2
T099	200 x 50	6 000	2
			271

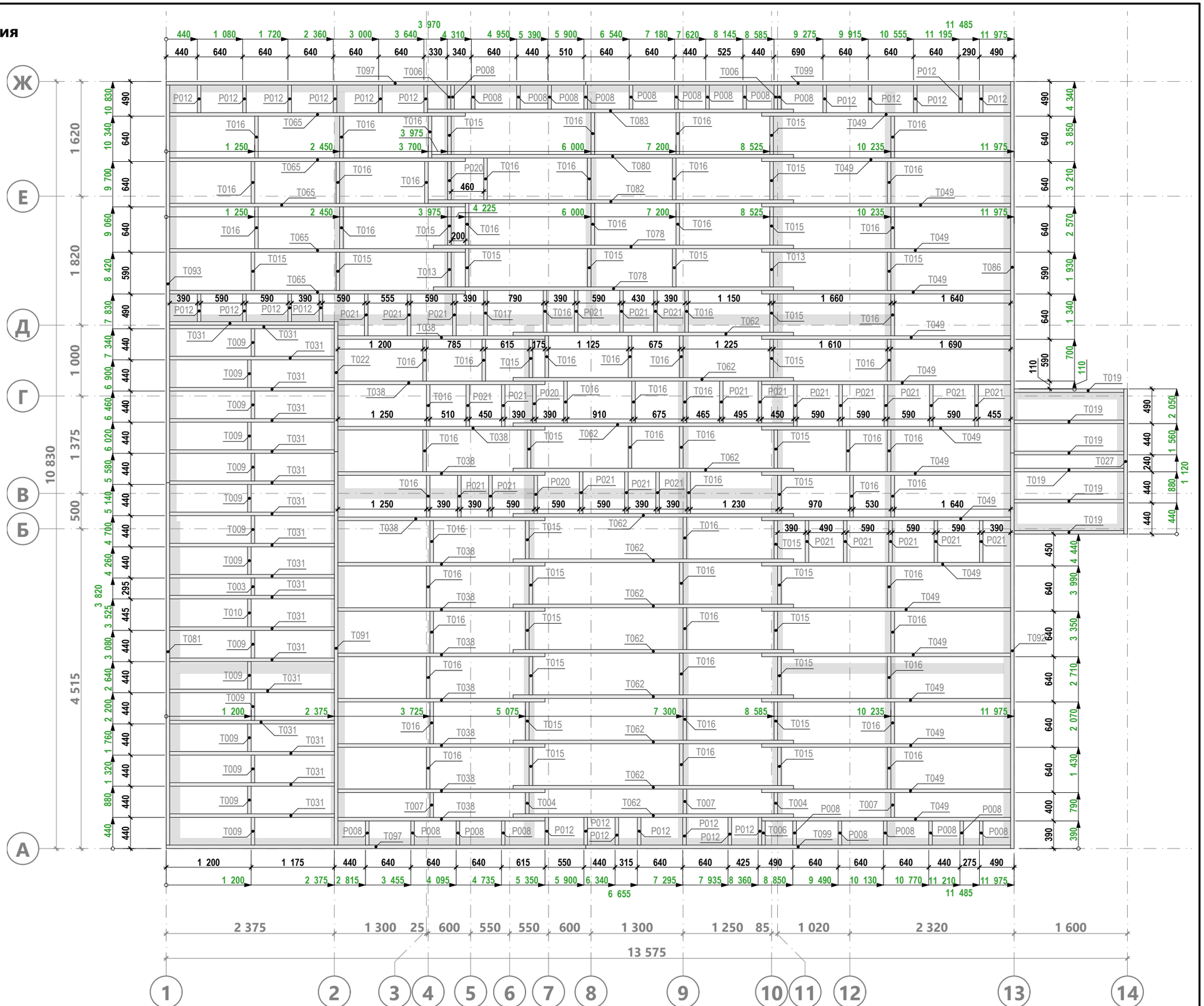

Примечание:

1. Данный лист смотреть совместно с листом 18.
2. Элементы поз. Р, монтировать ниже уровня перекрытия согласно рисункам П1.02 и П1.04, представленным на листе 20.

В 01.0	Разработал: Проверил: Дата публикации: 15.03.2020	ИНДИВИДУАЛЬНЫЙ ЖИЛОЙ ДОМ Ленинградская область	**20АФ01.00-ОС-12,0х13,6-133** Раздел КР	Схема сборки цокольного перекрытия	Из 71

Спецификация Закладных элементов цокольного перекрытия

Поз.	Сечение, мм	Длина, мм	Кол-во, шт.
П047	100 x 50	3 630	1
Р029	150 x 50	785	1
Р108	150 x 50	3 290	1
Р115	150 x 50	3 465	1
Р119	150 x 50	3 630	1
Р123	150 x 50	3 920	1
Р129	150 x 50	4 435	1
Р132	150 x 50	4 565	1
Р145	150 x 50	5 985	1
Т024	200 x 50	1 890	1
Т025	200 x 50	1 950	1
Т028	200 x 50	2 060	1
Т043	200 x 50	3 290	1
Т068	200 x 50	4 575	1
			14

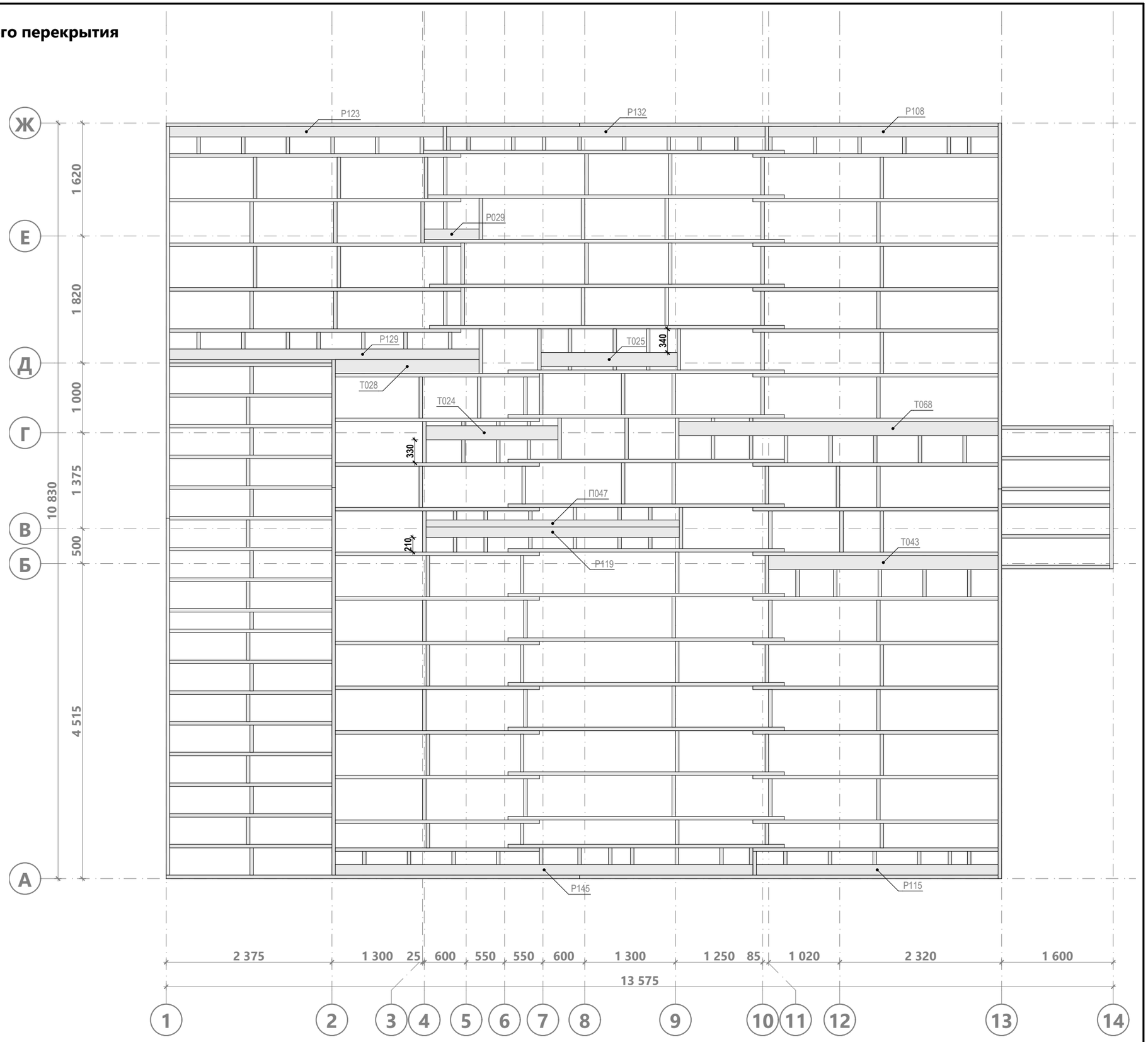

Примечание:
1. Данный лист смотреть совместно с листом 17.

В 01.0	Разработал: Проверил: Дата публикации: 15.03.2020	ИНДИВИДУАЛЬНЫЙ ЖИЛОЙ ДОМ Ленинградская область	**20АФ01.00-ОС-12,0х13,6-133** Раздел КР	Схема сборки закладных элементов цокольного перекрытия	Лист 18 Из 71

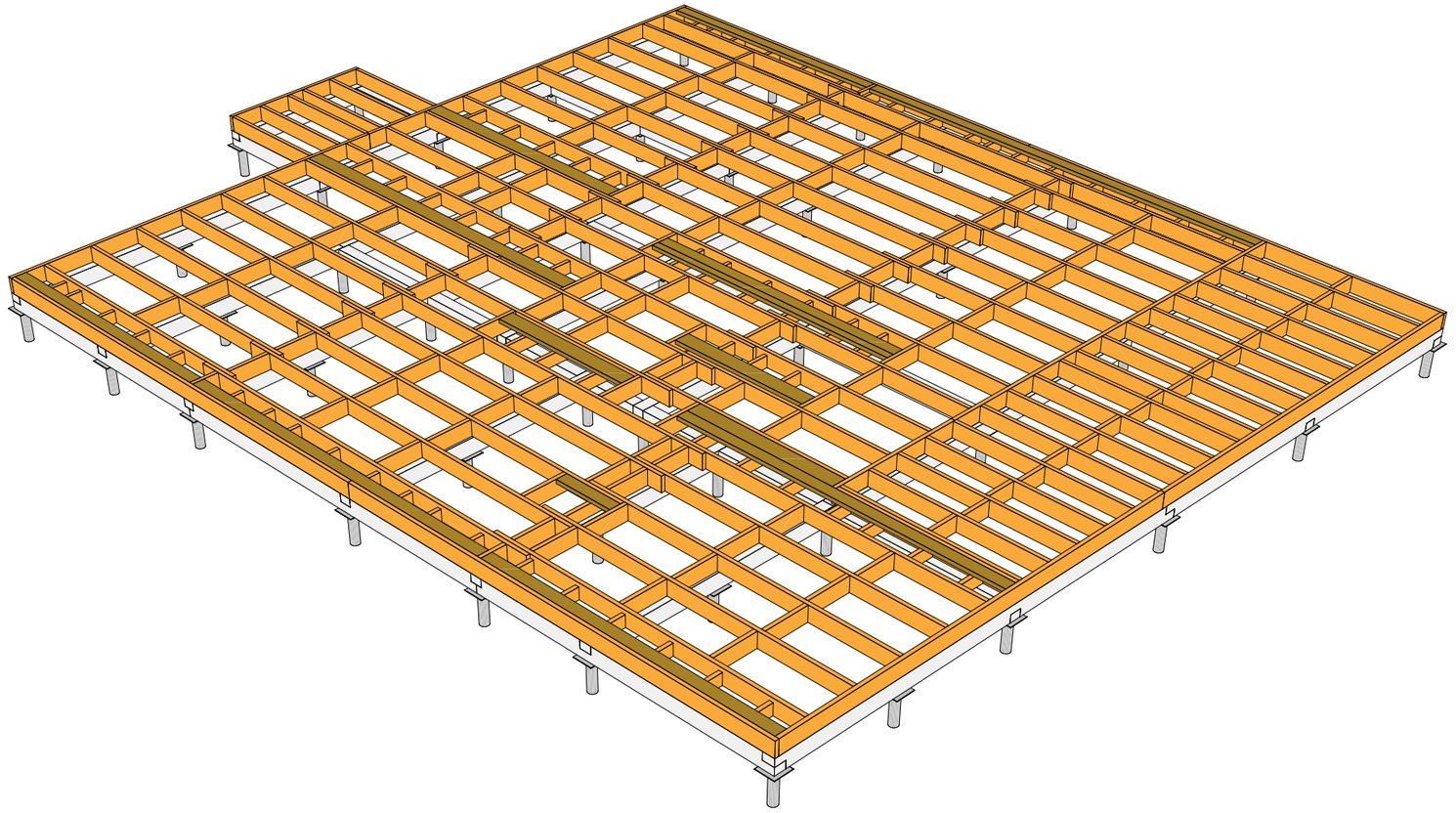

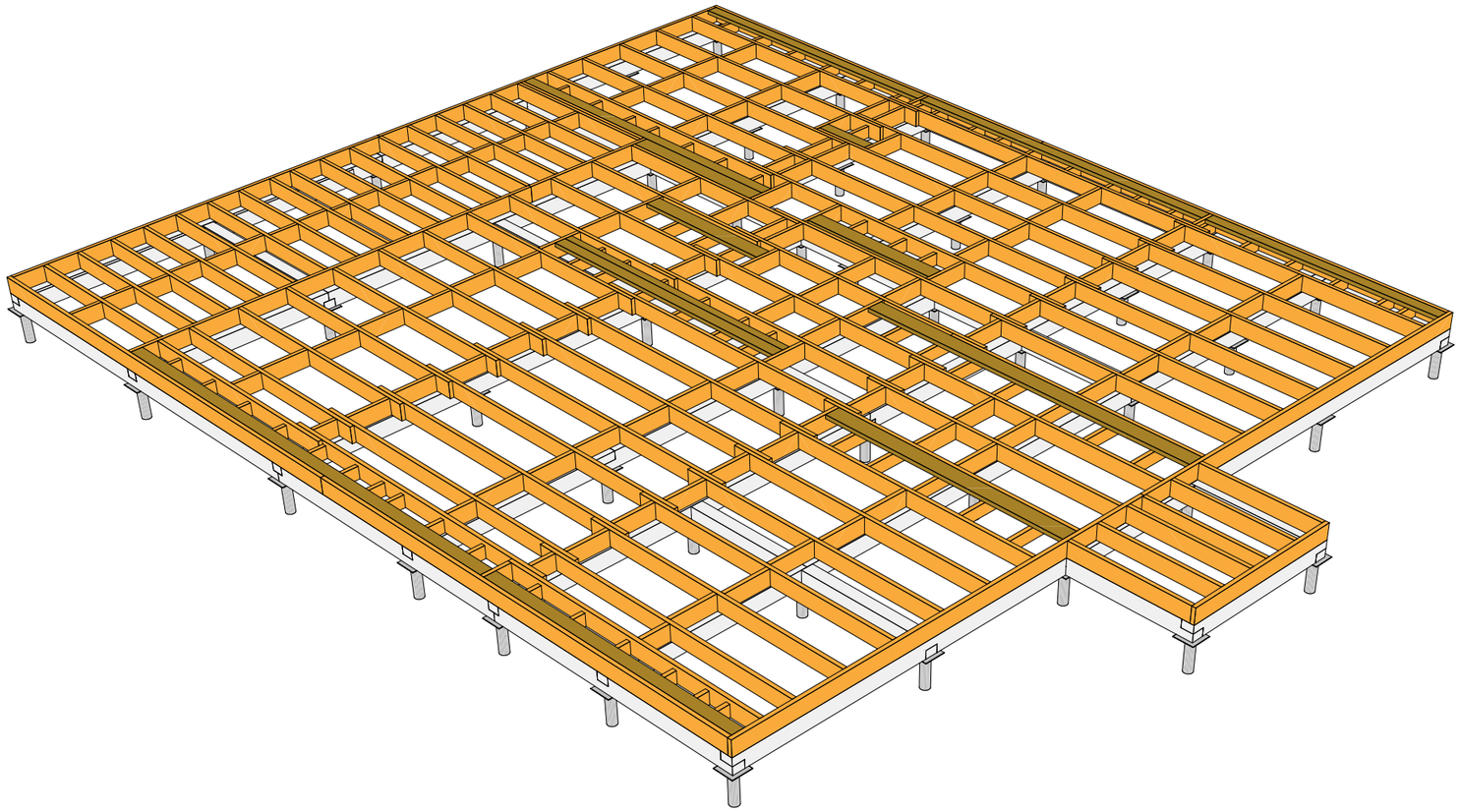

В 01.0	Разработал: Проверил: Дата публикации: 15.03.2020	ИНДИВИДУАЛЬНЫЙ ЖИЛОЙ ДОМ Ленинградская область	**20АФ01.00-ОС-12,0х13,6-133** Раздел КР	Модель цокольного перекрытия	Из 71	

П1.01 Крепление обвязочной доски перекрытия

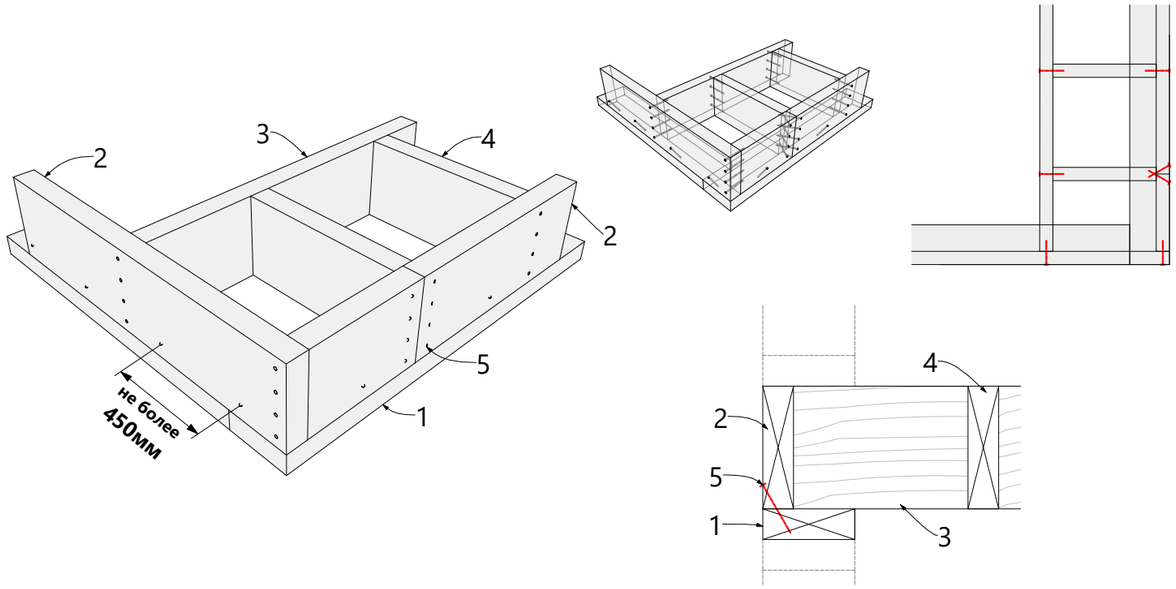

1-опорная доска/вторая верхняя обвязка стены; 2-обвязочная доска перекрытия; 3-балка перекрытия; 4-блок балка (перемычка); 5-гвоздь.

П1.02 Крепление обвязочной доски перекрытия с закладным лежнем

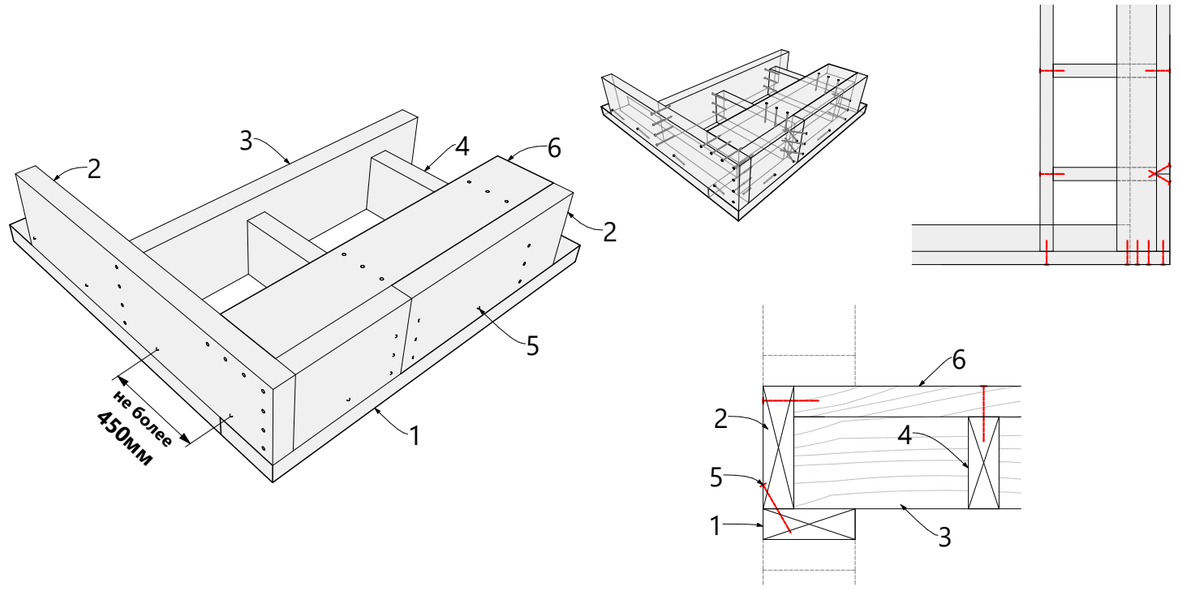

1-опорная доска/вторая верхняя обвязка стены; 2-обвязочная доска перекрытия; 3-балка перекрытия; 4-блок балка (перемычка); 5-гвоздь; 6-закладной лежень.

П1.04 Крепление блок балок с закладным лежнем под стеной

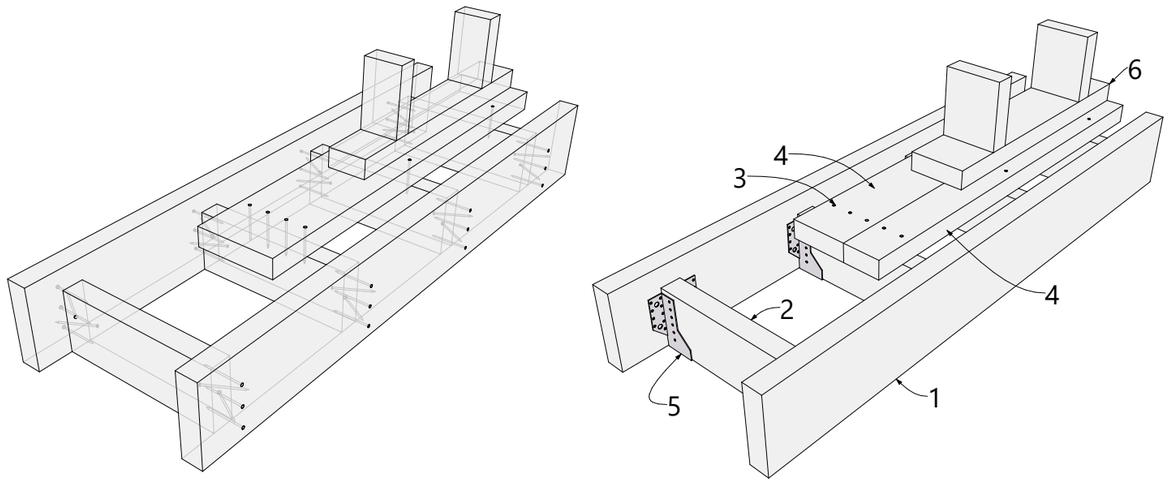

1-балка перекрытия; 2-блок балка (перемычка); 3-гвоздь; 4-закладной лежень; 5-металлическая опора бруса; 6-каркас стены.

П1.06 Крепление распорок под стеной между балками перекрытия

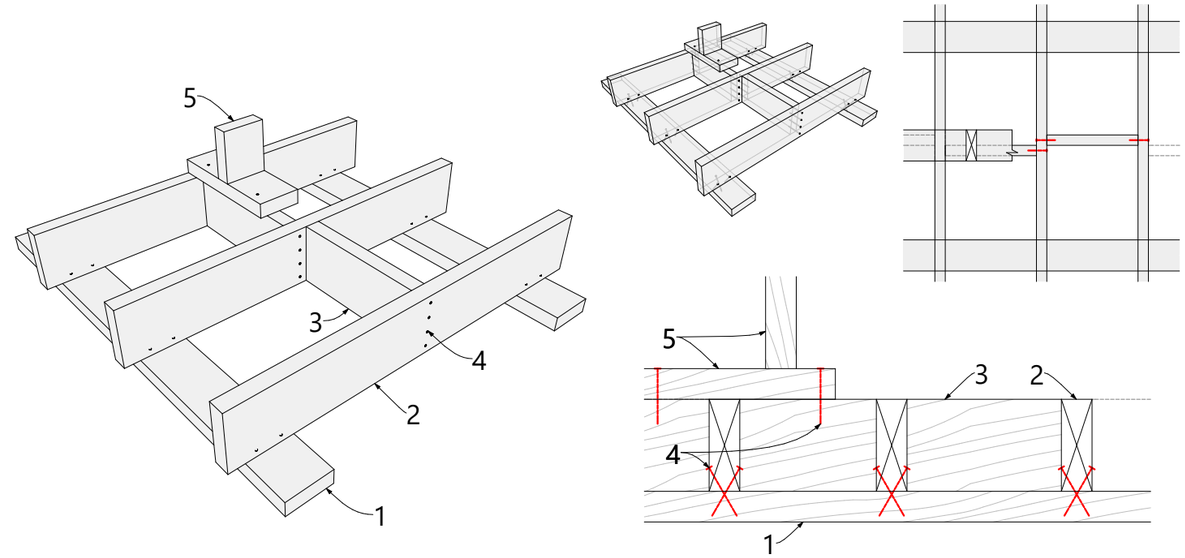

1-опорная доска/вторая верхняя обвязка стены; 2-балка перекрытия; 3-блок балка (перемычка/распорка); 4-гвоздь; 5-каркас стены.

П1.08 Продольное соединение балок перекрытия на опоре

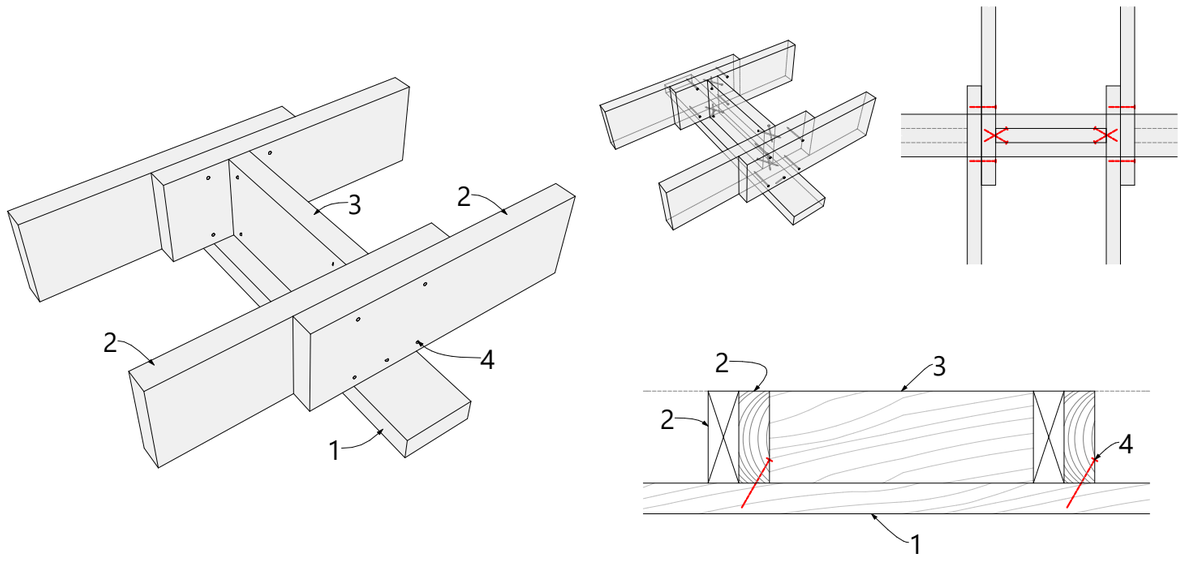

1-опорная доска/вторая верхняя обвязка стены; 2-балка перекрытия;
3-блок балка (перемычка); 4-гвоздь.

А1.01 Кол-во гвоздей по сечению пиломатериала

h - до 100мм
не менее двух гвоздей в торец

h - до 150мм
не менее трех гвоздей в торец

h - до 200мм
не менее четырех гвоздей в торец

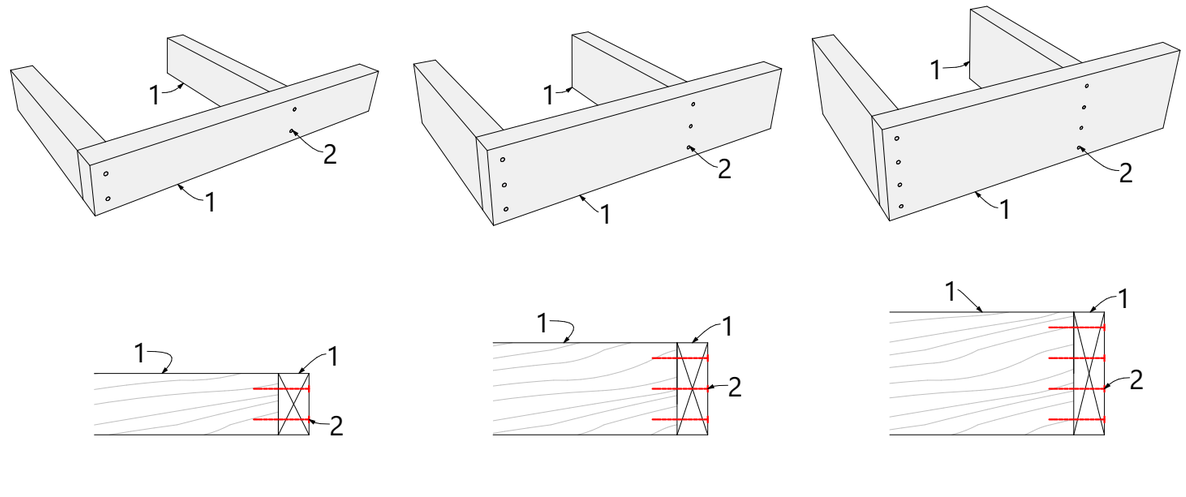

1-доска; 2-гвоздь.
h - высота сечения доски.

П1.09 Гвоздевое соединение балок перекрытия

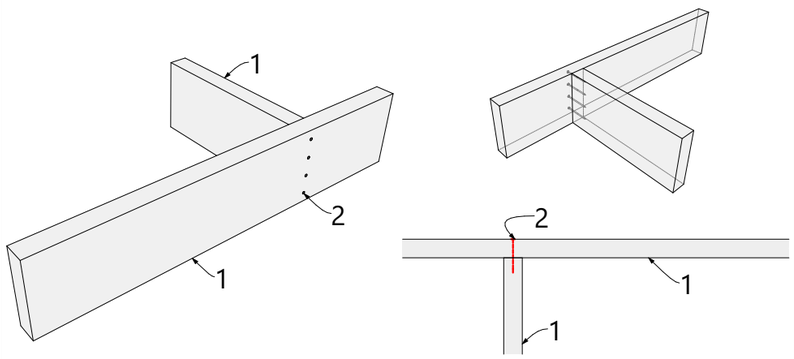

1-балка перекрытия; 2-гвоздь.

П1.11 Соединение металлической опорой бруса 100 мм

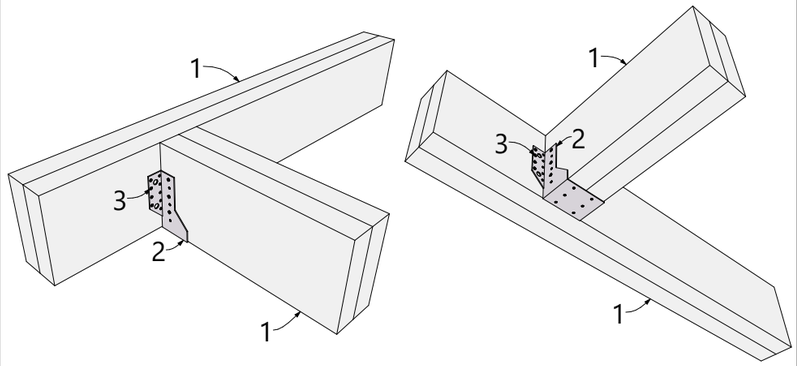

1-сдвоенная балка перекрытия; 2-металлическая опора бруса 100 мм;
3-саморез.

П1.10 Крепление на металлическую опору бруса 50 мм

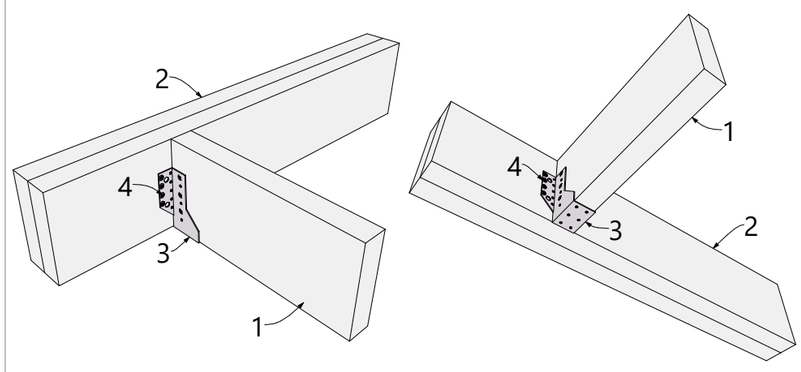

1-балка перекрытия; 2-составная балка перекрытия;3-металлическая опора бруса 50 мм;
4-саморез.

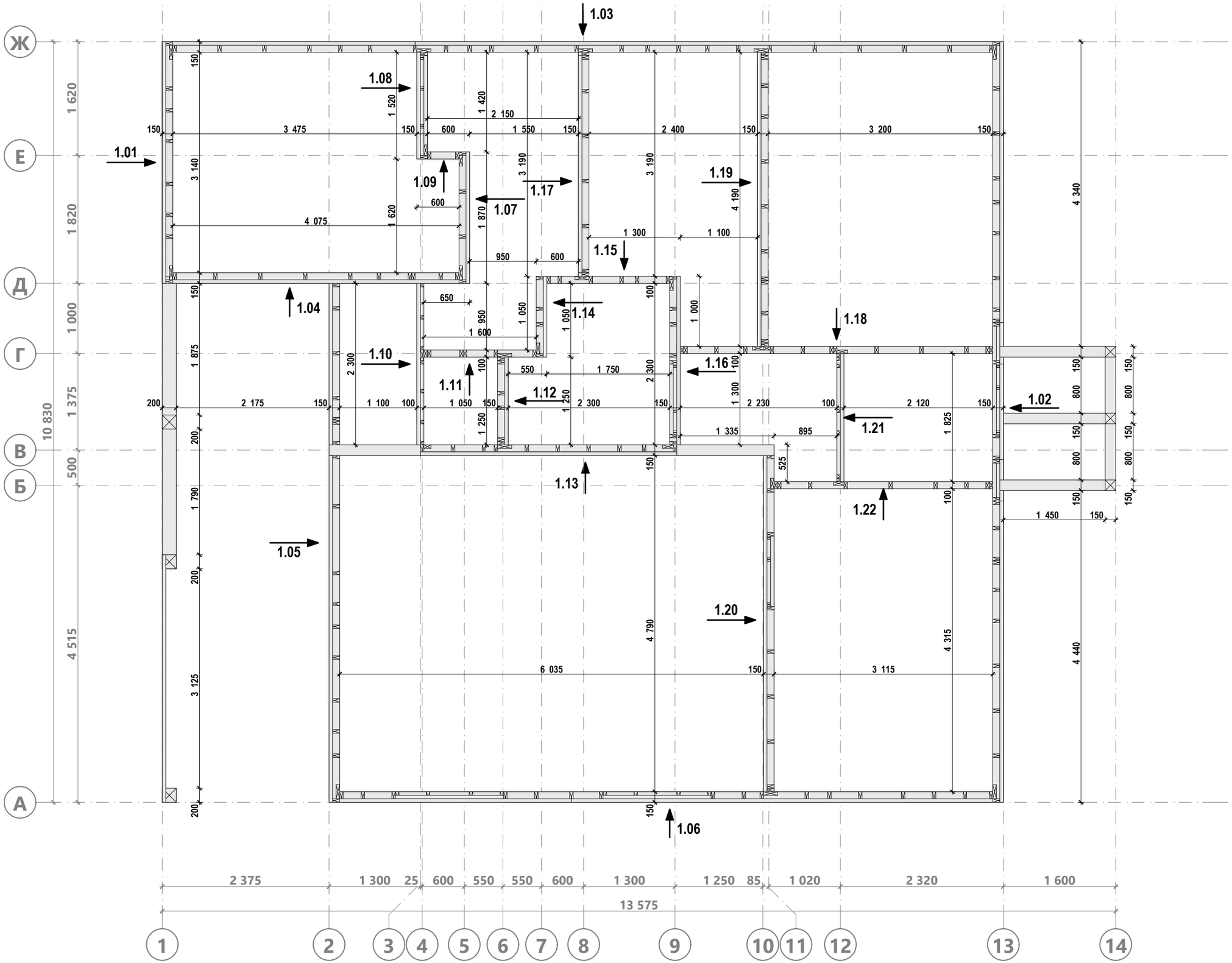

Примечание:

1. Все сдвоенные (строенные и т.д.) доски пробивать гвоздями, предварительно стянув с помощью сантехнических болтов или струбцинами.
2. Монтаж элементов террасы и крыльца смотреть на листе 67.

В 01.0	Разработал: Проверил: Дата публикации: 15.03.2020	ИНДИВИДУАЛЬНЫЙ ЖИЛОЙ ДОМ Ленинградская область	**20АФ01.00-ОС-12,0х13,6-133** Раздел КР	Схема монтажа стен 1-го этажа	Из 71

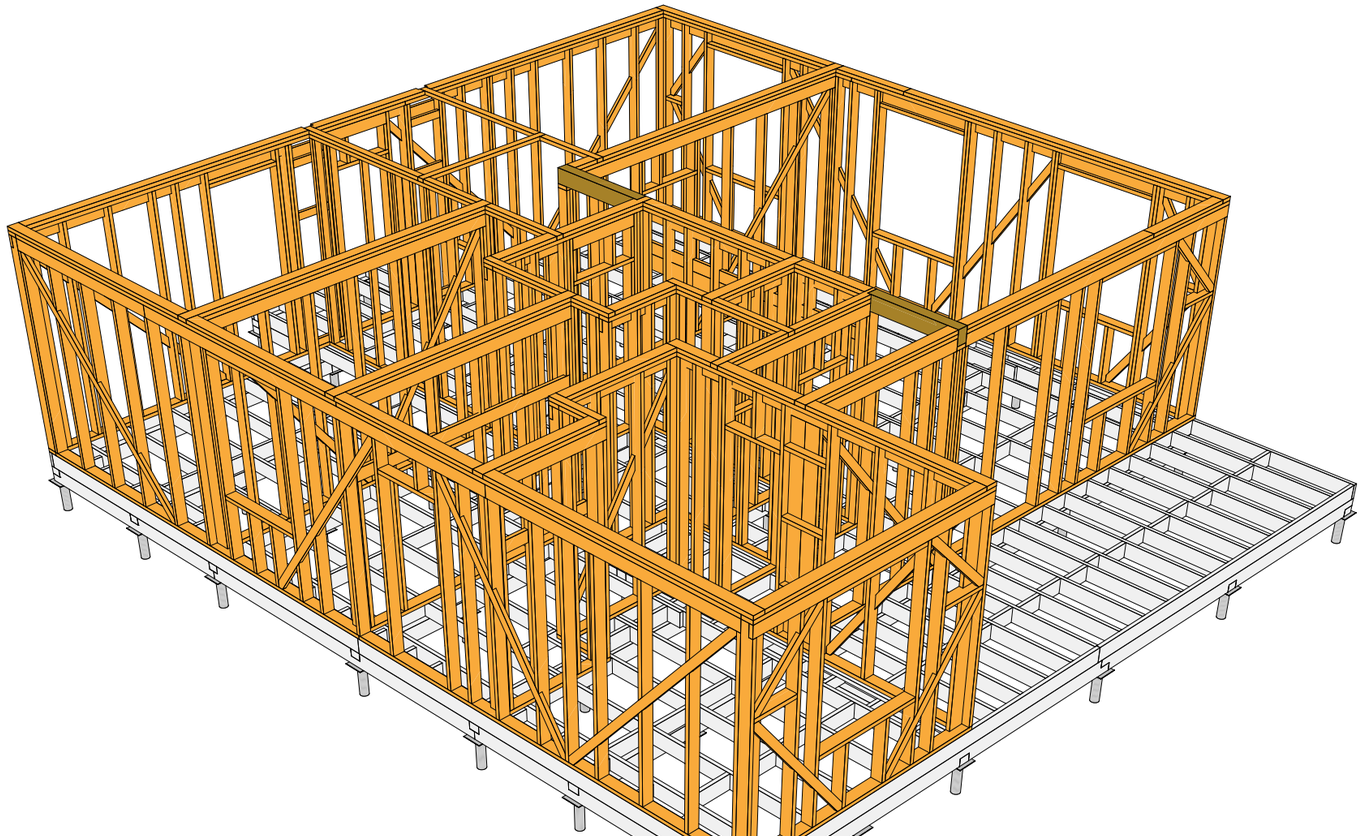

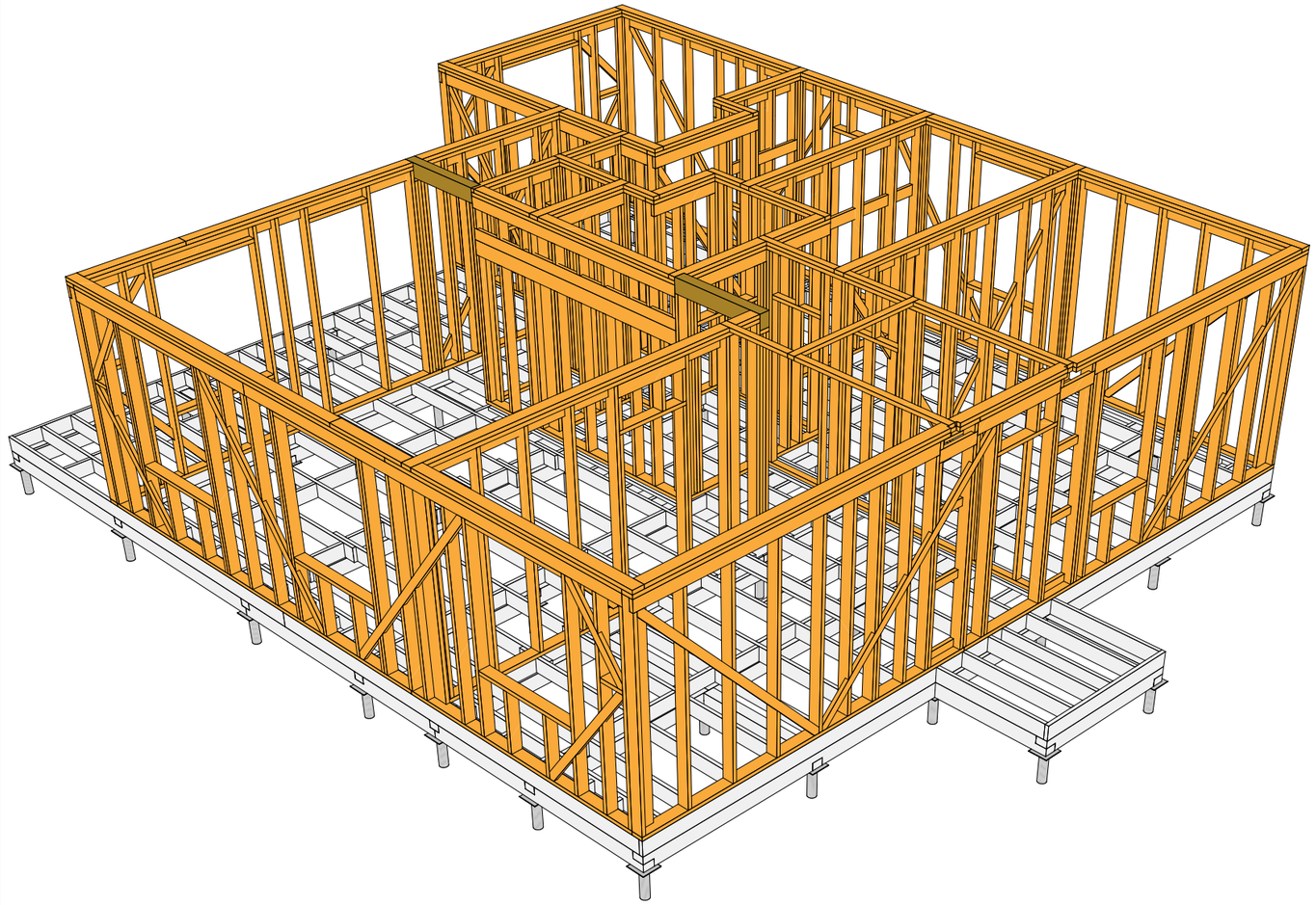

В 01.0	Разработал: Проверил: Дата публикации: 15.03.2020	ИНДИВИДУАЛЬНЫЙ ЖИЛОЙ ДОМ Ленинградская область	**20АФ01.00-ОС-12,0х13,6-133** Раздел КР	Модель стен 1-го этажа	Из 71	

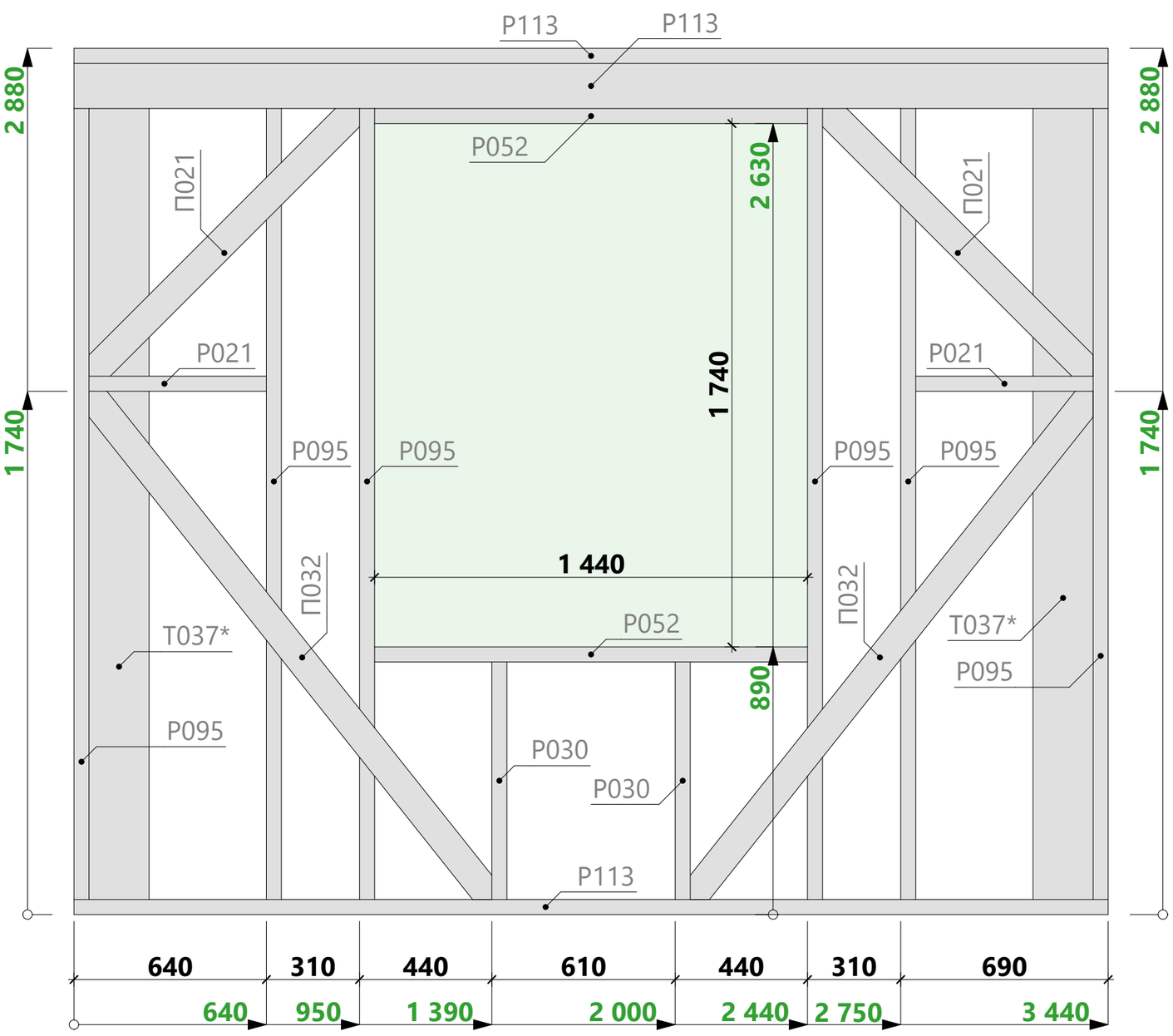

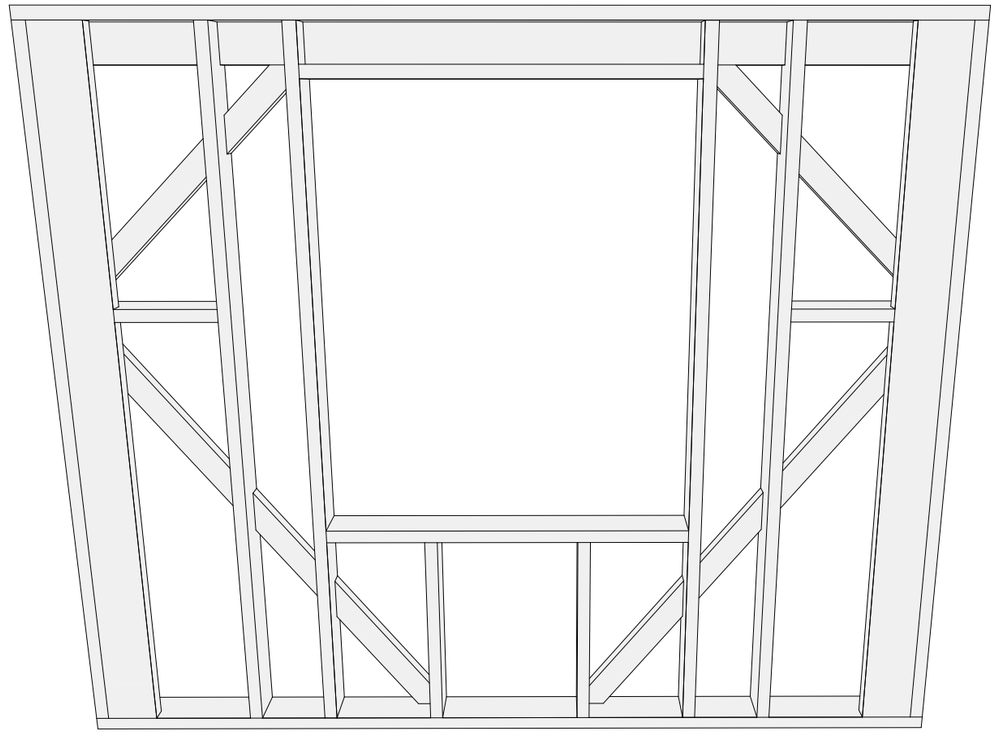

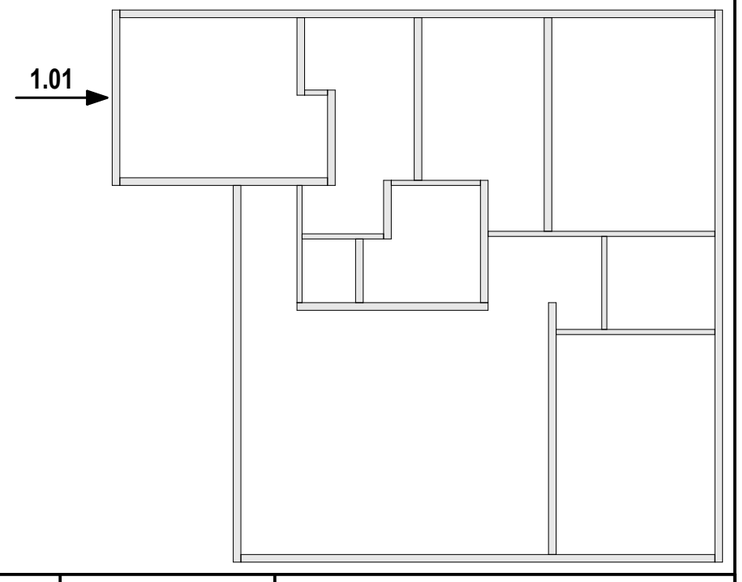

Спецификация - Вид 1.01

Поз.	Сечение, мм	Длина, мм	Кол-во, шт.
П021	100 x 50	1 323	2
П032	100 x 50	2 215	2
Р021	150 x 50	590	2
Р030	150 x 50	790	2
Р052	150 x 50	1 440	2
Р095	150 x 50	2 780	6
Р113	150 x 50	3 440	3
Т037*	200 x 50	2 780	2
			21

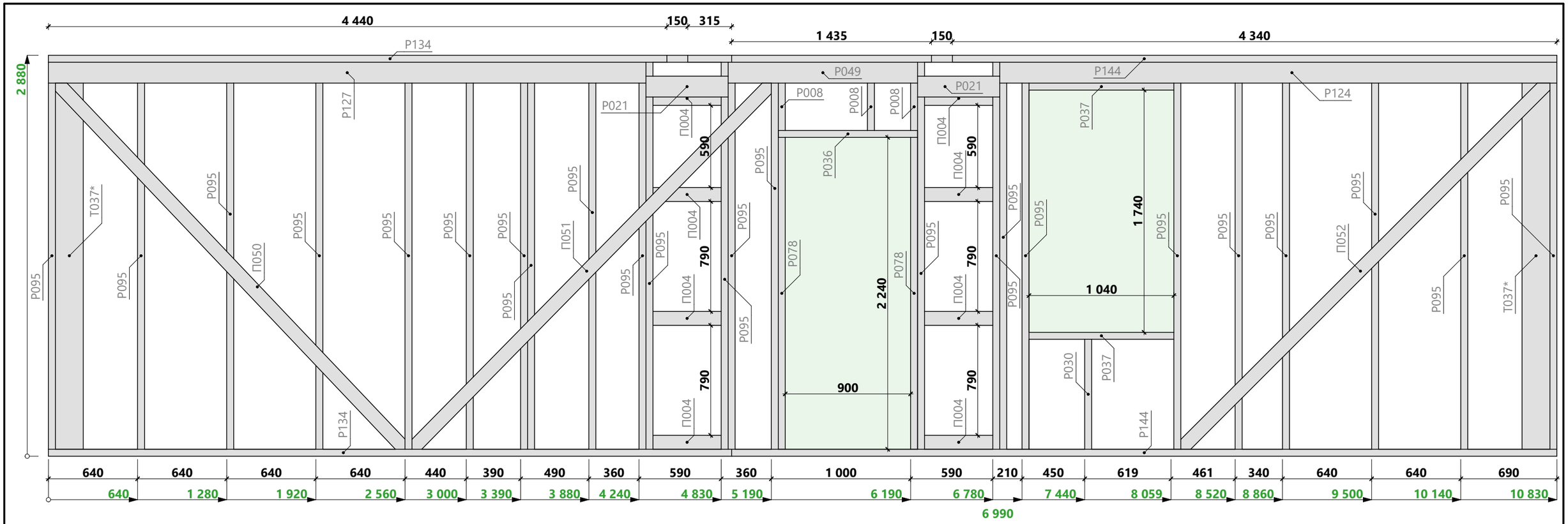

Спецификация - Вид 1.02

Поз.	Сечение, мм	Длина, мм	Кол-во, шт.
П004	100 x 50	490	8
П050	100 x 50	3 699	1
П051	100 x 50	3 732	1
П052	100 x 50	3 798	1
Р008	150 x 50	340	3
Р021	150 x 50	590	2

Поз.	Сечение, мм	Длина, мм	Кол-во, шт.
Р030	150 x 50	790	1
Р036	150 x 50	1 000	2
Р037	150 x 50	1 040	2
Р049	150 x 50	1 360	1
Р078	150 x 50	2 240	2
Р095	150 x 50	2 780	24

Поз.	Сечение, мм	Длина, мм	Кол-во, шт.
Р124	150 x 50	4 000	1
Р127	150 x 50	4 290	1
Р134	150 x 50	4 905	2
Р144	150 x 50	5 925	2
Т037*	200 x 50	2 780	2
			56

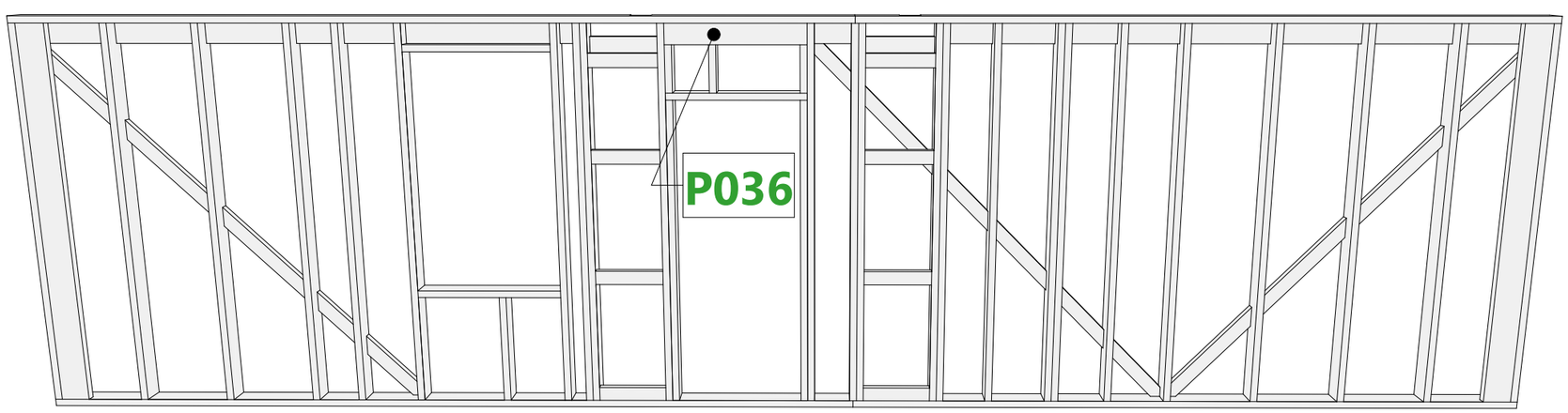

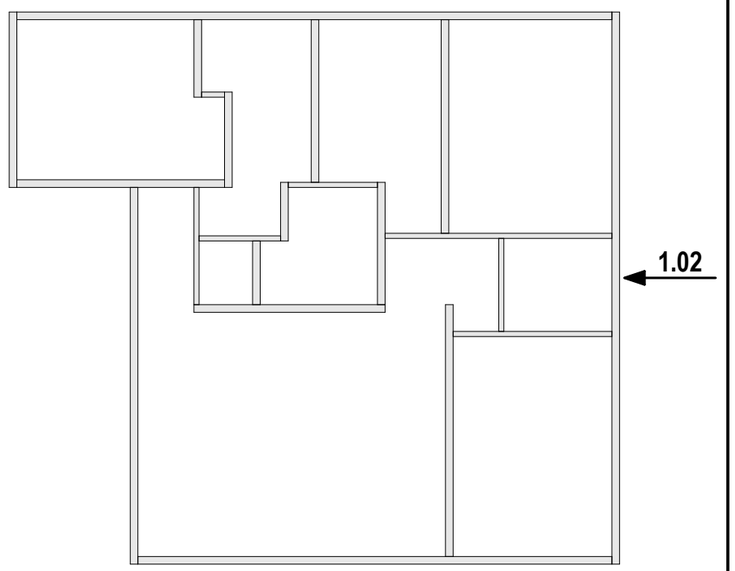

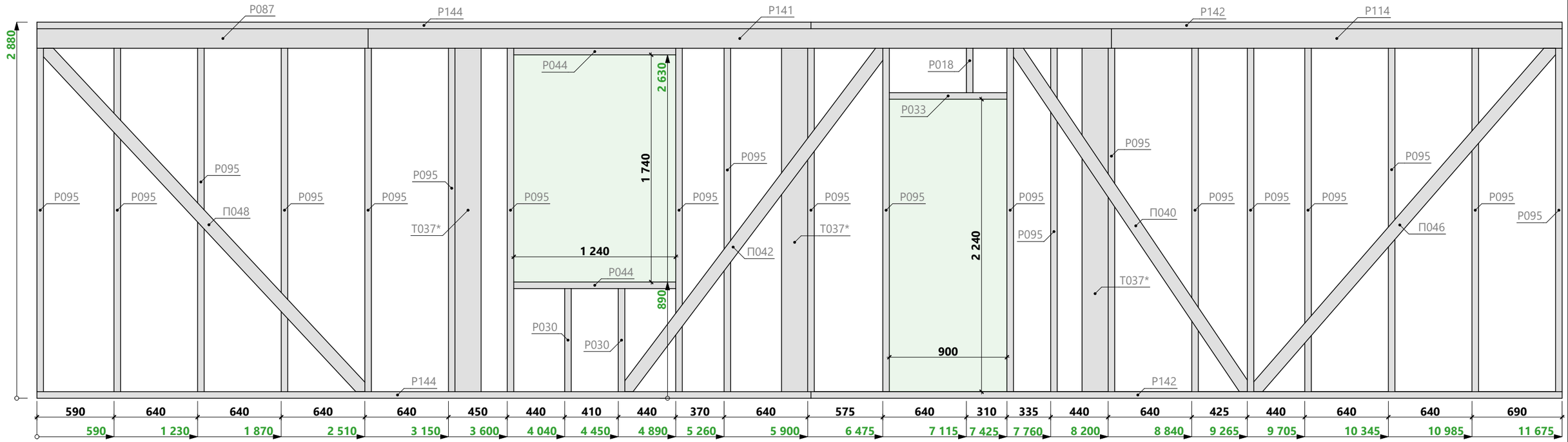

Спецификация - Вид 1.03

Поз.	Сечение, мм	Длина, мм	Кол-во, шт.
П040	100 x 50	3 275	1
П042	100 x 50	3 348	1
П046	100 x 50	3 579	1
П048	100 x 50	3 661	1
Р018	150 x 50	490	1
Р030	150 x 50	790	2
Р033	150 x 50	900	1
Р044	150 x 50	1 240	2

Поз.	Сечение, мм	Длина, мм	Кол-во, шт.
Р087	150 x 50	2 535	1
Р095	150 x 50	2 780	20
Р114	150 x 50	3 450	1
Р141	150 x 50	5 690	1
Р142	150 x 50	5 750	2
Р144	150 x 50	5 925	2
T037*	200 x 50	2 780	3
			40

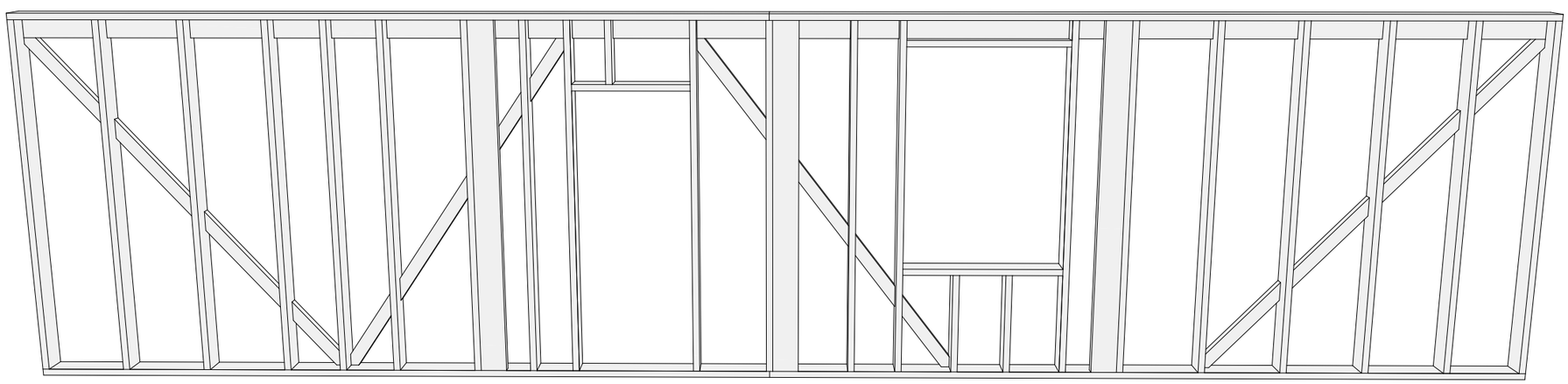

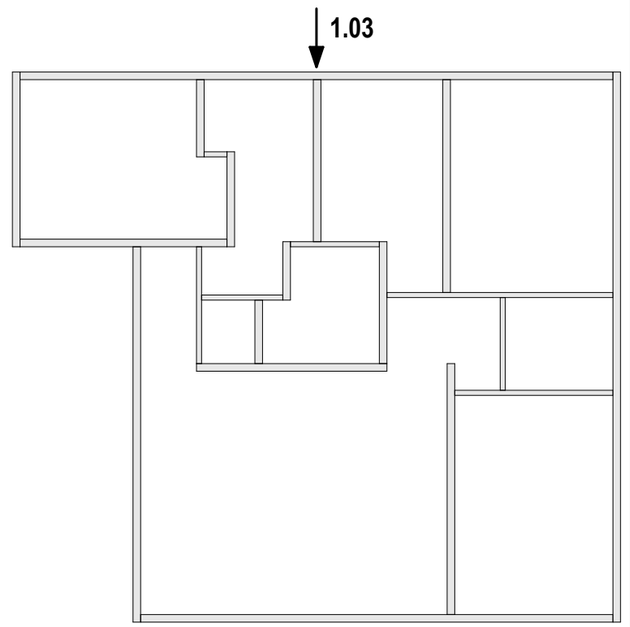

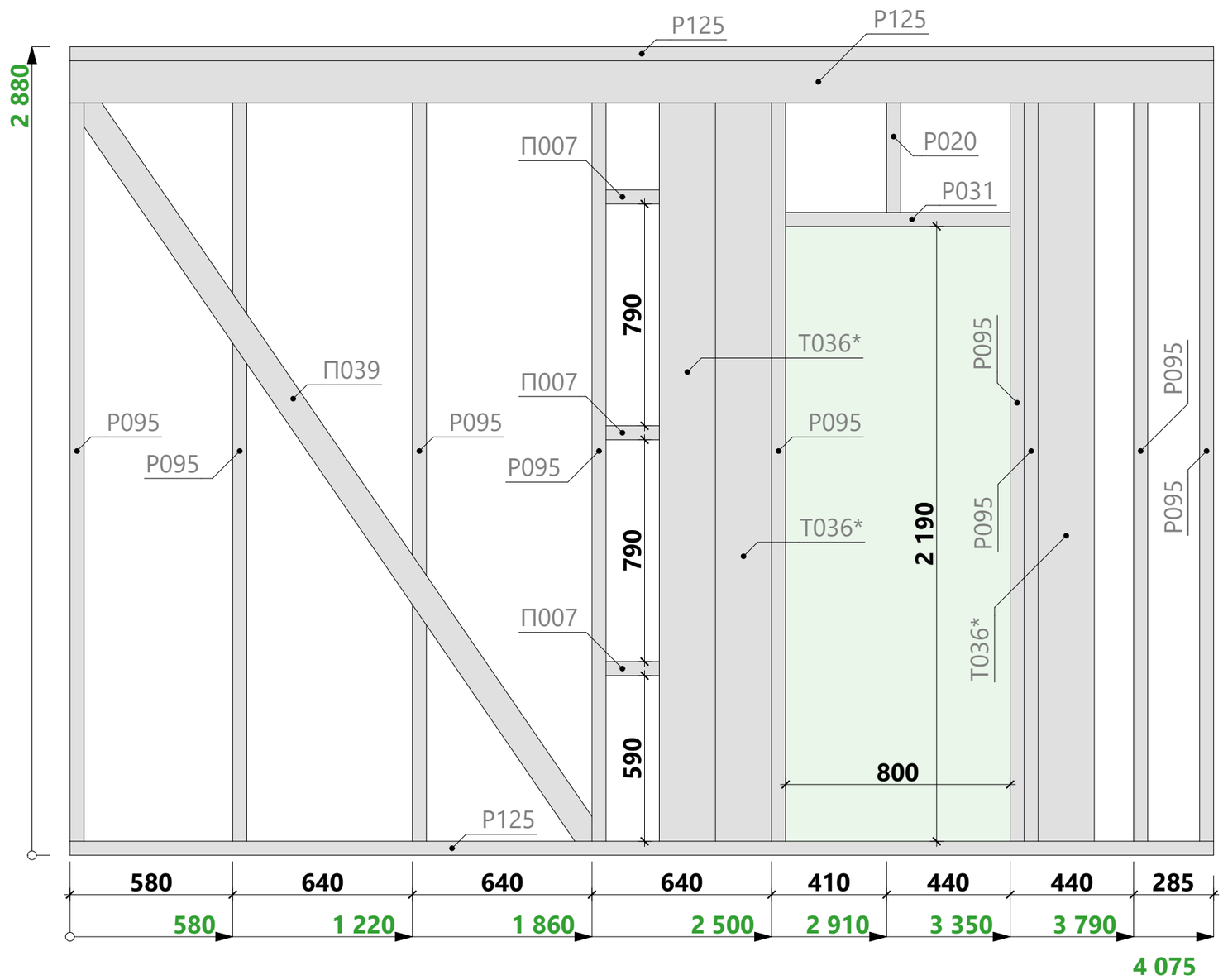

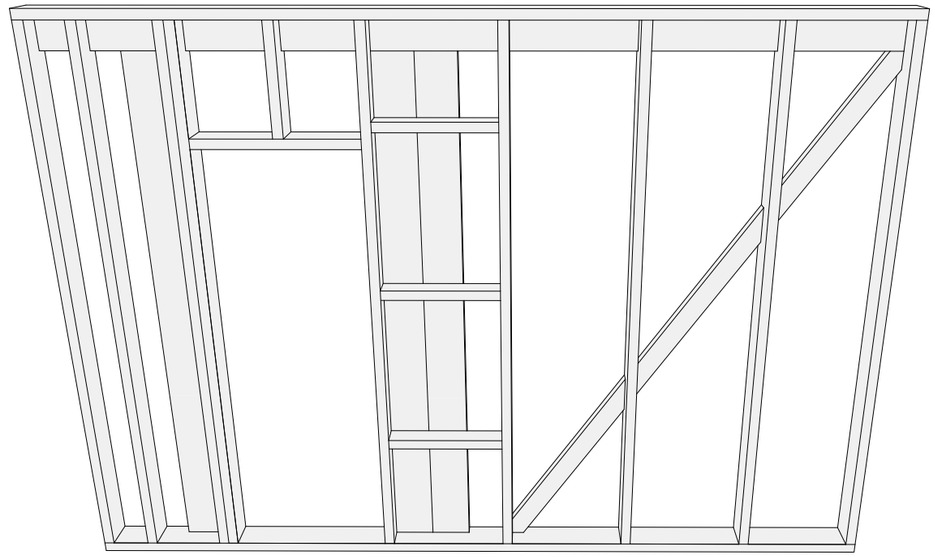

Спецификация - Вид 1.04

Поз.	Сечение, мм	Длина, мм	Кол-во, шт.
П007	100 x 50	590	3
П039	100 x 50	3 268	1
Р020	150 x 50	540	1
Р031	150 x 50	800	1
Р095	150 x 50	2 780	9
Р125	150 x 50	4 075	3
Т036*	200 x 50	2 630	3
			21

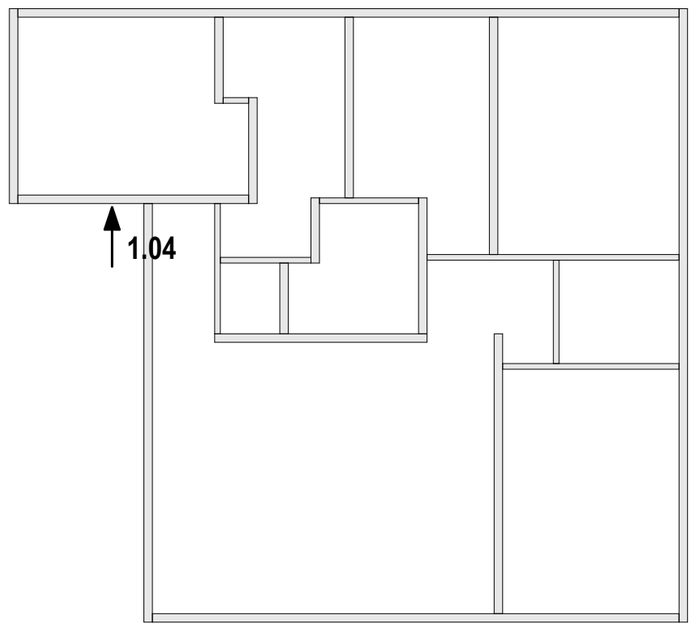

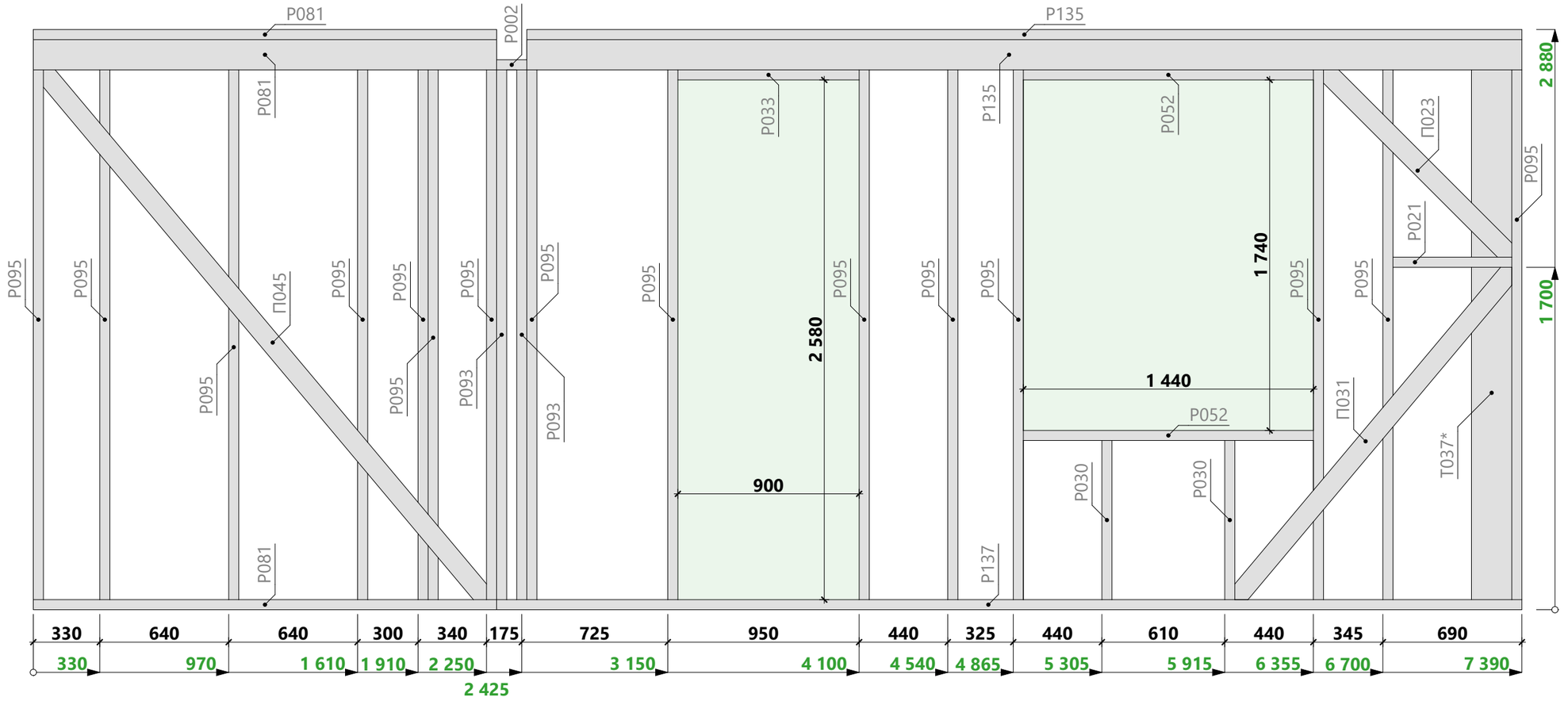

Спецификация - Вид 1.05

Поз.	Сечение, мм	Длина, мм	Кол-во, шт.
П023	100 x 50	1 372	1
П031	100 x 50	2 199	1
П045	100 x 50	3 482	1
Р002	150 x 50	150	1
Р021	150 x 50	590	1
Р030	150 x 50	790	2
Р033	150 x 50	900	1
Р052	150 x 50	1 440	2
Р081	150 x 50	2 300	3
Р093	150 x 50	2 630	2
Р095	150 x 50	2 780	15
Р135	150 x 50	4 940	2
Р137	150 x 50	5 090	1
Т037*	200 x 50	2 780	1
			34

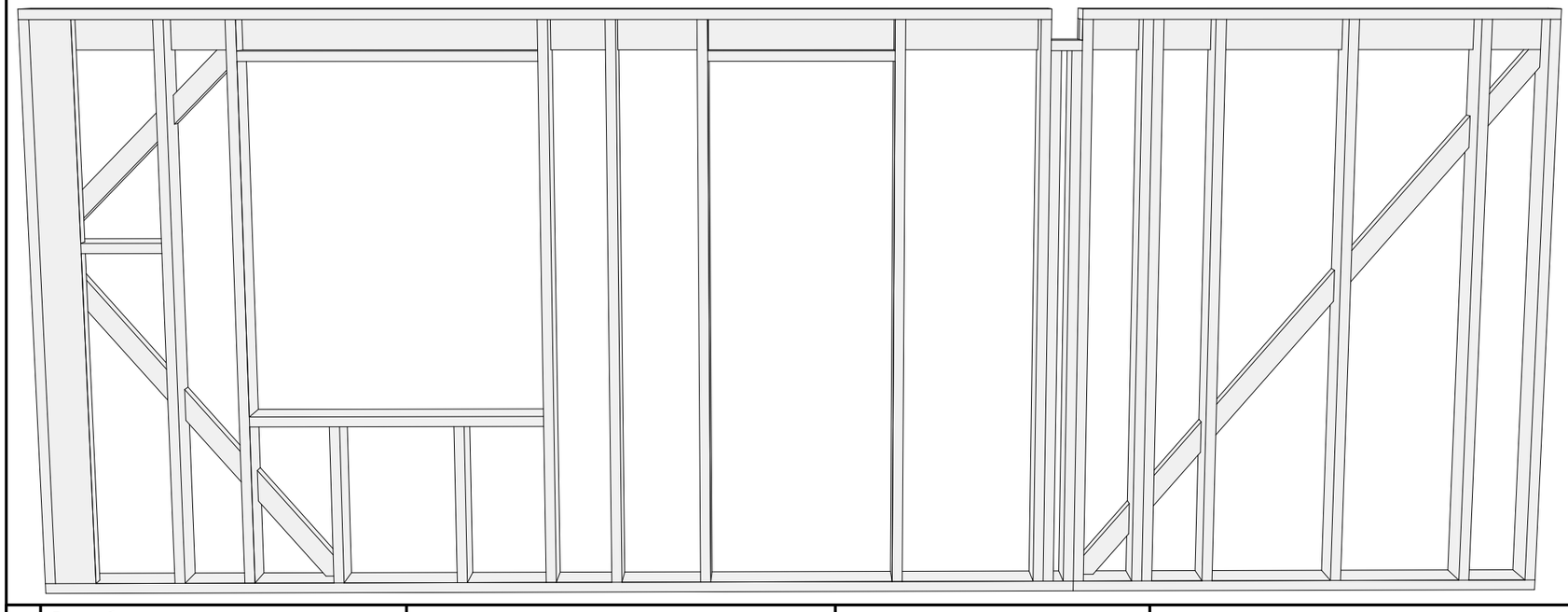

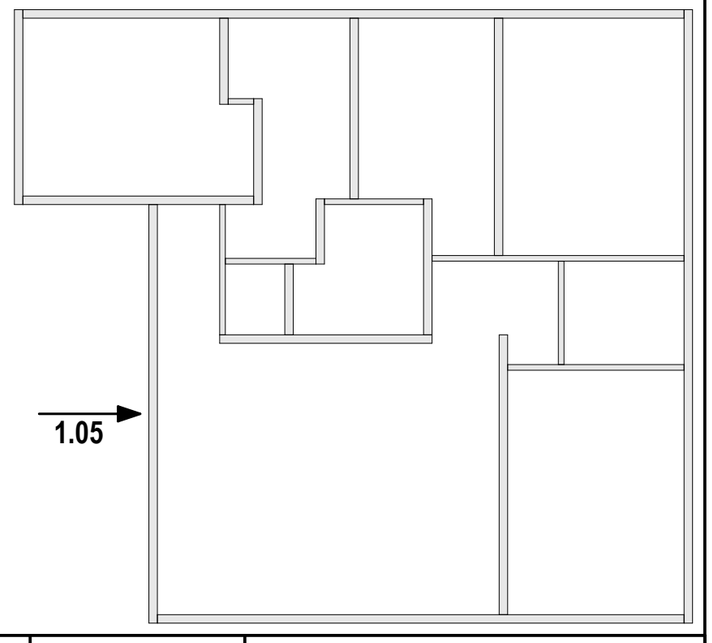

В 01.0	Разработал: Проверил: Дата публикации: 15.03.2020	ИНДИВИДУАЛЬНЫЙ ЖИЛОЙ ДОМ Ленинградская область	**20АФ01.00-ОС-12,0х13,6-133** Раздел КР	Схема сборки стен - Вид 1.05	Из 71

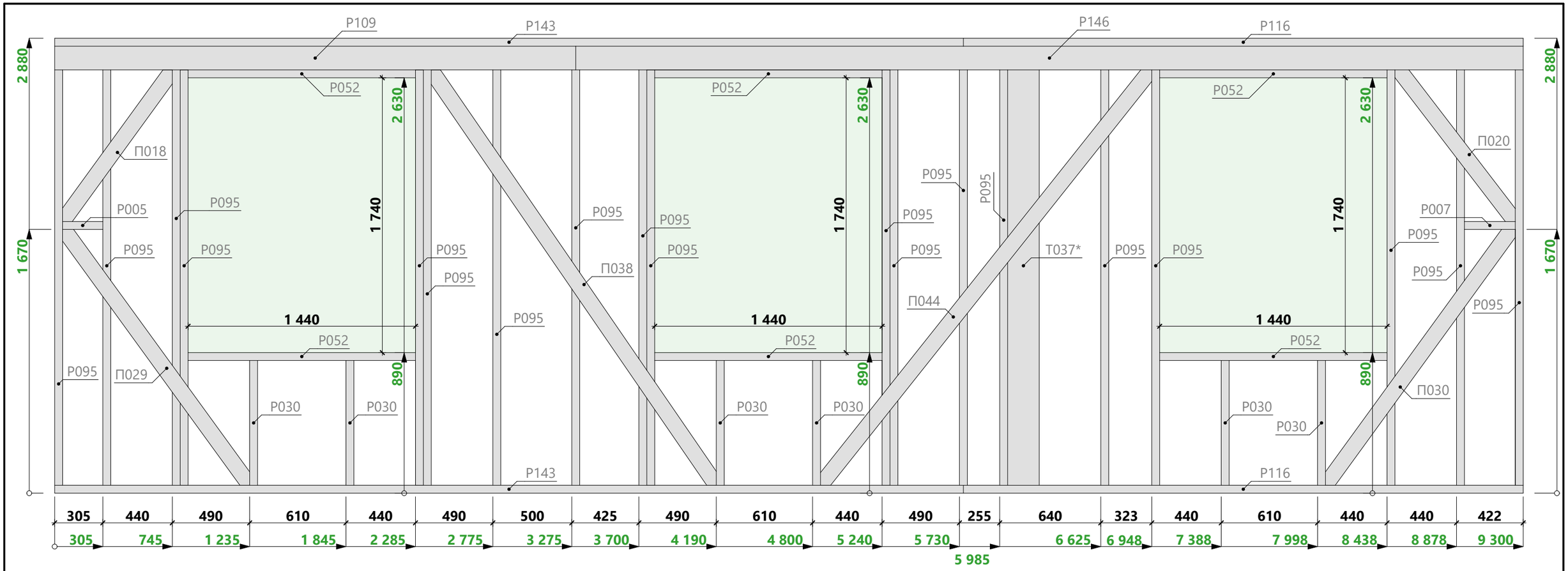

Спецификация - Вид 1.06

Поз.	Сечение, мм	Длина, мм	Кол-во, шт.
П018	100 x 50	1 251	1
П020	100 x 50	1 317	1
П029	100 x 50	2 085	1
П030	100 x 50	2 114	1
П038	100 x 50	3 260	1

Поз.	Сечение, мм	Длина, мм	Кол-во, шт.
П044	100 x 50	3 433	1
P005	150 x 50	255	1
P007	150 x 50	322	1
P030	150 x 50	790	6
P052	150 x 50	1 440	6

Поз.	Сечение, мм	Длина, мм	Кол-во, шт.
P058	150 x 50	1 540	2
P095	150 x 50	2 780	19
P109	150 x 50	3 300	1
P116	150 x 50	3 545	2
P143	150 x 50	5 755	2

Поз.	Сечение, мм	Длина, мм	Кол-во, шт.
P146	150 x 50	6 000	1
T037*	200 x 50	2 780	1
			48

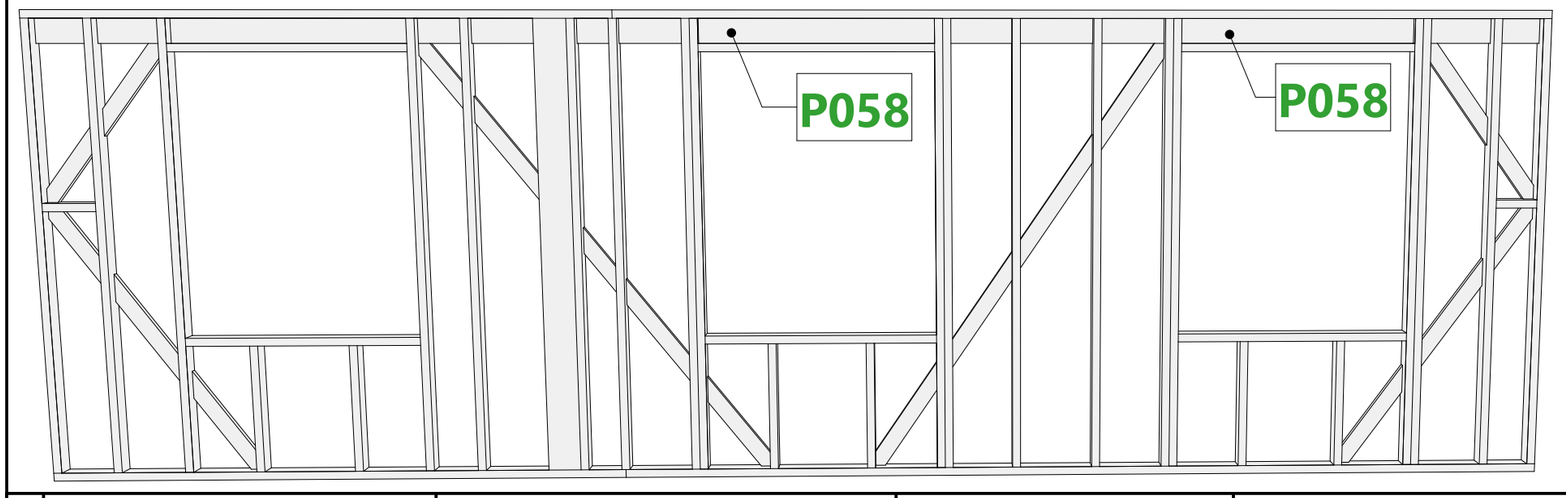

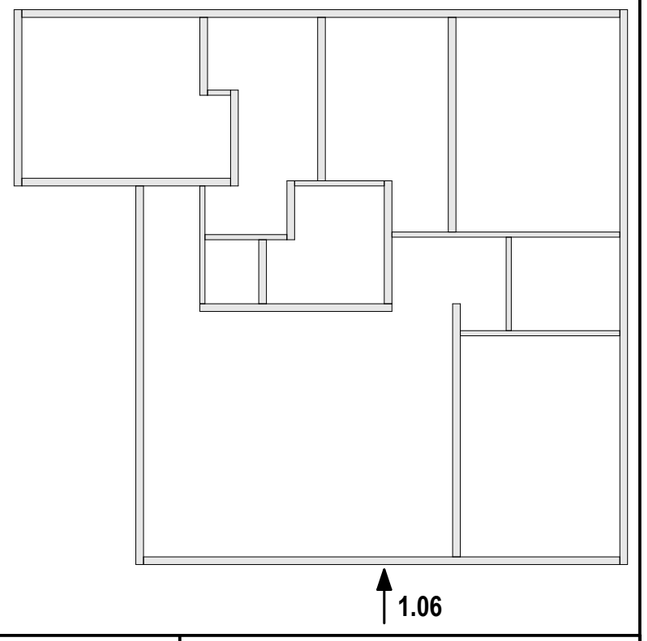

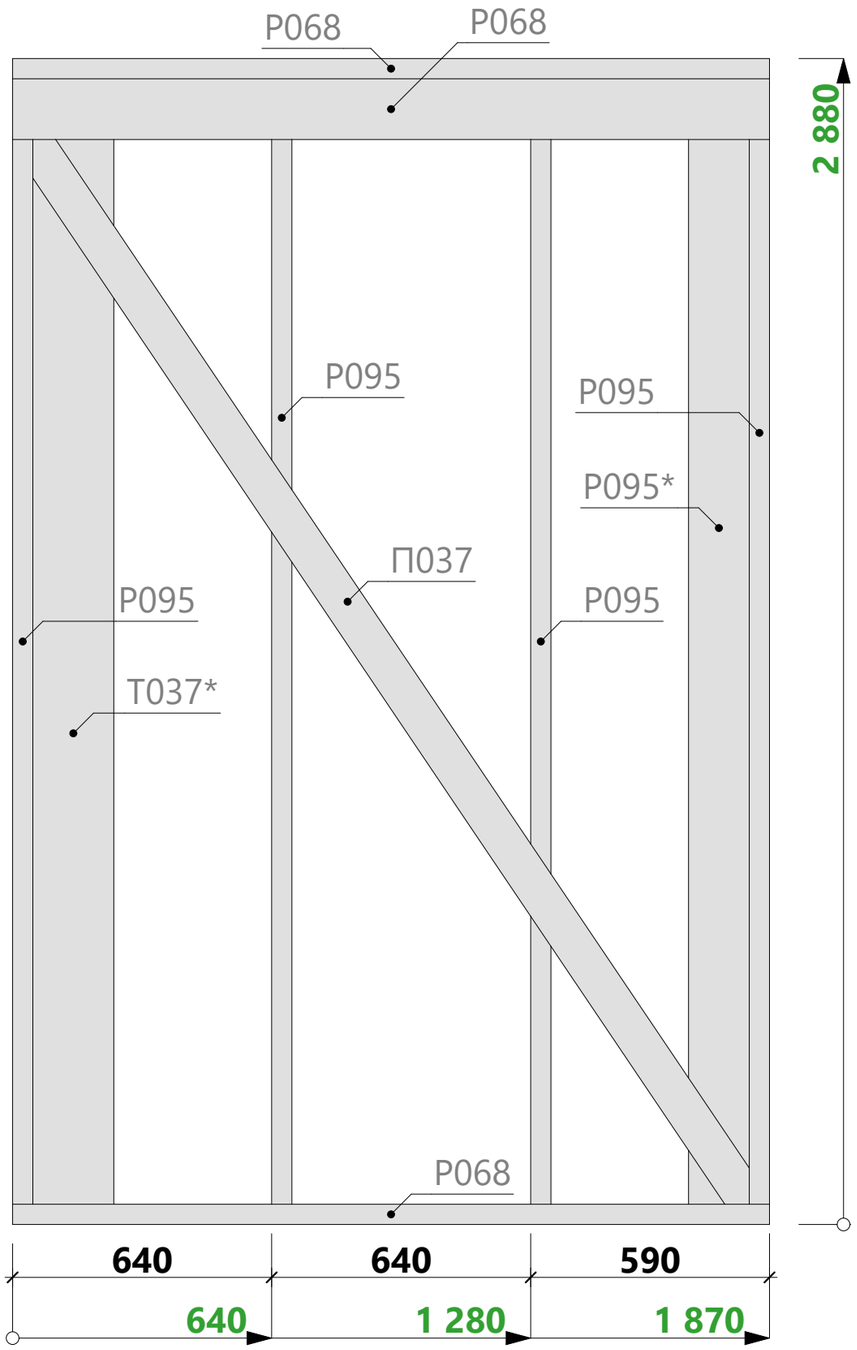

Спецификация - Вид 1.07

Поз.	Сечение, мм	Длина, мм	Кол-во, шт.
П037	100 x 50	3 239	1
Р068	150 x 50	1 870	3
Р095	150 x 50	2 780	4
Р095*	150 x 50	2 780	1
Т037*	200 x 50	2 780	1
			10

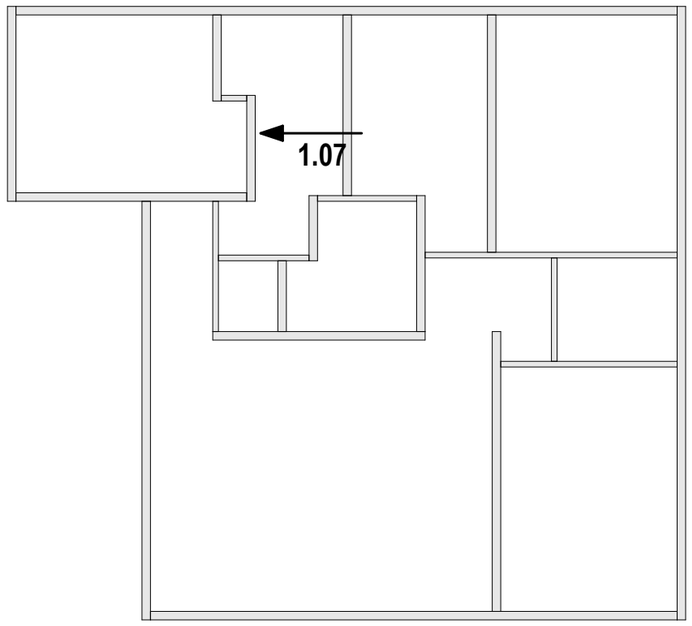

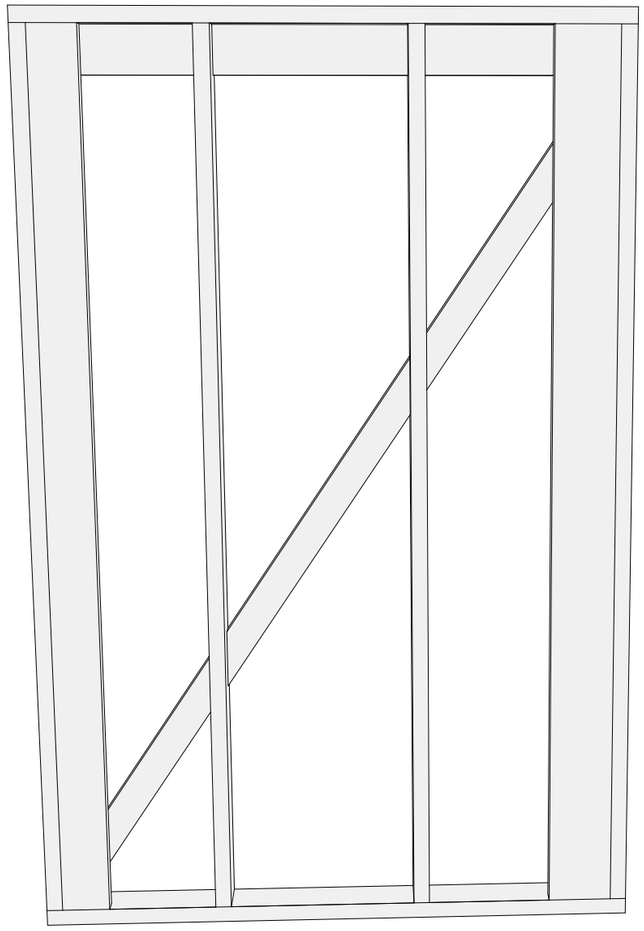

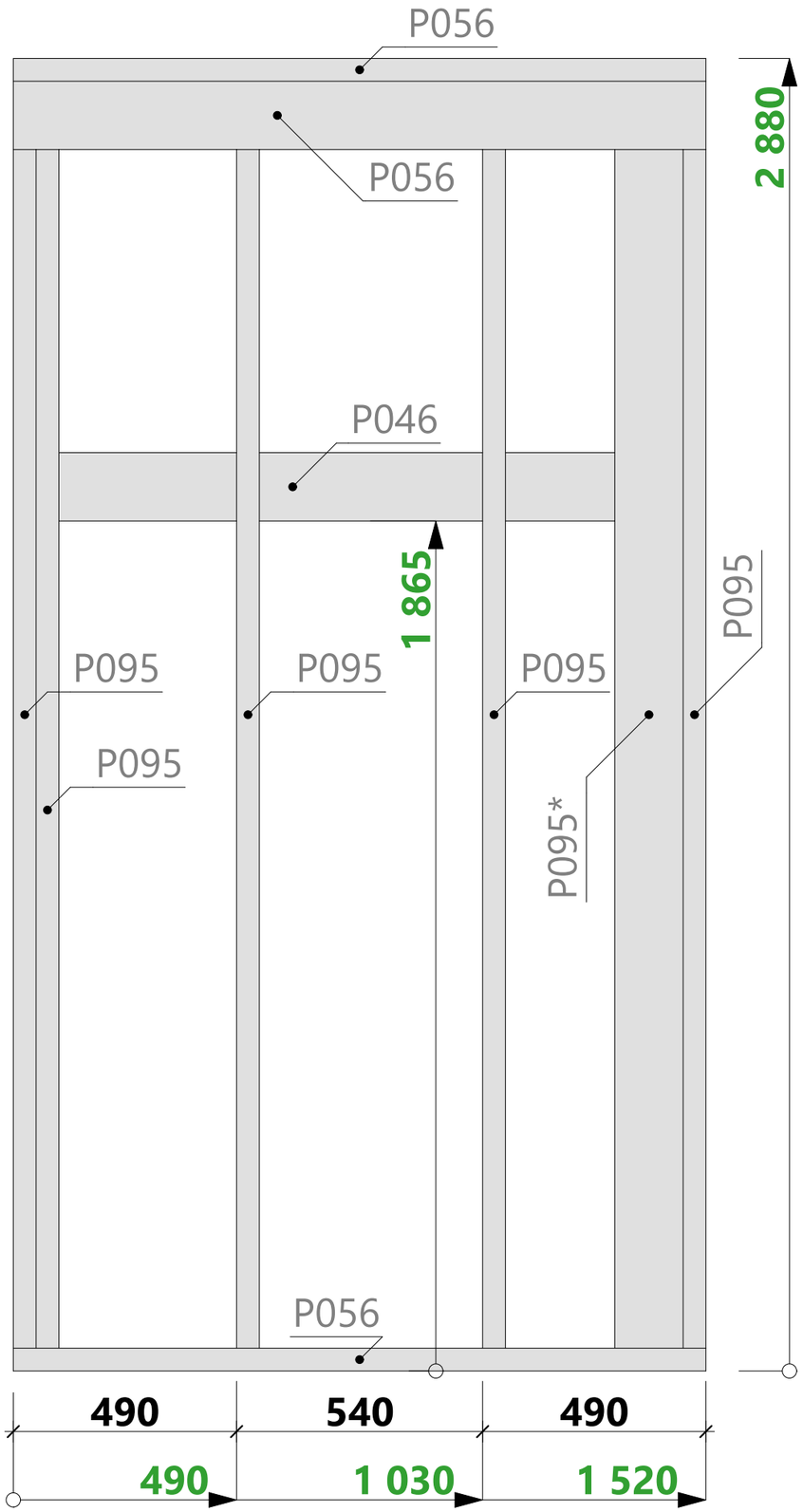

Спецификация - Вид 1.08

Поз.	Сечение, мм	Длина, мм	Кол-во, шт.
P046	150 x 50	1 270	1
P056	150 x 50	1 520	3
P095	150 x 50	2 780	5
P095*	150 x 50	2 780	1
			10

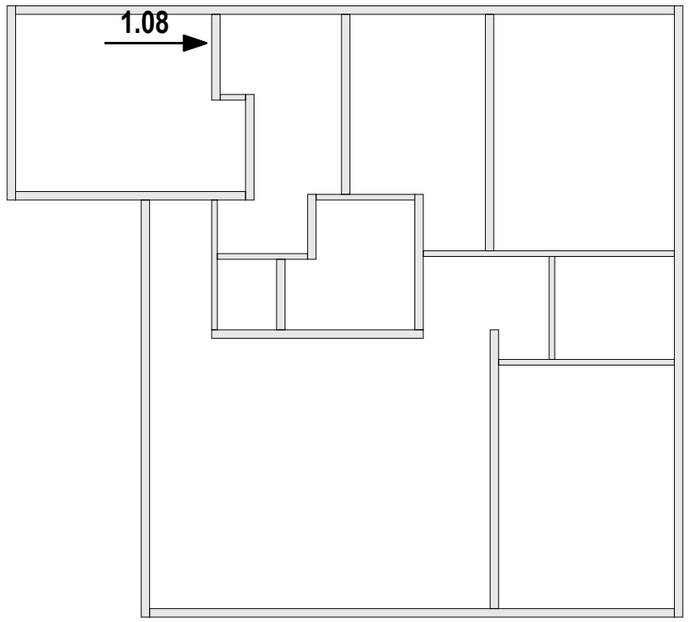

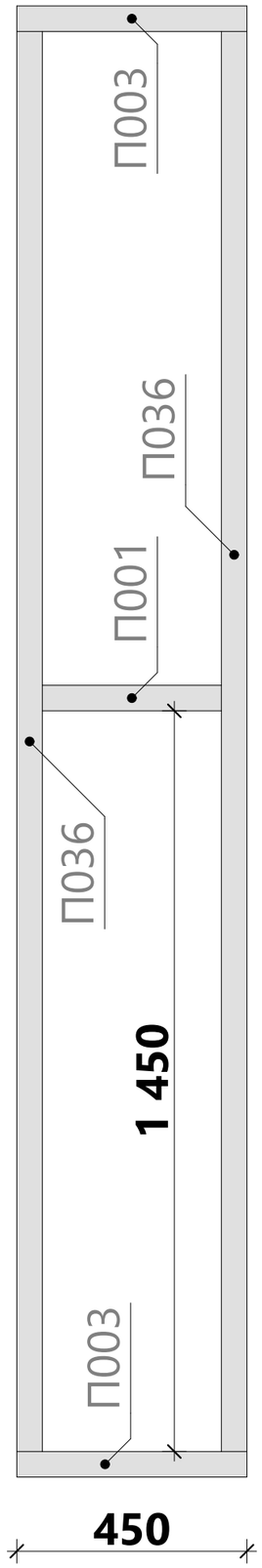

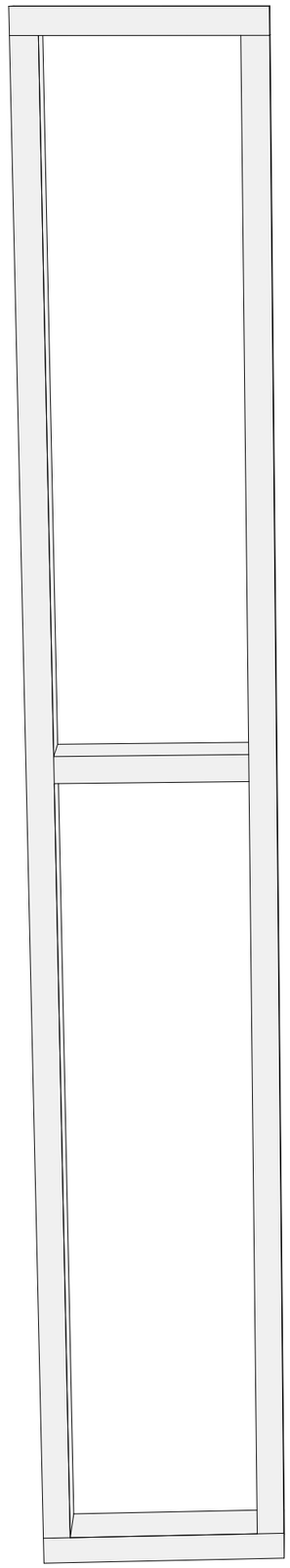

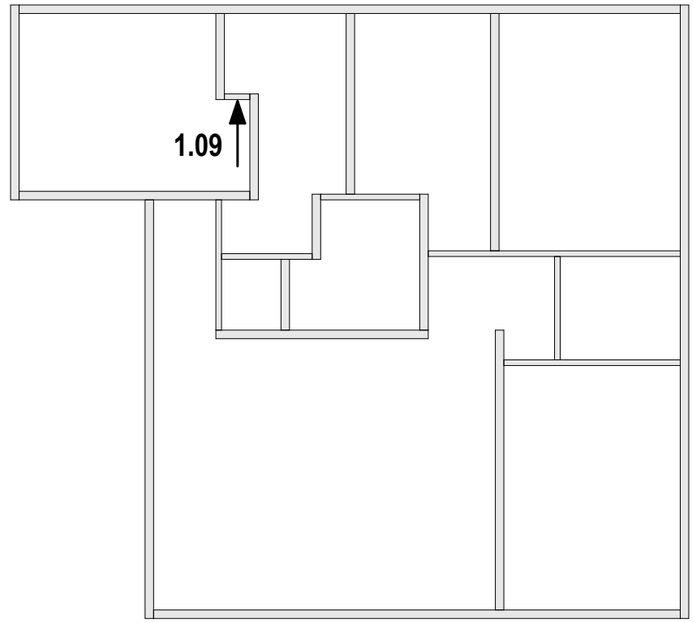

Спецификация - Вид 1.09

Поз.	Сечение, мм	Длина, мм	Кол-во, шт.
П001	100 x 50	350	1
П003	100 x 50	450	2
П036	100 x 50	2 780	2
			5

В 01.0	Разработал: Проверил: Дата публикации: 15.03.2020	ИНДИВИДУАЛЬНЫЙ ЖИЛОЙ ДОМ Ленинградская область	**20АФ01.00-ОС-12,0х13,6-133** Раздел КР	Схема сборки стен - Вид 1.09	Из 71

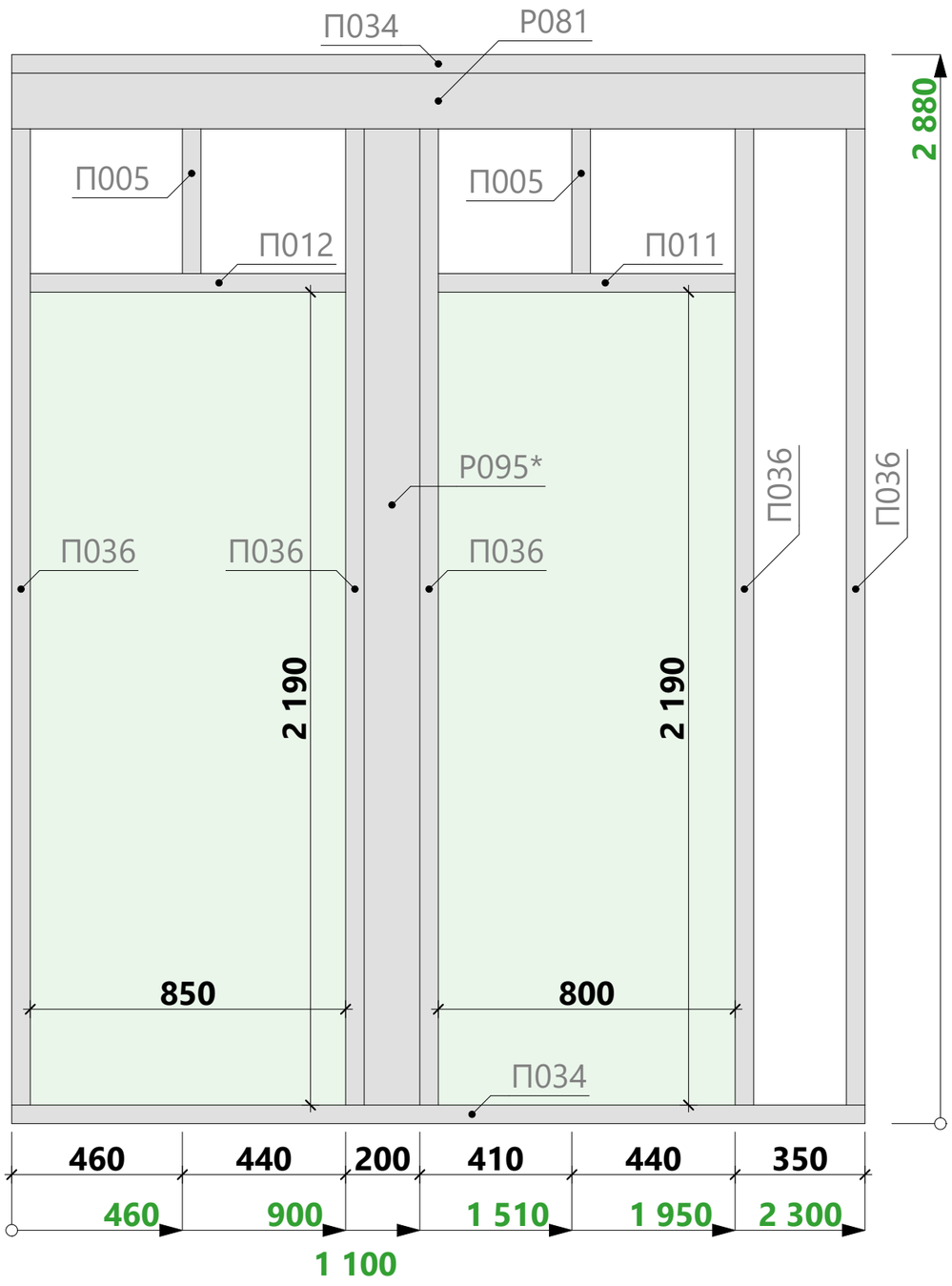

Спецификация - Вид 1.10

Поз.	Сечение, мм	Длина, мм	Кол-во, шт.
П005	100 x 50	540	2
П011	100 x 50	800	1
П012	100 x 50	850	1
П034	100 x 50	2 300	2
П036	100 x 50	2 780	5
Р081	150 x 50	2 300	1
Р095*	150 x 50	2 780	1
			13

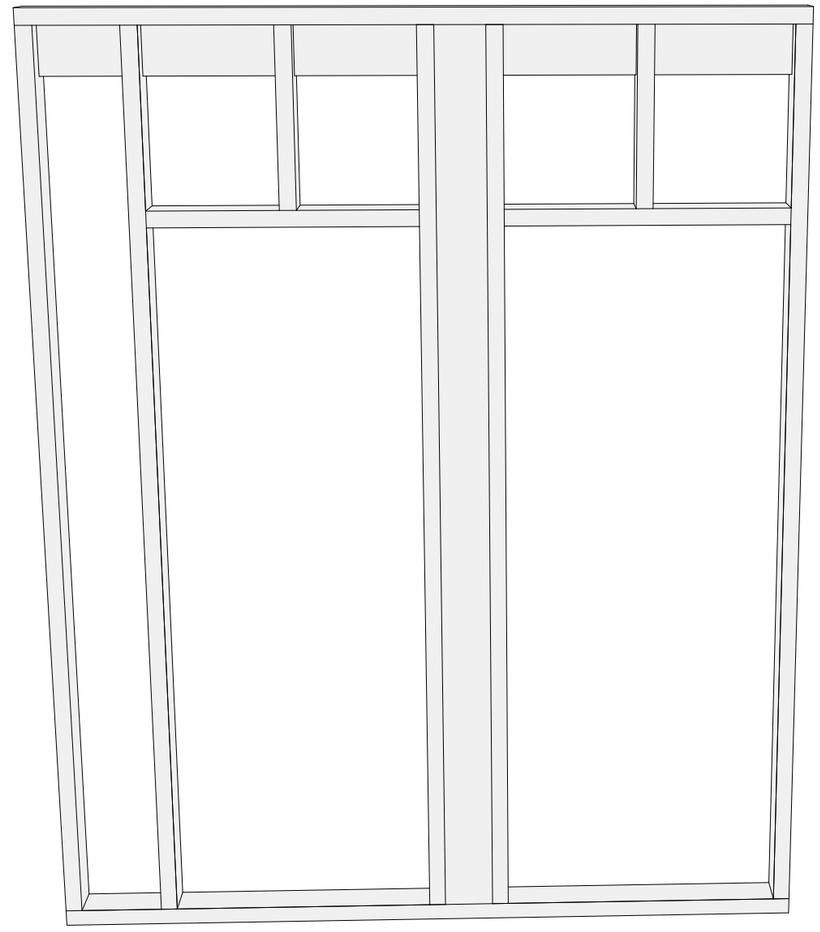

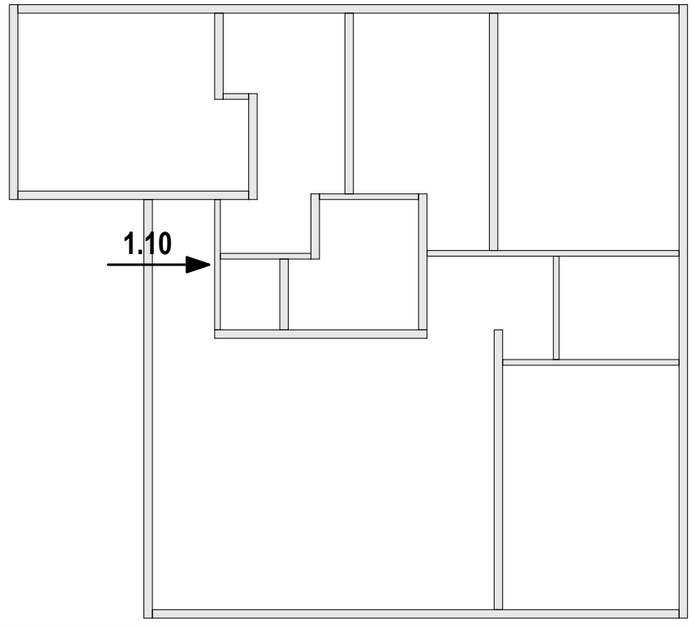

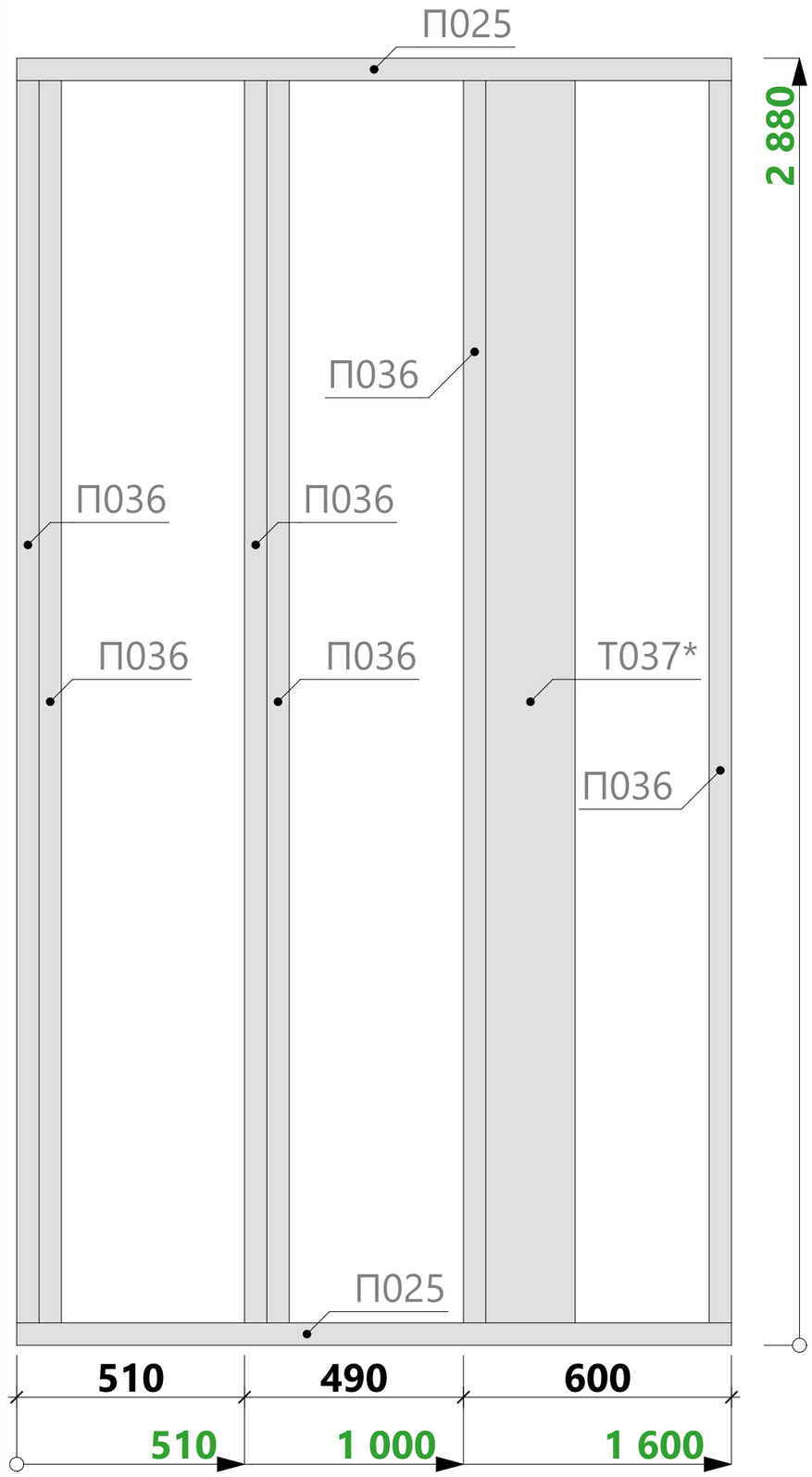

Спецификация - Вид 1.11

Поз.	Сечение, мм	Длина, мм	Кол-во, шт.
П025	100 x 50	1 600	2
П036	100 x 50	2 780	6
Т037*	200 x 50	2 780	1
			9

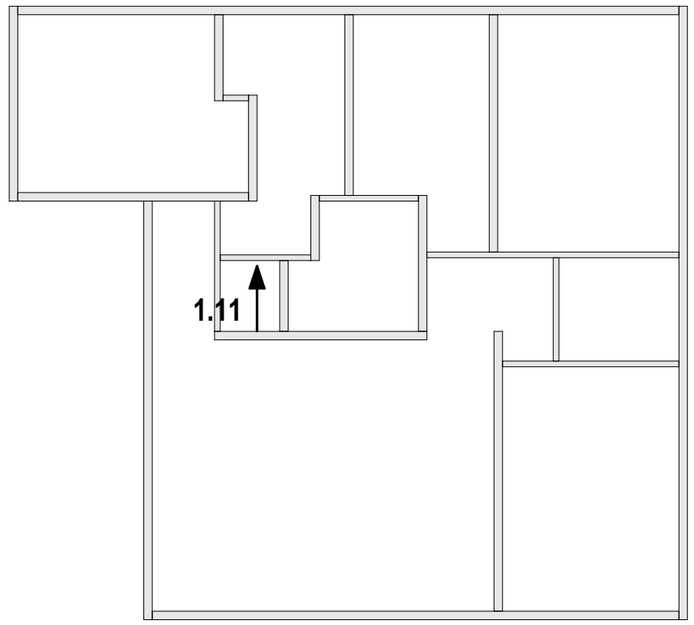

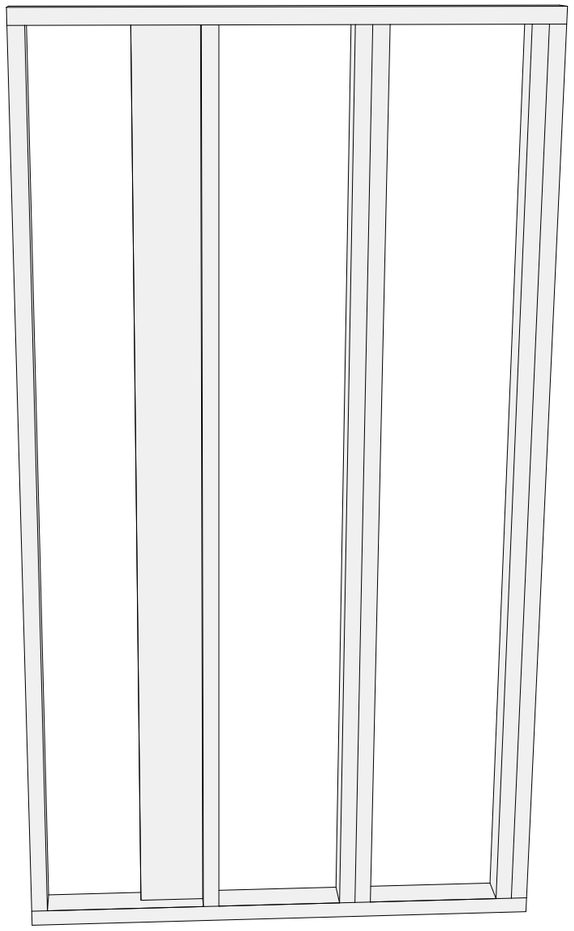

В 01.0	Разработал: Проверил: Дата публикации: 15.03.2020	ИНДИВИДУАЛЬНЫЙ ЖИЛОЙ ДОМ Ленинградская область	**20АФ01.00-ОС-12,0х13,6-133** Раздел КР	Схема сборки стен - Вид 1.11	Из 71

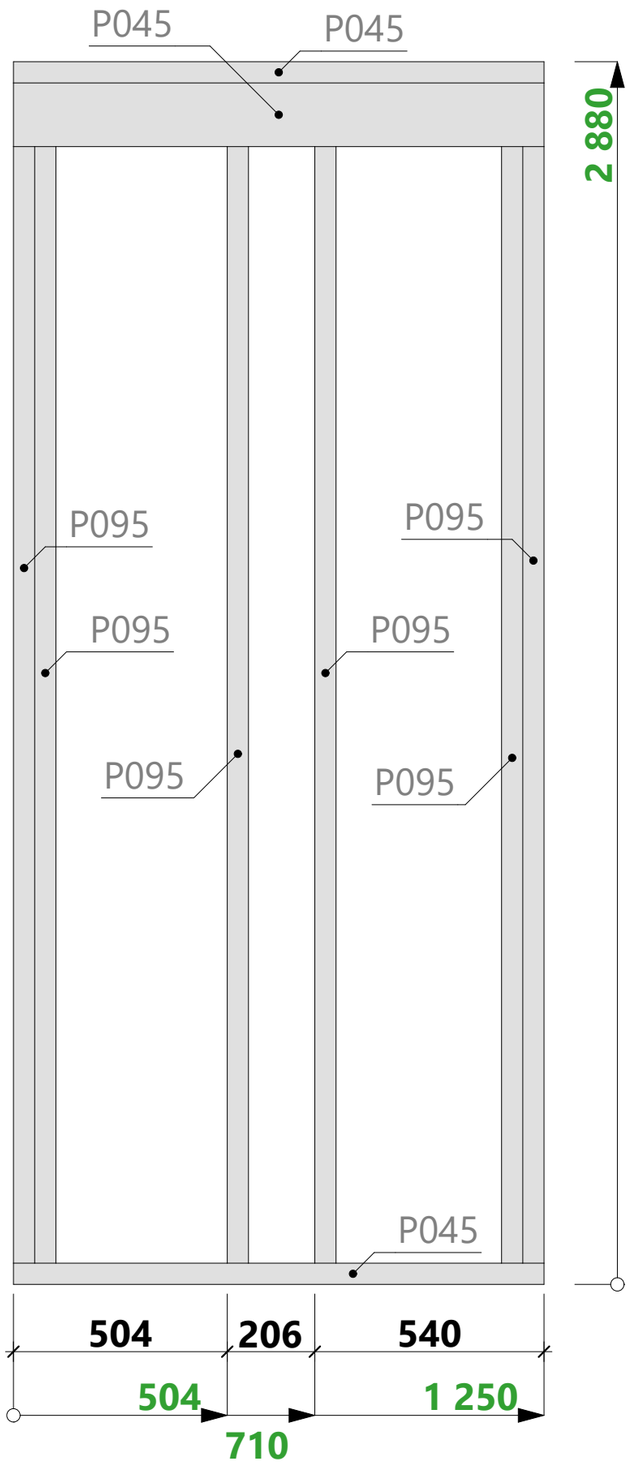

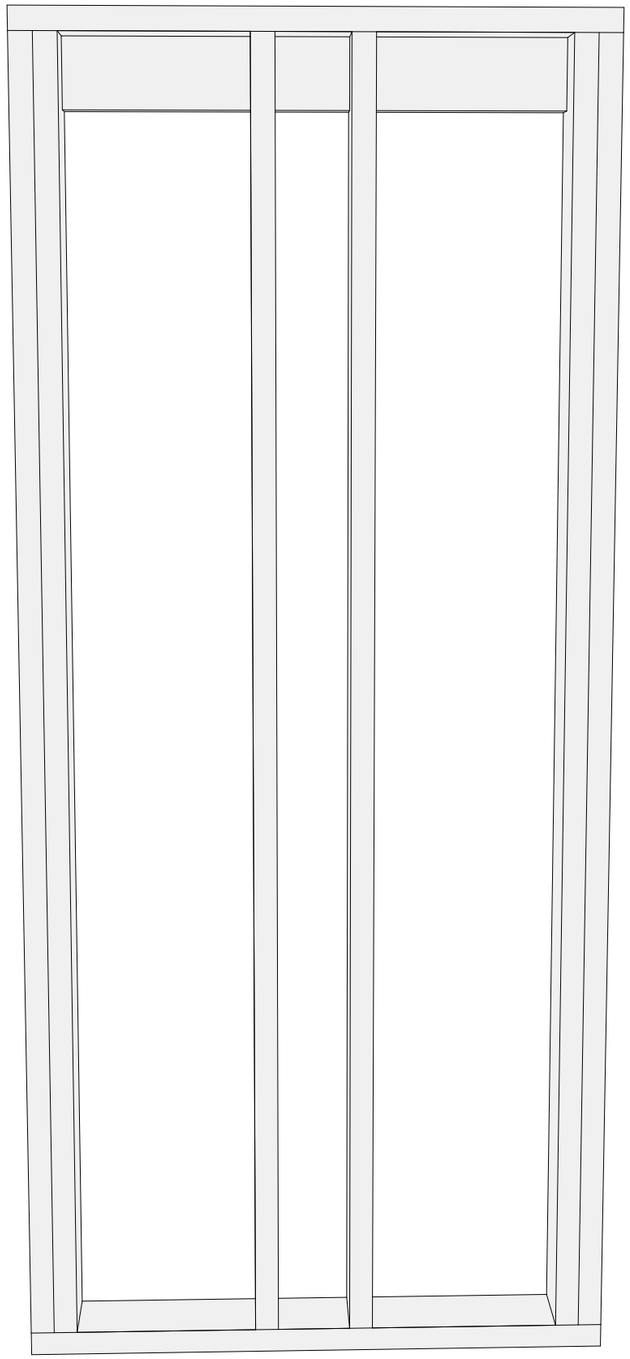

Спецификация - Вид 1.12

Поз.	Сечение, мм	Длина, мм	Кол-во, шт.
P045	150 x 50	1 250	3
P095	150 x 50	2 780	6
			9

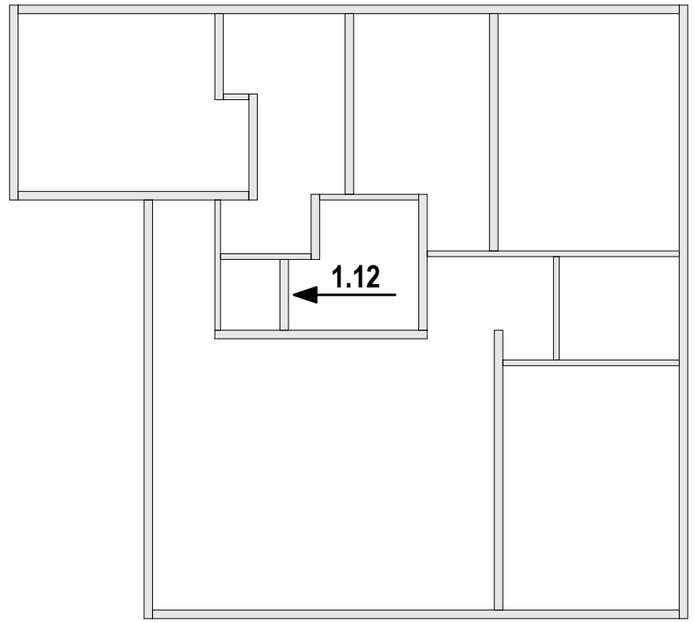

В 01.0	Разработал: Проверил: Дата публикации: 15.03.2020	ИНДИВИДУАЛЬНЫЙ ЖИЛОЙ ДОМ Ленинградская область	**20АФ01.00-ОС-12,0х13,6-133** Раздел КР	Схема сборки стен - Вид 1.12	Из 71

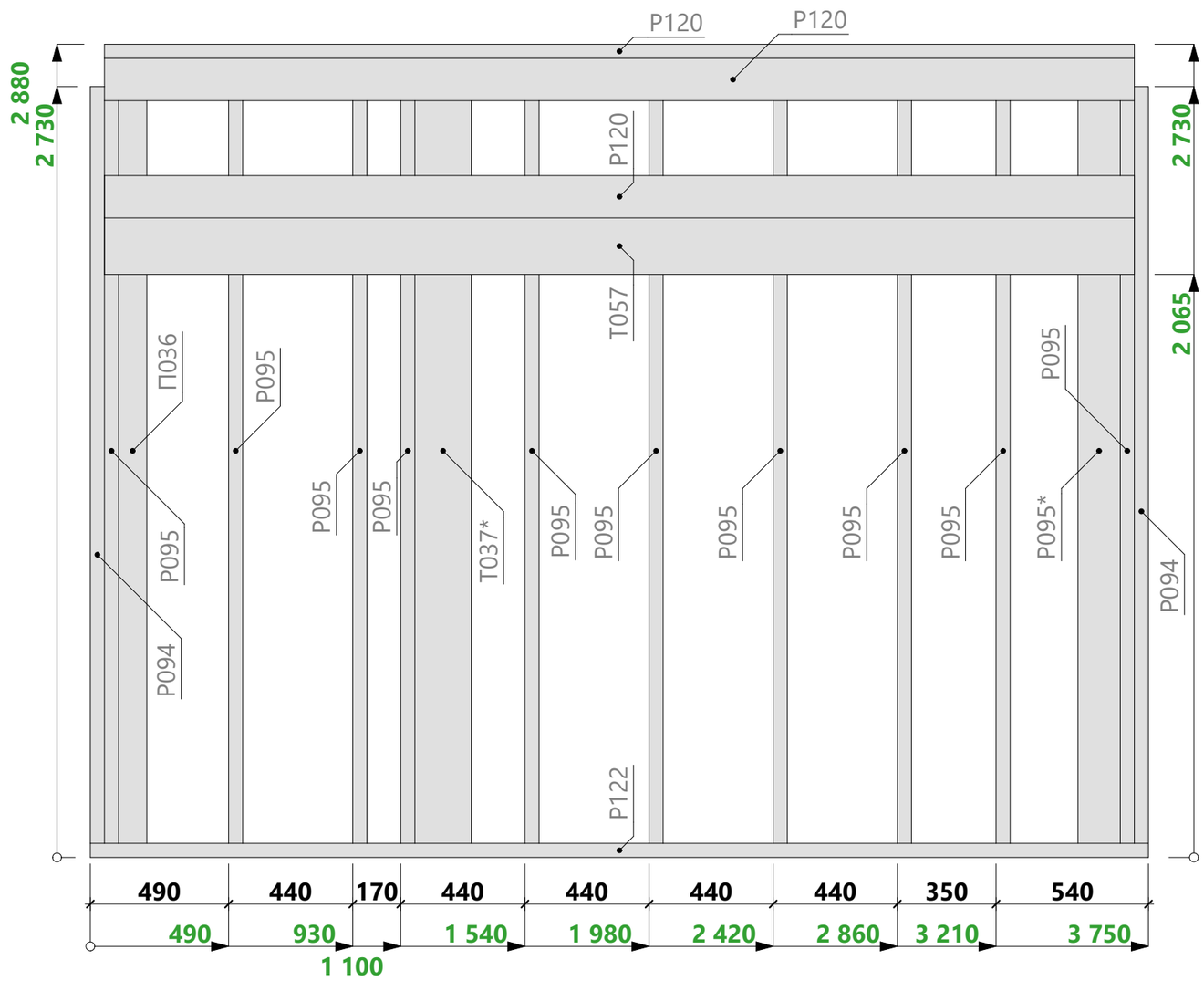

Спецификация - Вид 1.13

Поз.	Сечение, мм	Длина, мм	Кол-во, шт.
П036	100 x 50	2 780	1
P094	150 x 50	2 680	2
P095	150 x 50	2 780	10
P095*	150 x 50	2 780	1
P120	150 x 50	3 650	3
P122	150 x 50	3 750	1
T037*	200 x 50	2 780	1
T057	200 x 50	3 650	1
			20

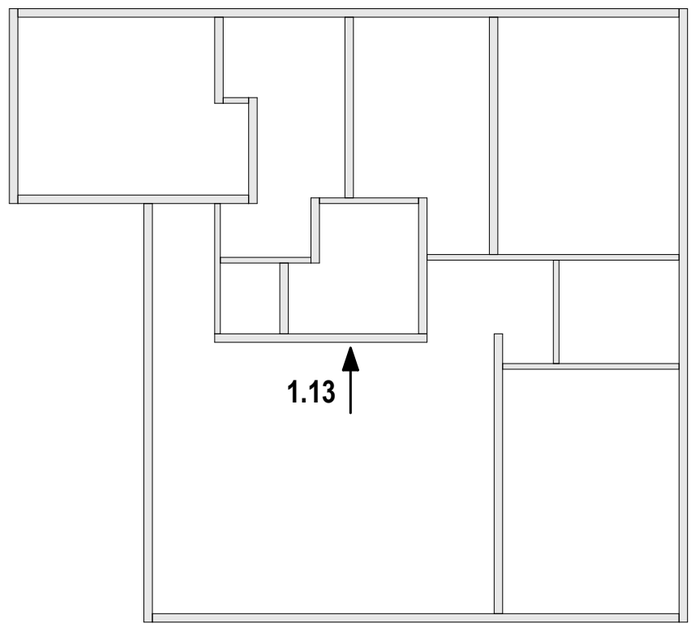

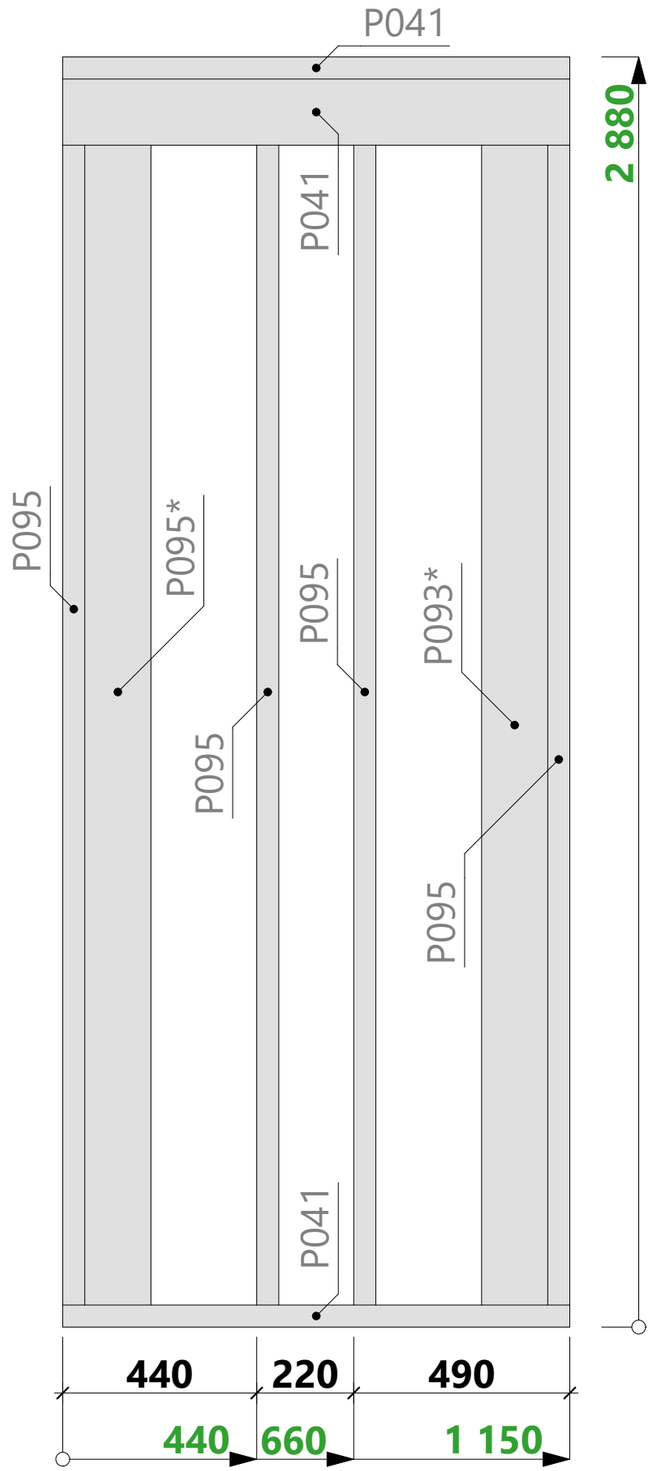

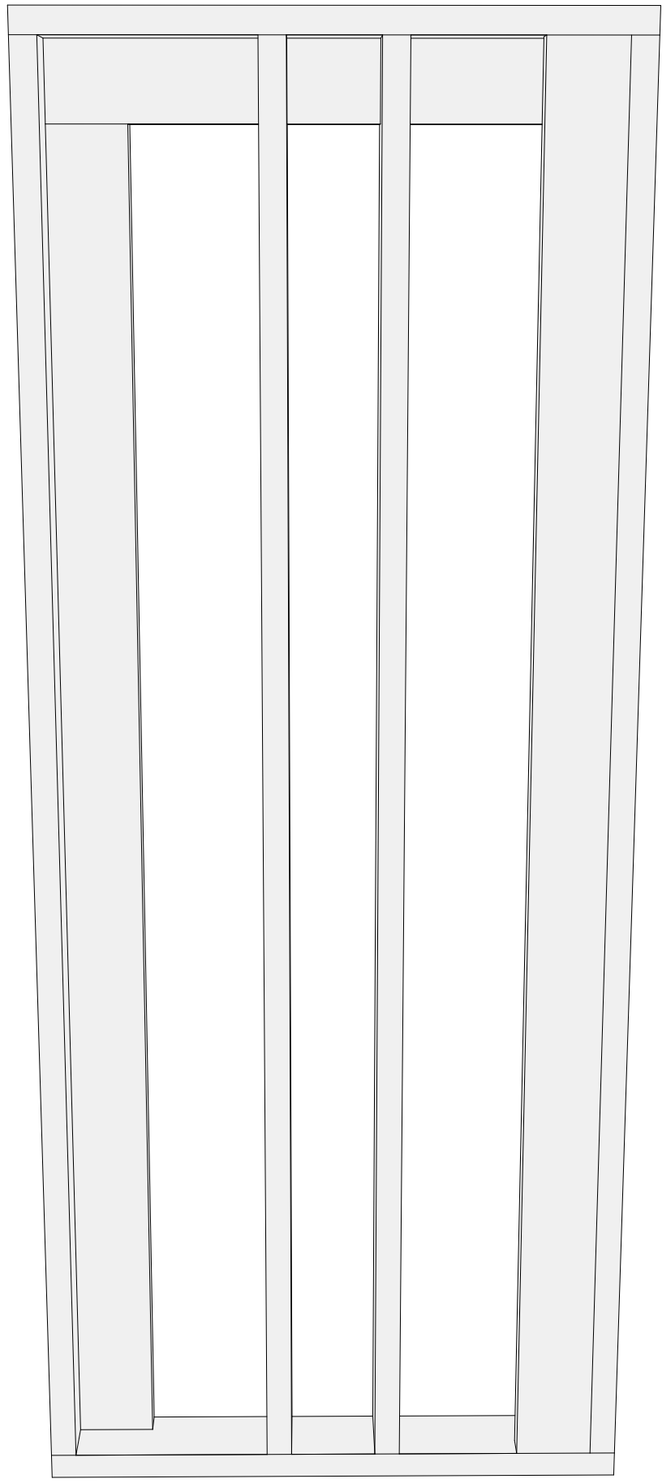

Спецификация - Вид 1.14

Поз.	Сечение, мм	Длина, мм	Кол-во, шт.
P041	150 x 50	1 150	3
P093*	150 x 50	2 630	1
P095	150 x 50	2 780	4
P095*	150 x 50	2 780	1
			9

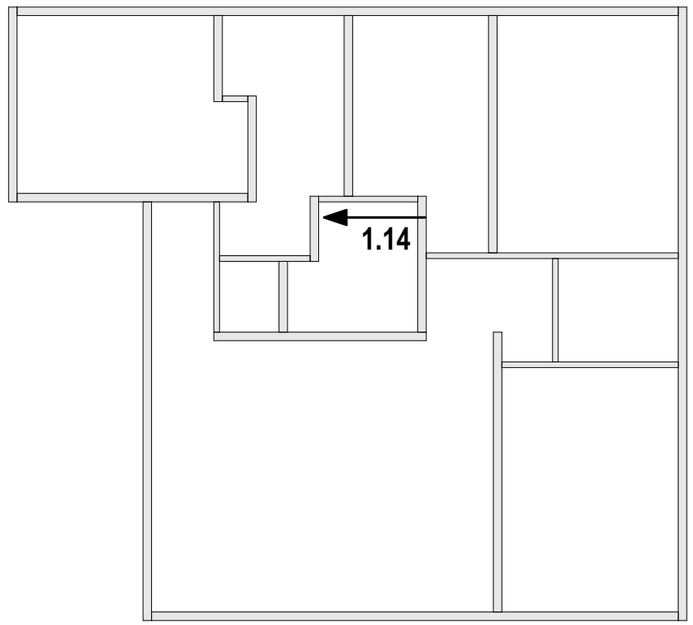

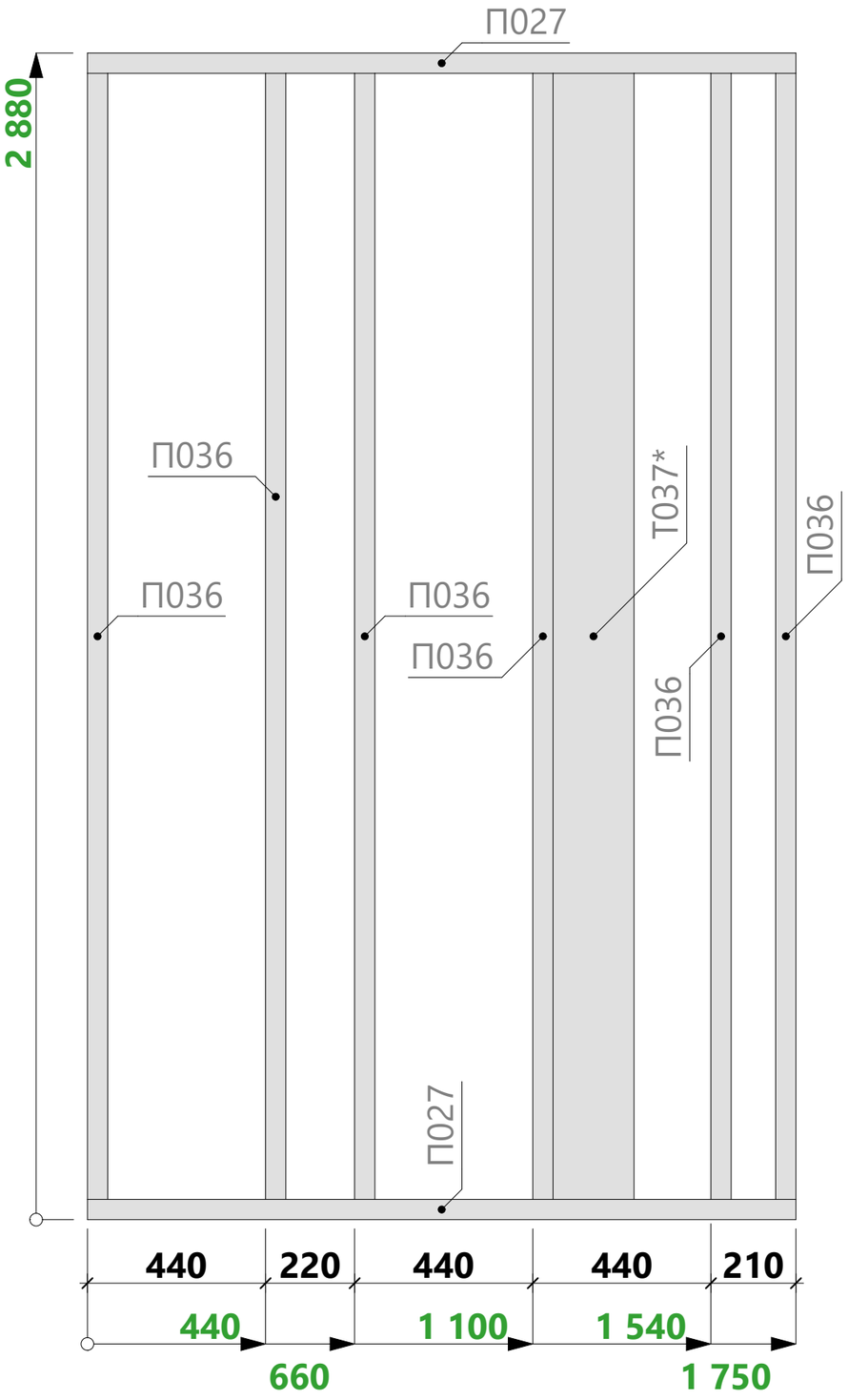

Спецификация - Вид 1.15

Поз.	Сечение, мм	Длина, мм	Кол-во, шт.
П027	100 x 50	1 750	2
П036	100 x 50	2 780	6
Т037*	200 x 50	2 780	1
			9

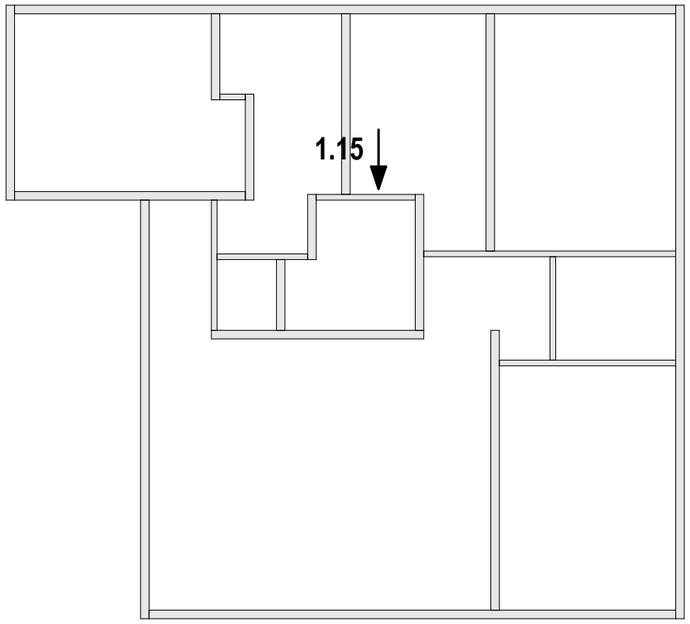

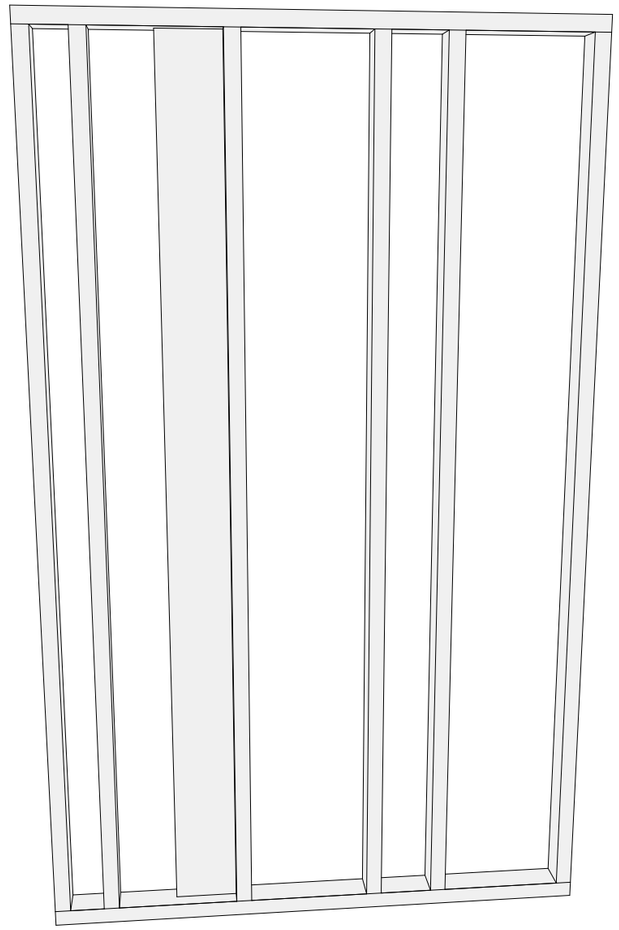

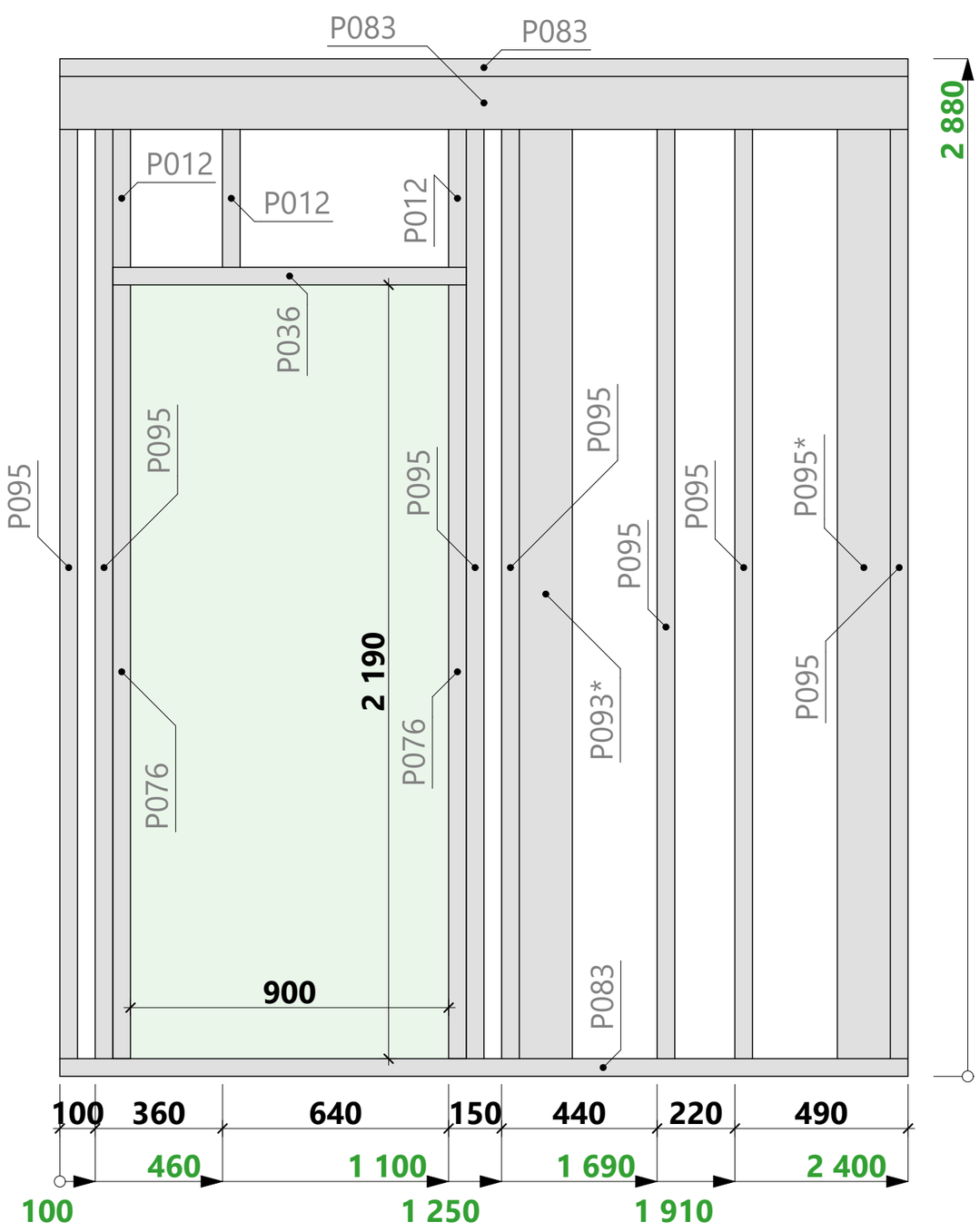

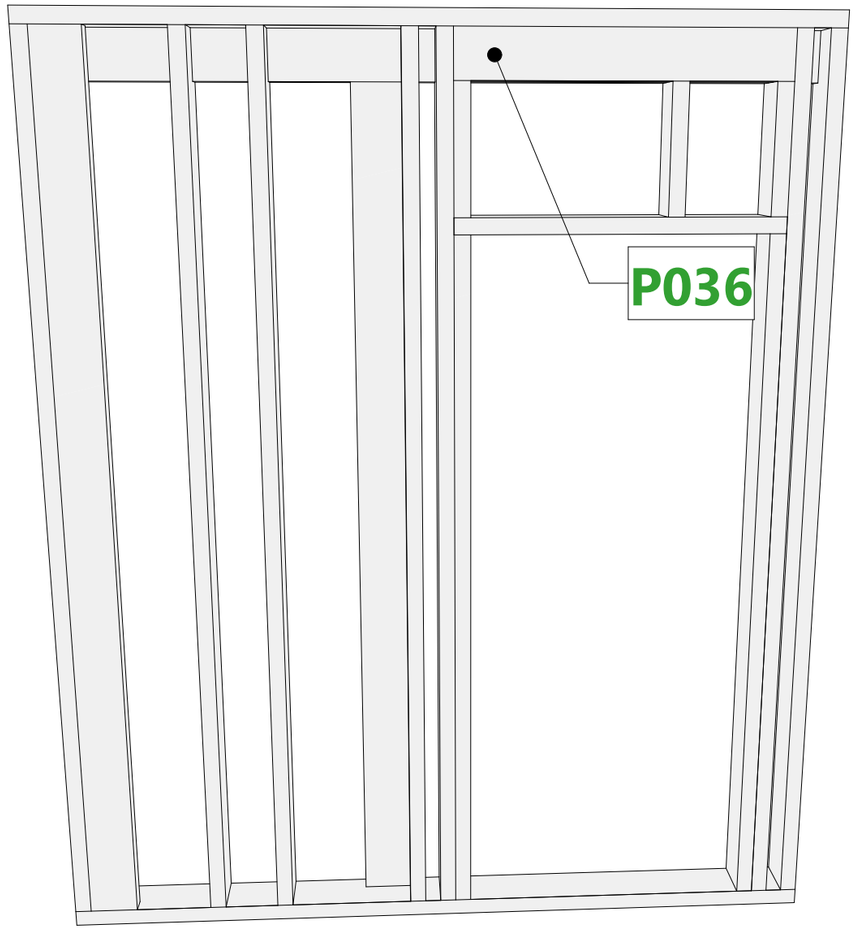

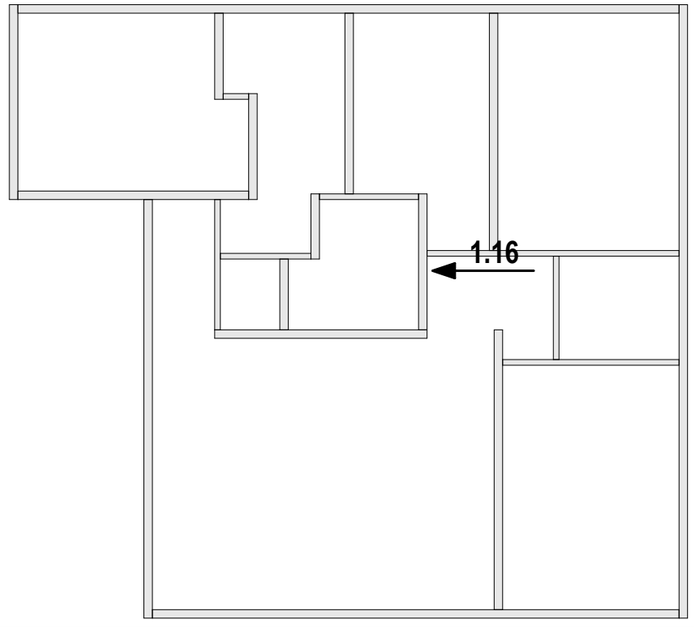

Спецификация - Вид 1.16

Поз.	Сечение, мм	Длина, мм	Кол-во, шт.
P012	150 x 50	390	3
P036	150 x 50	1 000	2
P076	150 x 50	2 190	2
P083	150 x 50	2 400	3
P093*	150 x 50	2 630	1
P095	150 x 50	2 780	7
P095*	150 x 50	2 780	1
			19

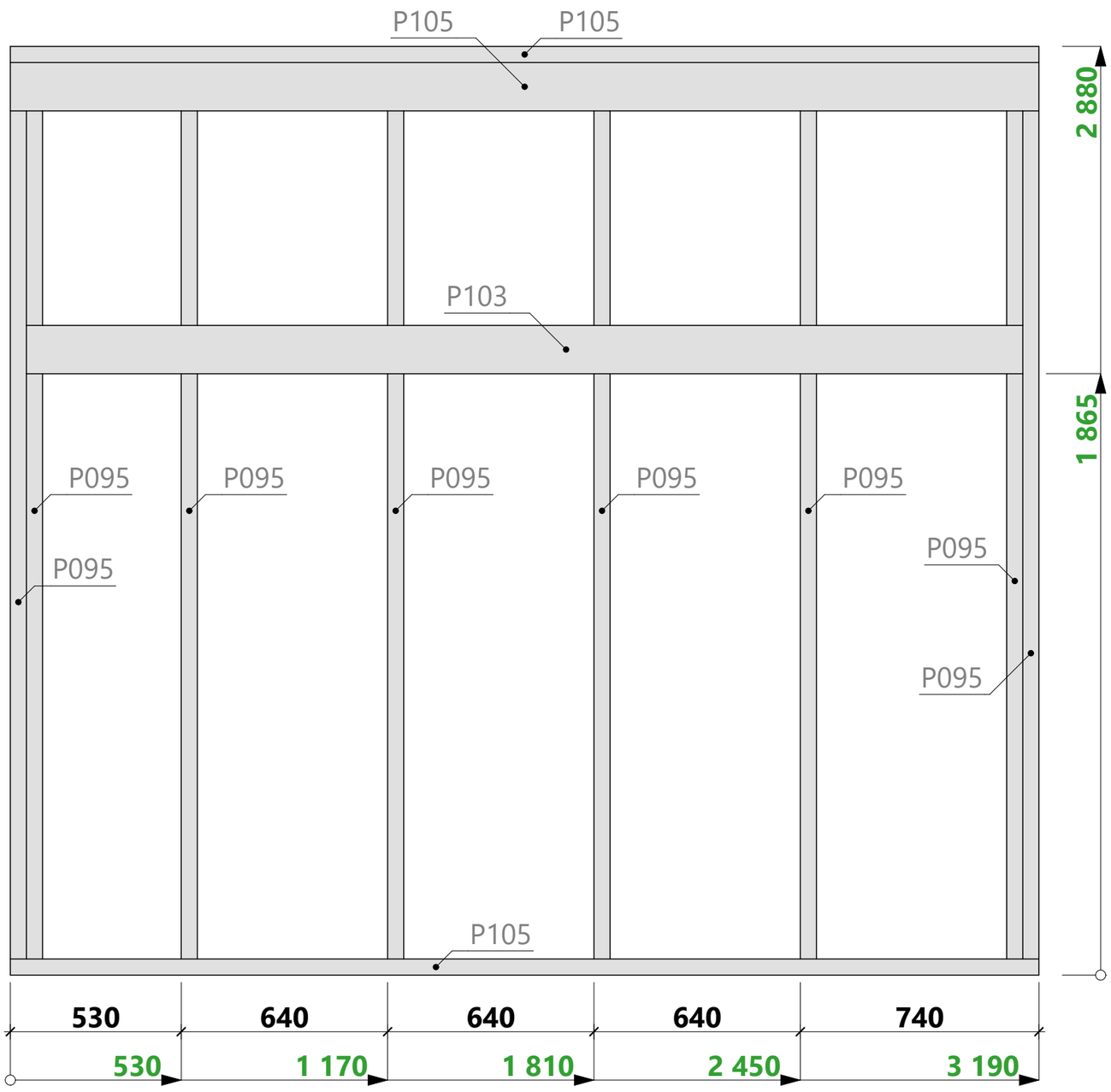

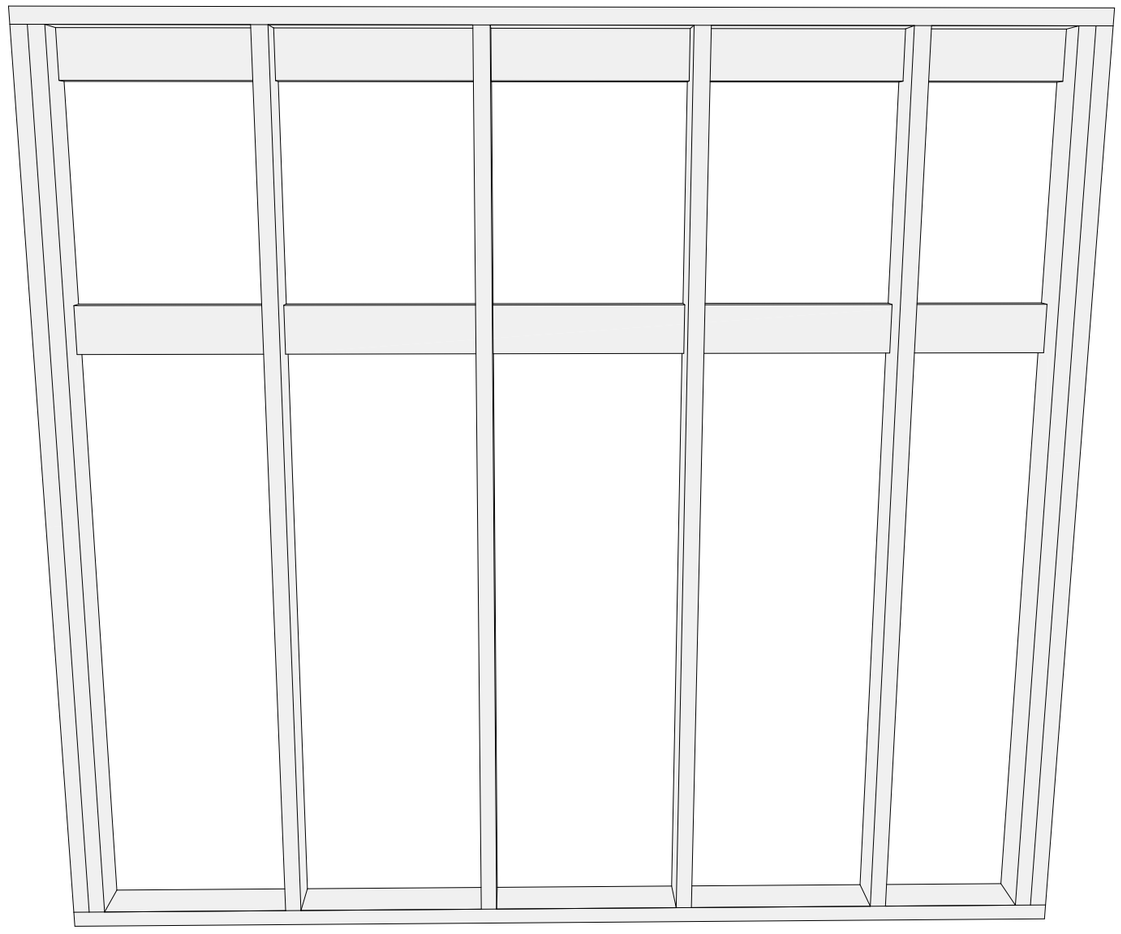

Спецификация - Вид 1.17

Поз.	Сечение, мм	Длина, мм	Кол-во, шт.
P095	150 x 50	2 780	8
P103	150 x 50	3 090	1
P105	150 x 50	3 190	3
			12

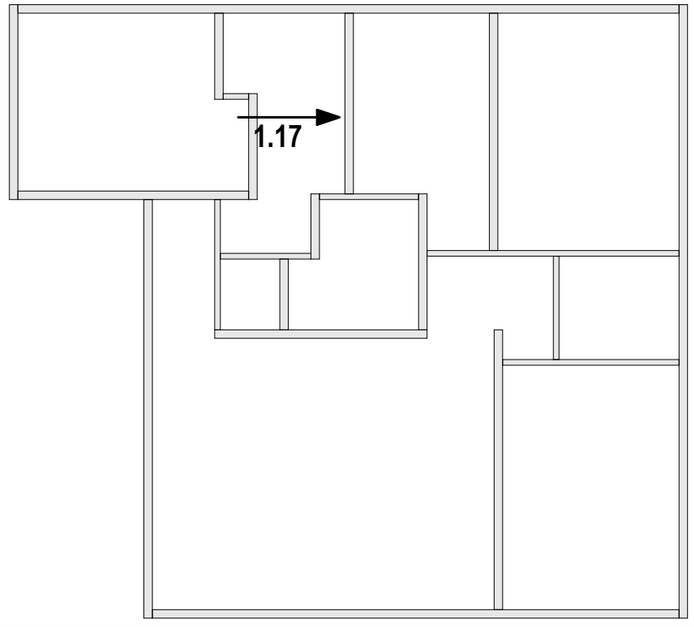

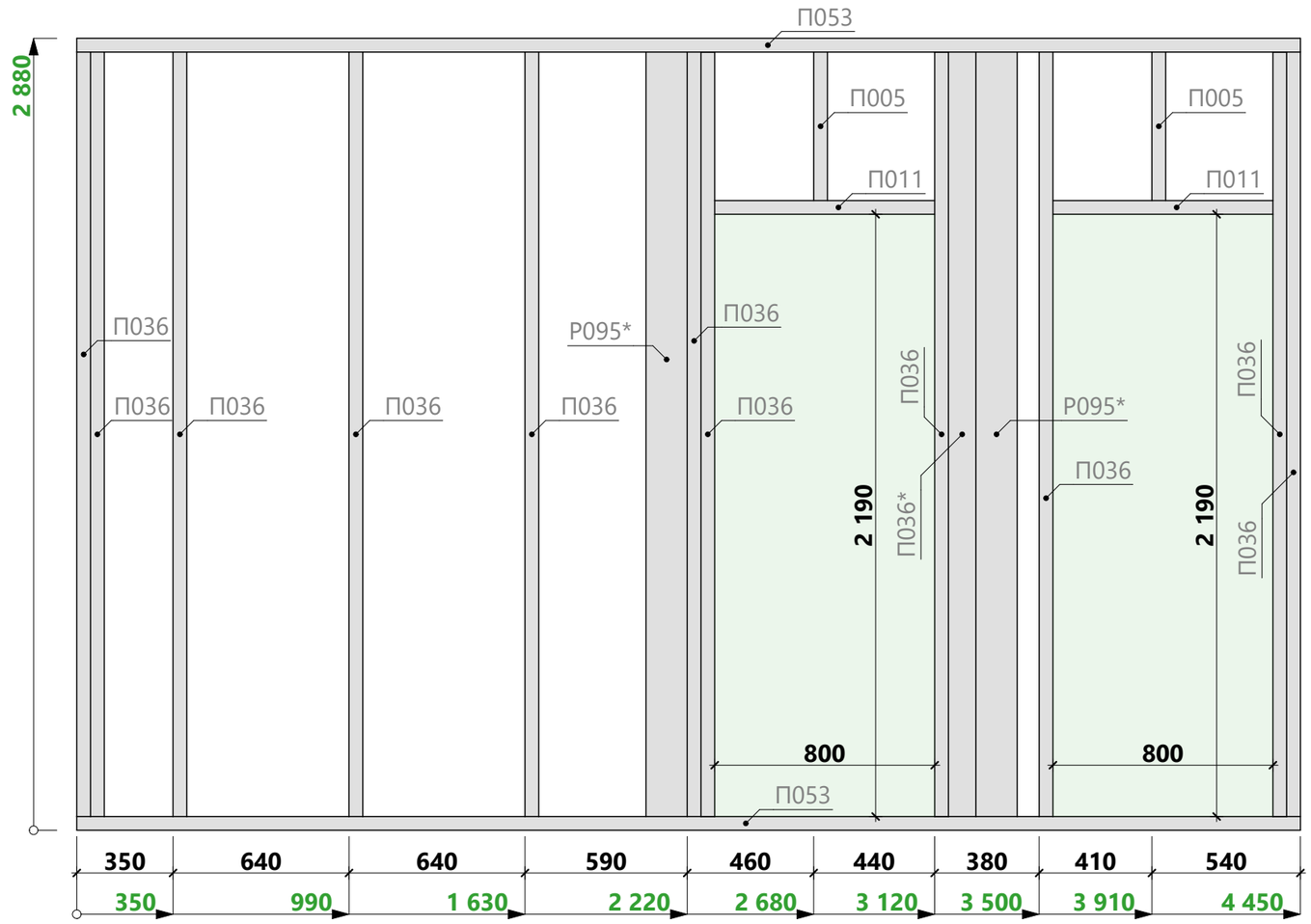

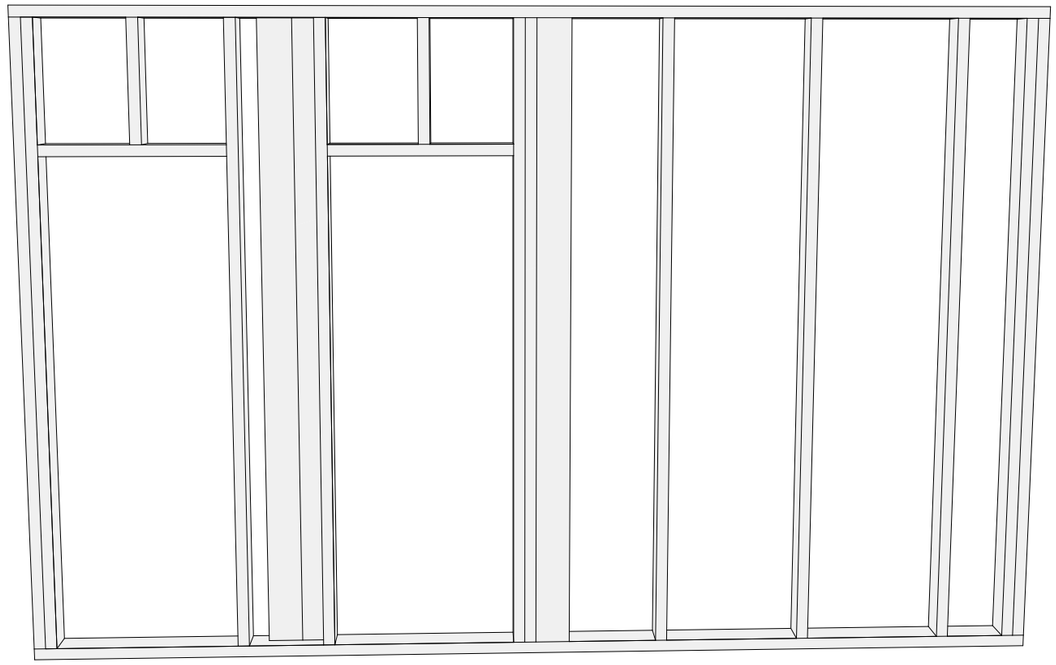

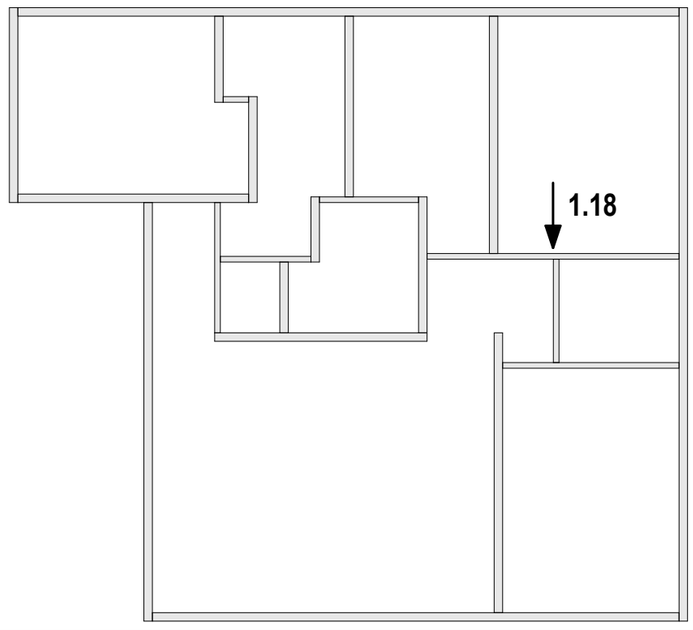

Спецификация - Вид 1.18

Поз.	Сечение, мм	Длина, мм	Кол-во, шт.
П005	100 x 50	540	2
П011	100 x 50	800	2
П036	100 x 50	2 780	11
П036*	100 x 50	2 780	1
П053	100 x 50	4 450	2
Р095*	150 x 50	2 780	2
			20

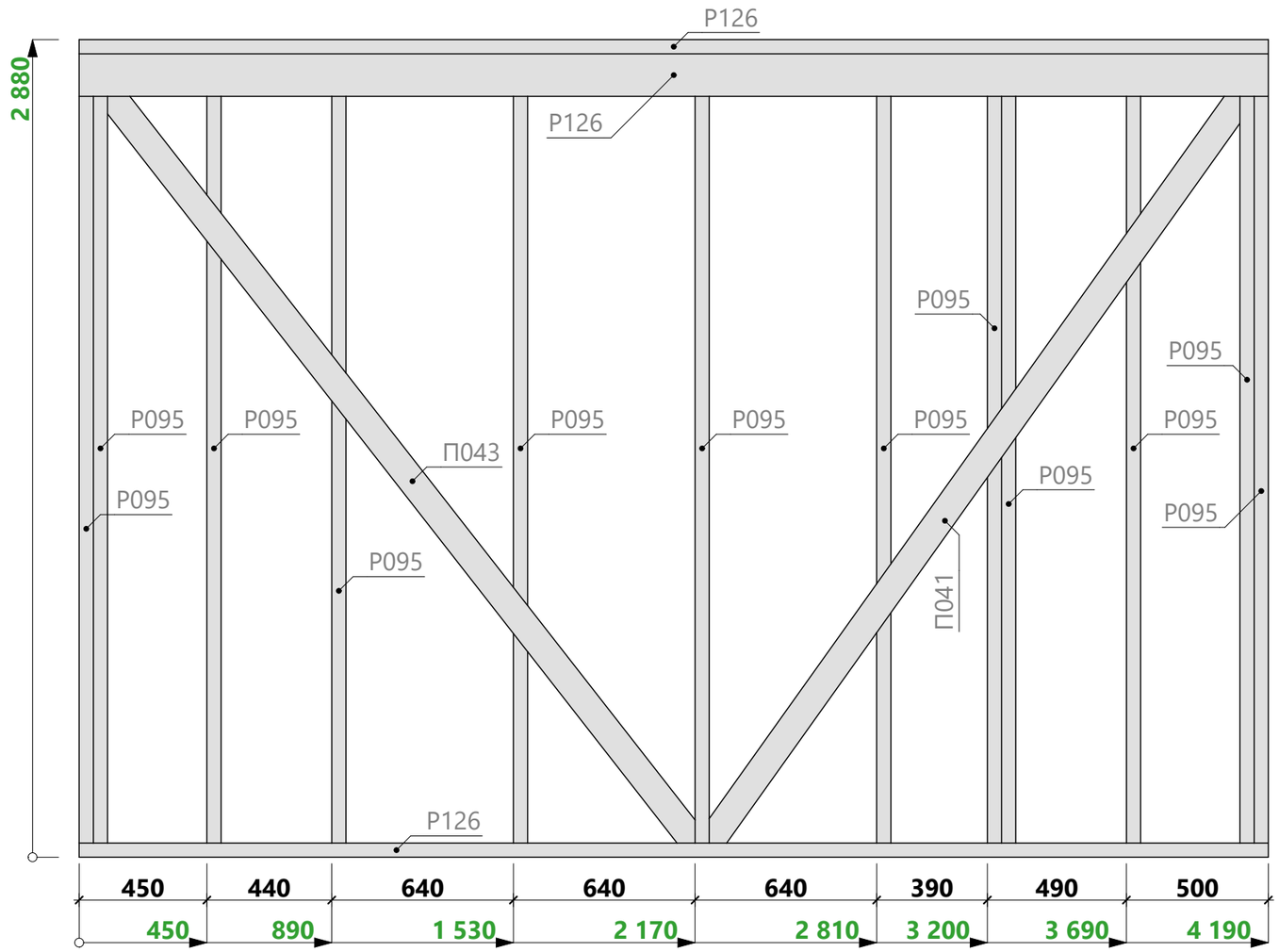

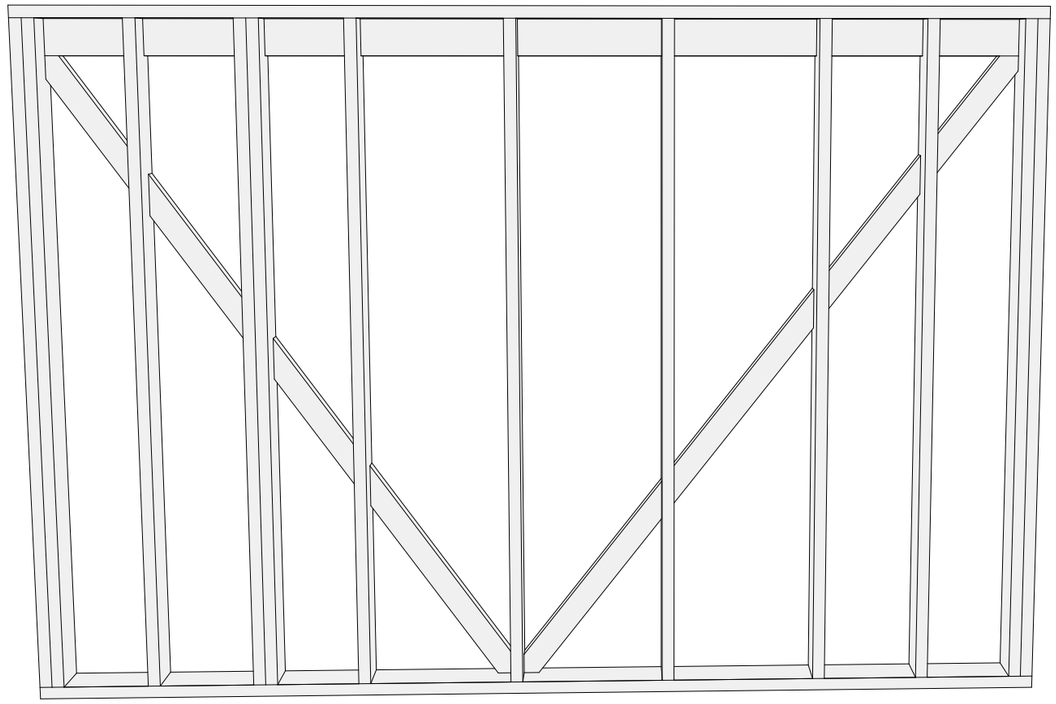

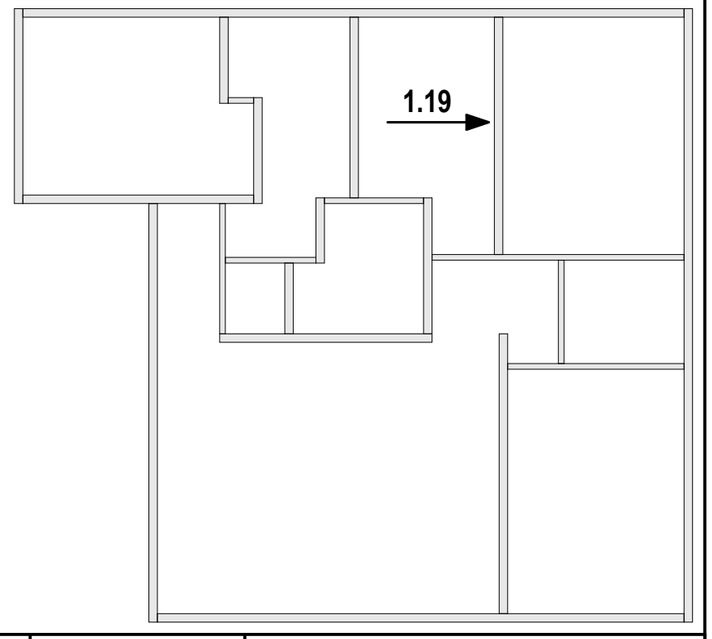

Спецификация - Вид 1.19

Поз.	Сечение, мм	Длина, мм	Кол-во, шт.
П041	100 x 50	3 290	1
П043	100 x 50	3 426	1
Р095	150 x 50	2 780	12
Р126	150 x 50	4 190	3
			17

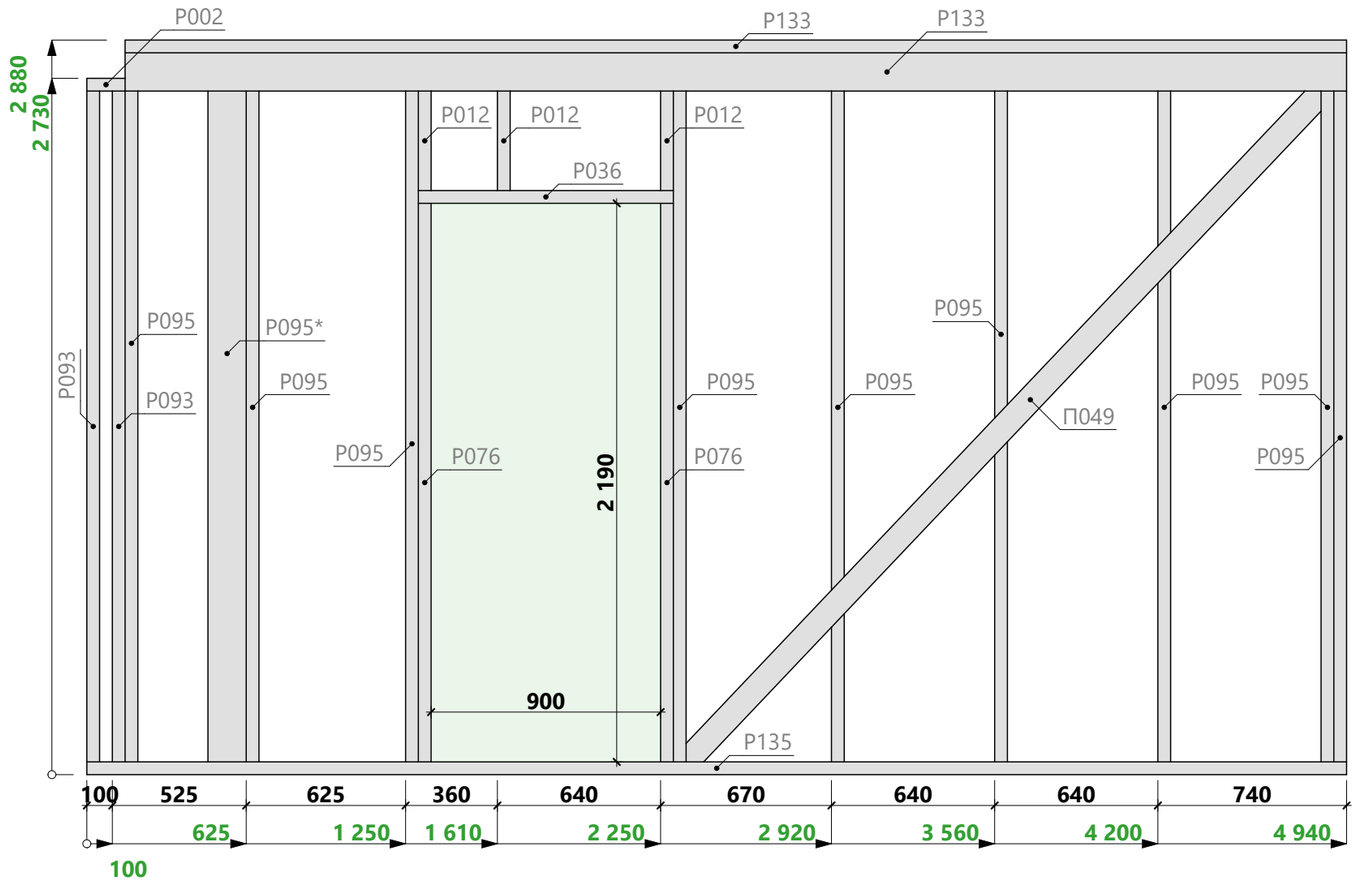

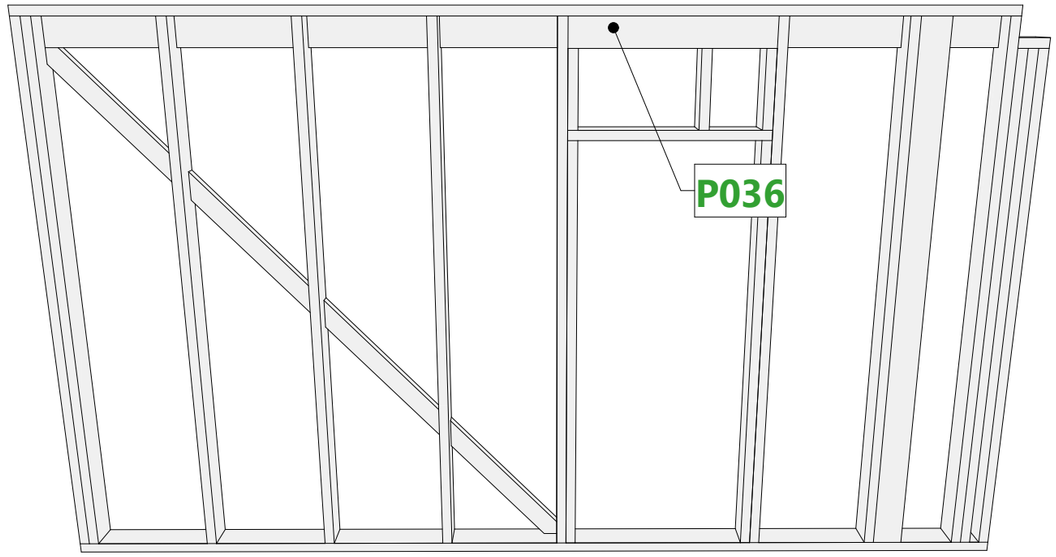

Спецификация - Вид 1.20

Поз.	Сечение, мм	Длина, мм	Кол-во, шт.
П049	100 x 50	3 670	1
P002	150 x 50	150	1
P012	150 x 50	390	3
P036	150 x 50	1 000	2
P076	150 x 50	2 190	2
P093	150 x 50	2 630	2
P095	150 x 50	2 780	9
P095*	150 x 50	2 780	1
P133	150 x 50	4 790	2
P135	150 x 50	4 940	1
			24

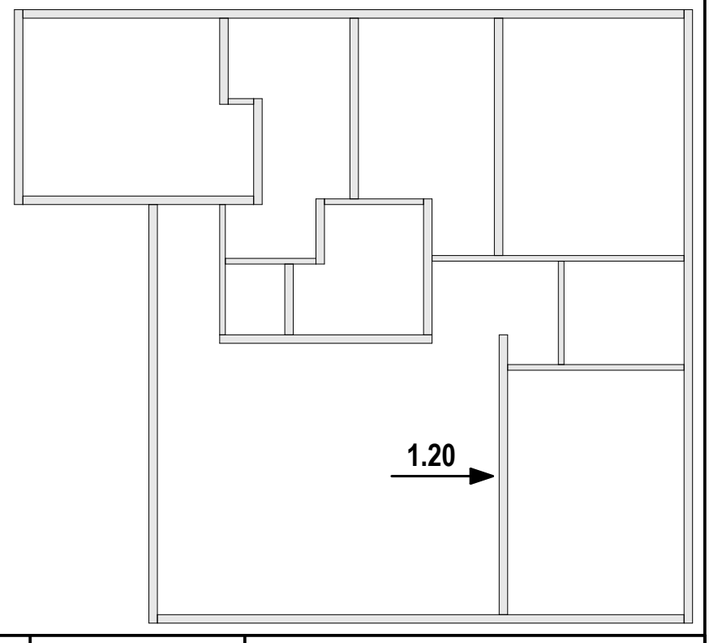

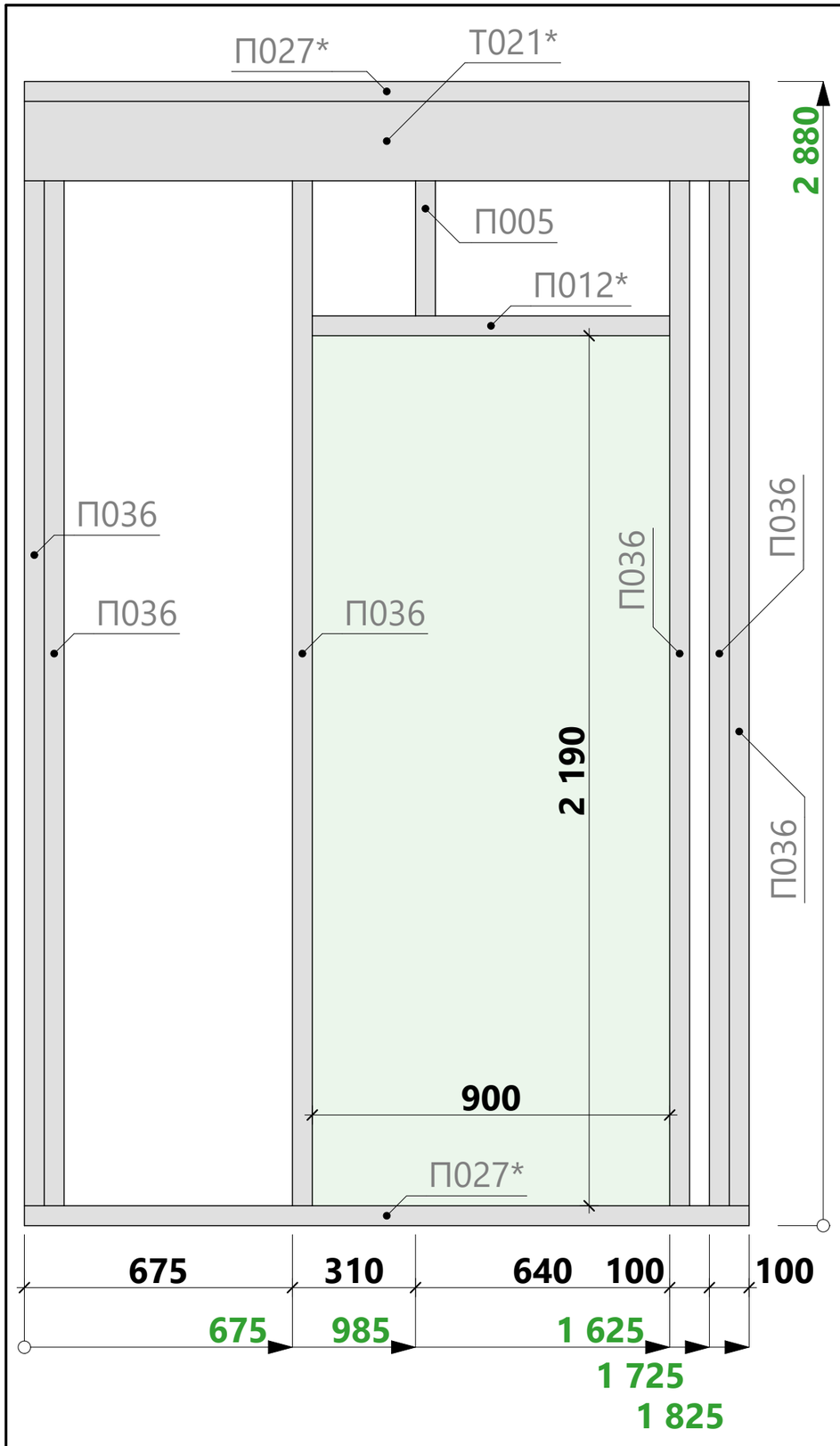

Спецификация - Вид 1.21

Поз.	Сечение, мм	Длина, мм	Кол-во, шт.
П005	100 x 50	540	1
П012*	100 x 50	900	1
П027*	100 x 50	1 825	2
П036	100 x 50	2 780	6
Т021*	200 x 50	1 825	1
			11

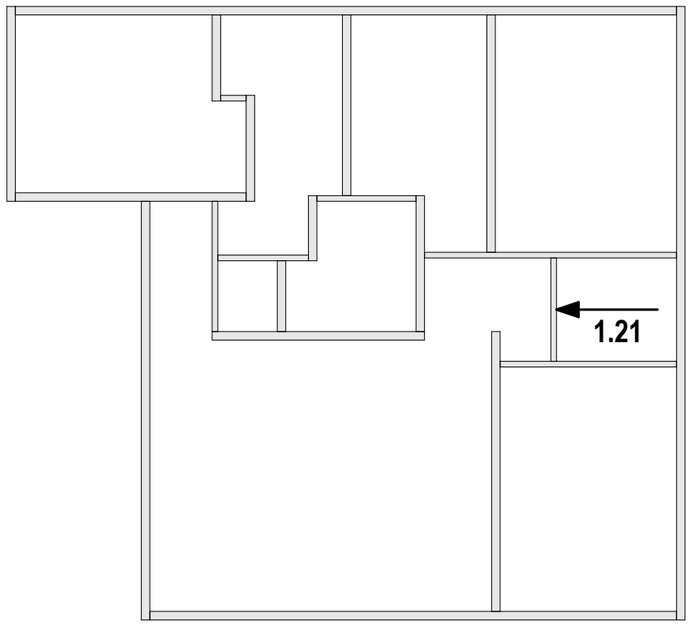

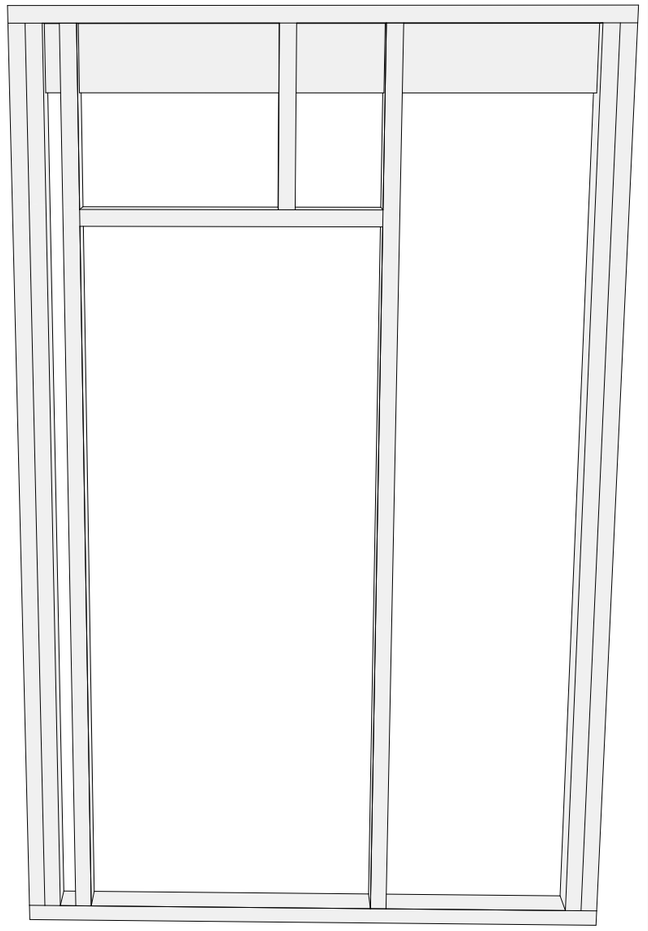

В 01.0	Разработал: Проверил: Дата публикации: 15.03.2020	ИНДИВИДУАЛЬНЫЙ ЖИЛОЙ ДОМ Ленинградская область	**20АФ01.00-ОС-12,0х13,6-133** Раздел КР	Схема сборки стен - Вид 1.21	Из 71

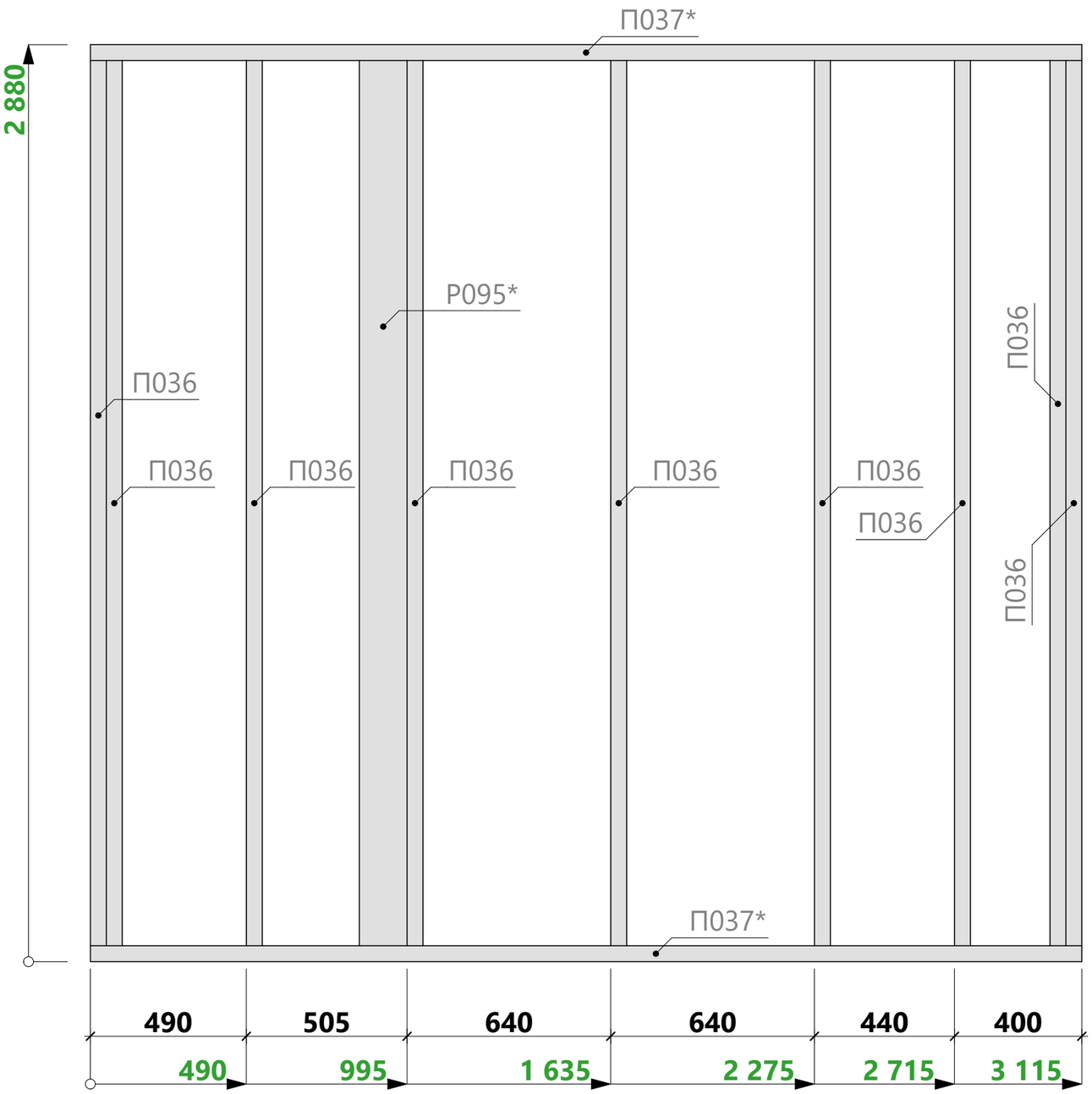

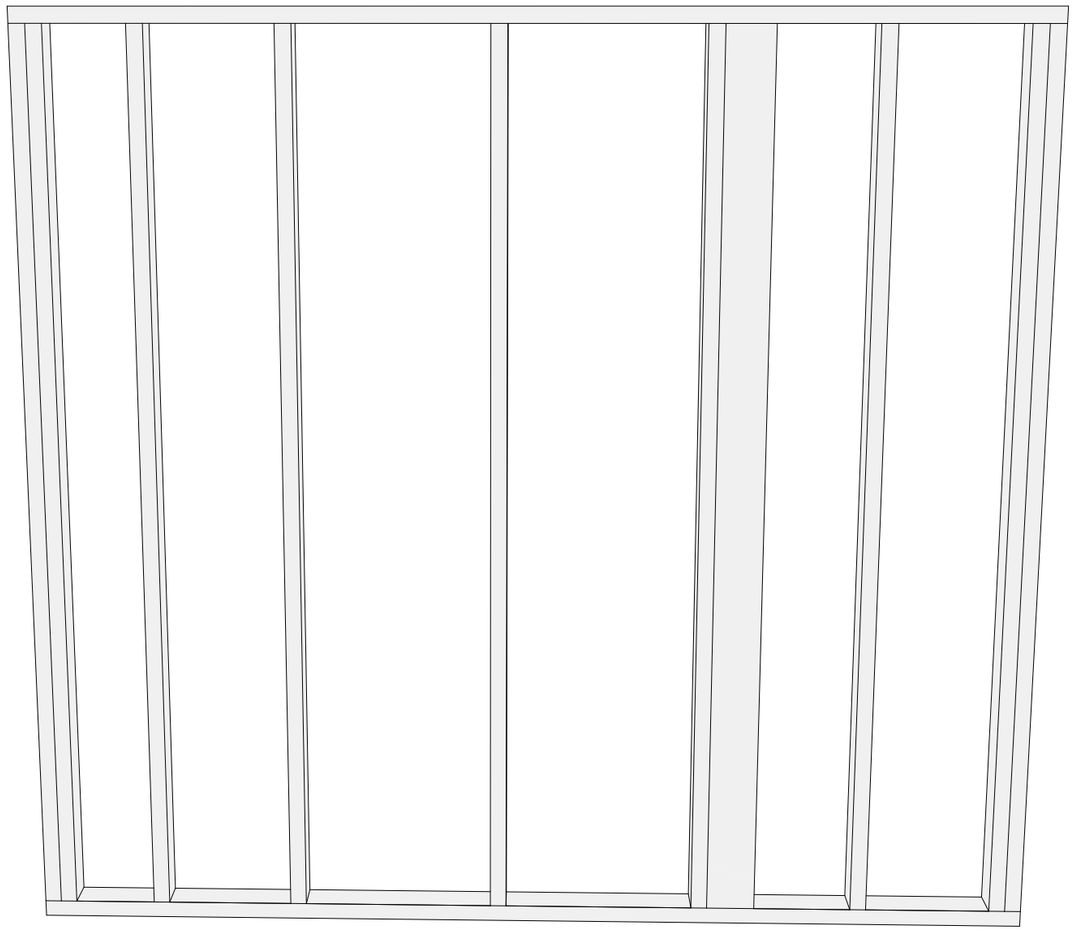

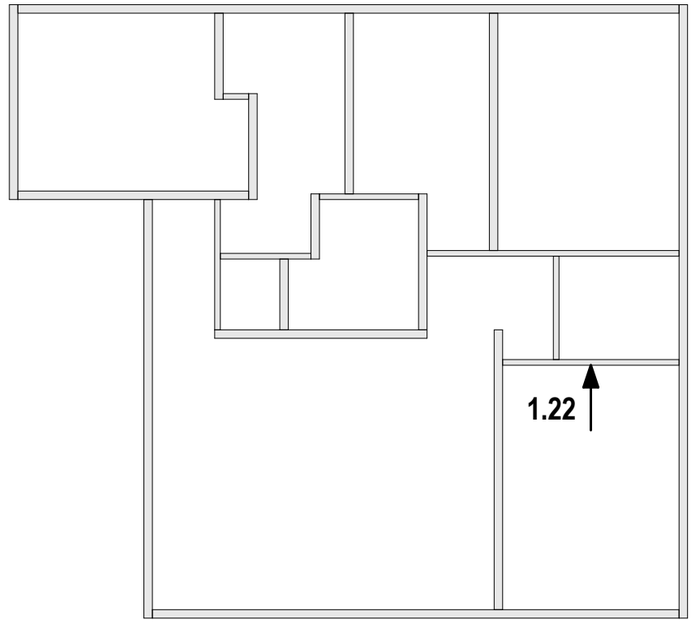

Спецификация - Вид 1.22

Поз.	Сечение, мм	Длина, мм	Кол-во, шт.
П036	100 x 50	2 780	9
П037*	100 x 50	3 115	2
Р095*	150 x 50	2 780	1
			12

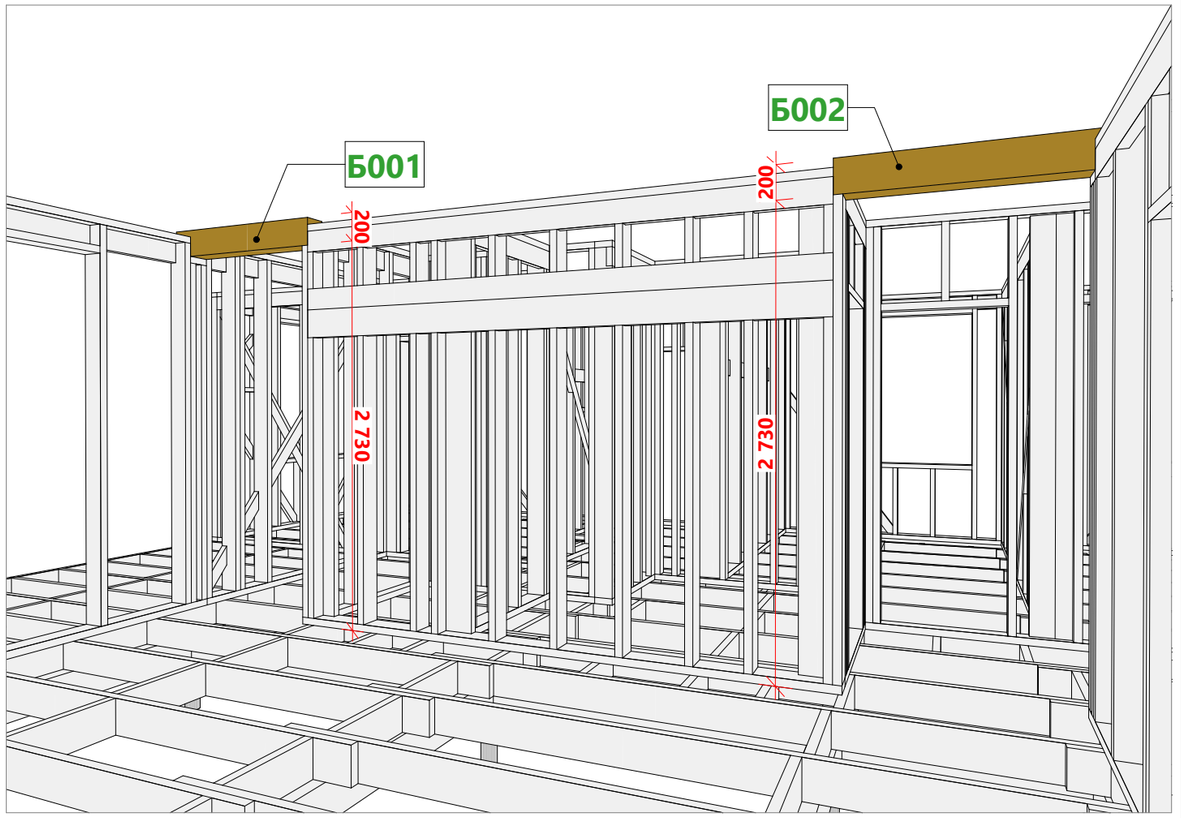

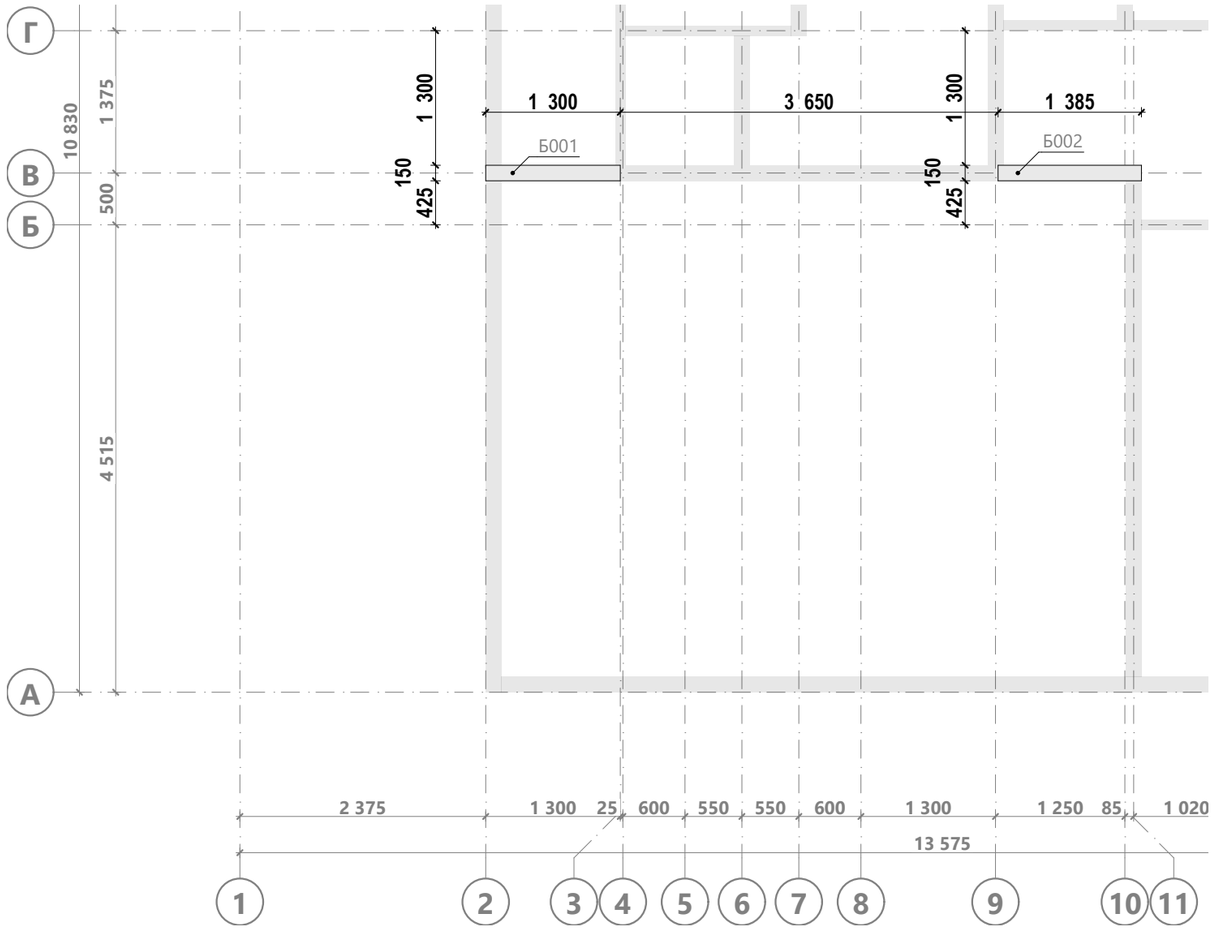

Спецификация опорных конструкций 1-го этажа

Поз.	Сечение, мм	Длина, мм	Кол-во, шт.
Б001	200 x 150	1 300	1
Б002	200 x 150	1 385	1
			2

Спецификация второй верхней обвязки стен 1-го этажа

Поз.	Сечение, мм	Длина, мм	Кол-во, шт.
П006	100 x 50	550	1
П008	100 x 50	600	1
П010	100 x 50	750	1
П013	100 x 50	980	1
П014	100 x 50	1 045	1
П015	100 x 50	1 100	1
П016	100 x 50	1 150	1
П017	100 x 50	1 250	1
П019	100 x 50	1 300	1
П024	100 x 50	1 400	1
П028	100 x 50	2 025	1
П033	100 x 50	2 220	2
Р010	150 x 50	375	1
Р025	150 x 50	650	1
Р033	150 x 50	900	1
Р034	150 x 50	950	1
Р039	150 x 50	1 050	1
Р040	150 x 50	1 100	1
Р042	150 x 50	1 185	1
Р050	150 x 50	1 390	1
Р053	150 x 50	1 450	1
Р054	150 x 50	1 500	1
Р059	150 x 50	1 570	1
Р061	150 x 50	1 620	1
Р066	150 x 50	1 825	1
Р074	150 x 50	2 150	1
Р081	150 x 50	2 300	1
Р082	150 x 50	2 375	1
Р083	150 x 50	2 400	1
Р084	150 x 50	2 450	1
Р104	150 x 50	3 140	1
Р107	150 x 50	3 265	1
Р111	150 x 50	3 350	1
Р112	150 x 50	3 400	1
Р113	150 x 50	3 440	1
Р118	150 x 50	3 625	1
Р126	150 x 50	4 190	1
Р128	150 x 50	4 315	1
Р130	150 x 50	4 440	1
Р131	150 x 50	4 465	1
Р136	150 x 50	5 000	1
			42

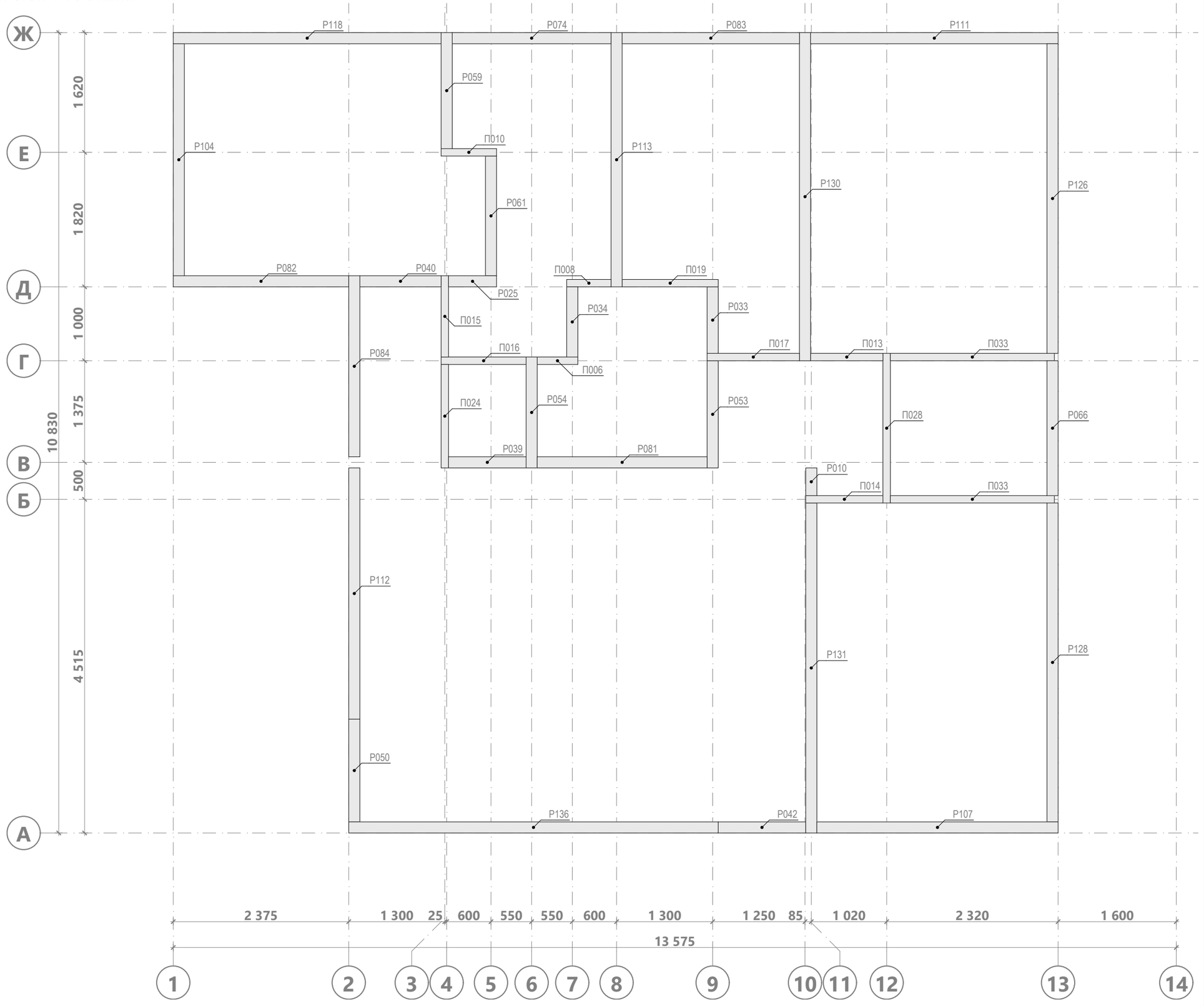

В 01.0	Разработал: Проверил: Дата публикации: 15.03.2020	ИНДИВИДУАЛЬНЫЙ ЖИЛОЙ ДОМ Ленинградская область	**20АФ01.00-ОС-12,0х13,6-133** Раздел КР	Схема монтажа второй верхней обвязки стен 1-го этажа	Лист 47 Из 71

С1.01

Соединения элементов каркасной стены с проемами

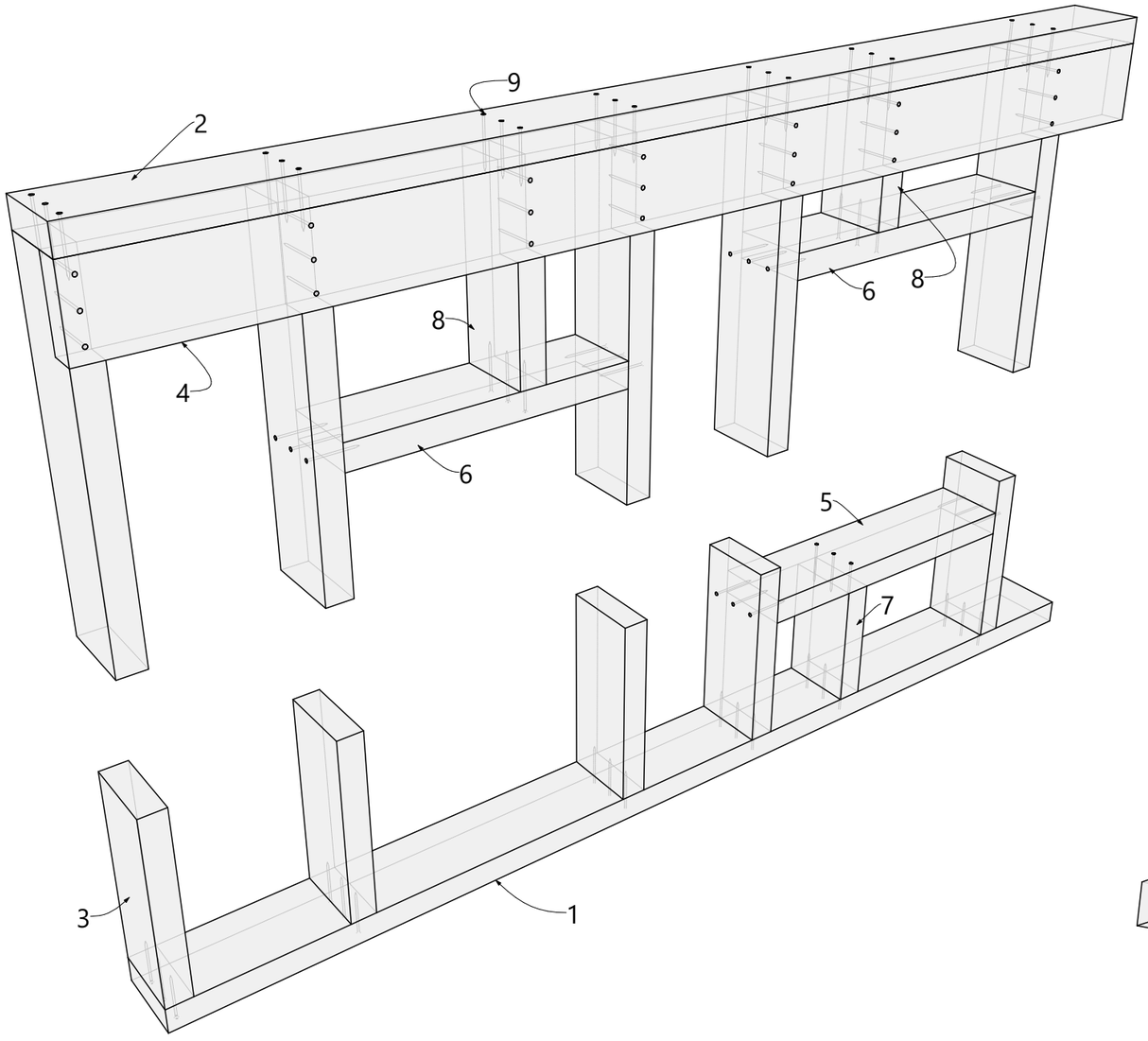

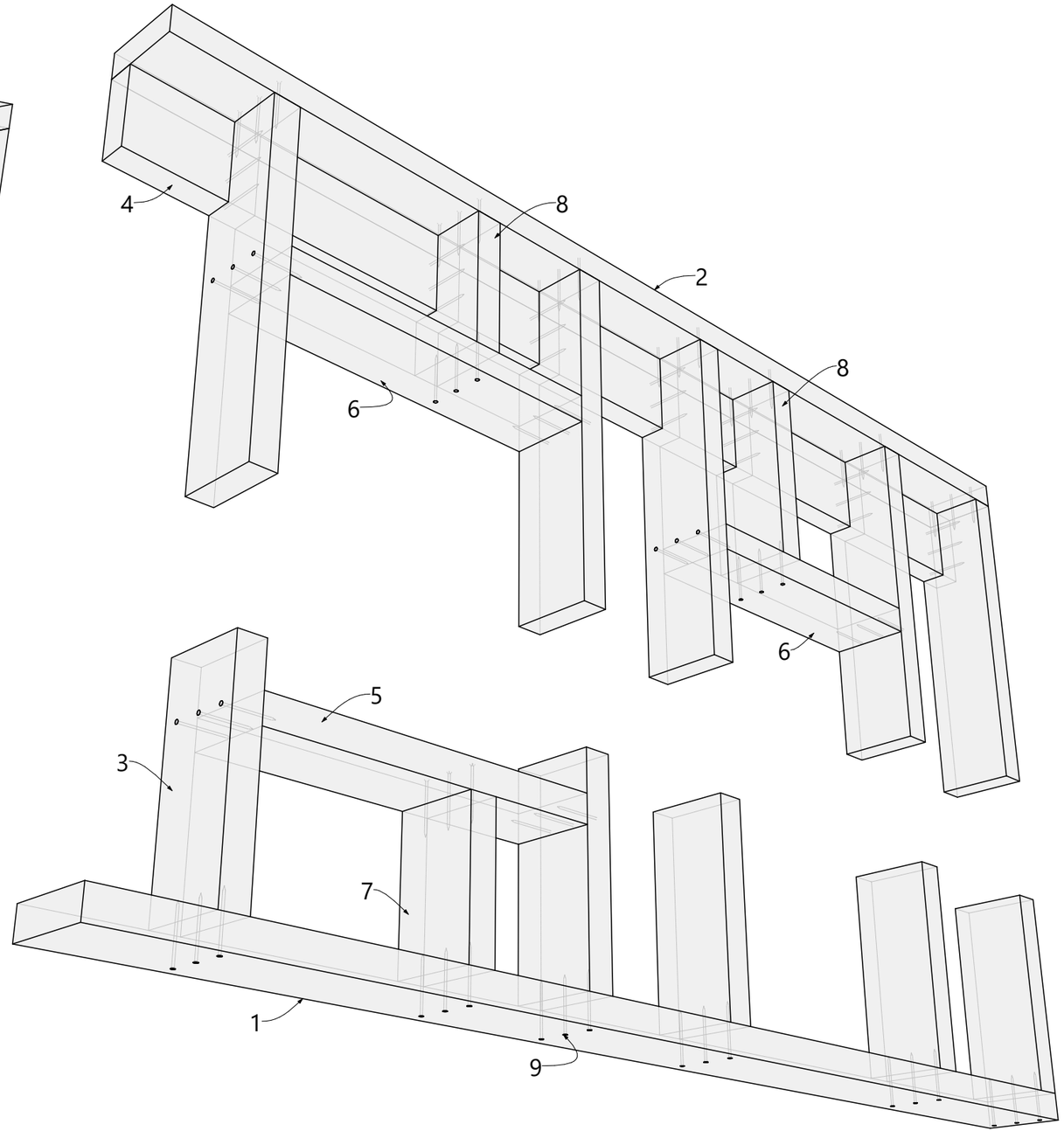

1-нижняя обвязка каркасной стены; 2-верхняя обвязка каркасной стены; 3-стойка каркасной стены; 4-общий ригель каркасной стены; 5-нижняя перемычка проема; 6-верхняя перемычка проема; 7-нижняя стойка; 8-верхняя стойка; 9-гвоздь.

С1.03 Соединения элементов каркасной стены

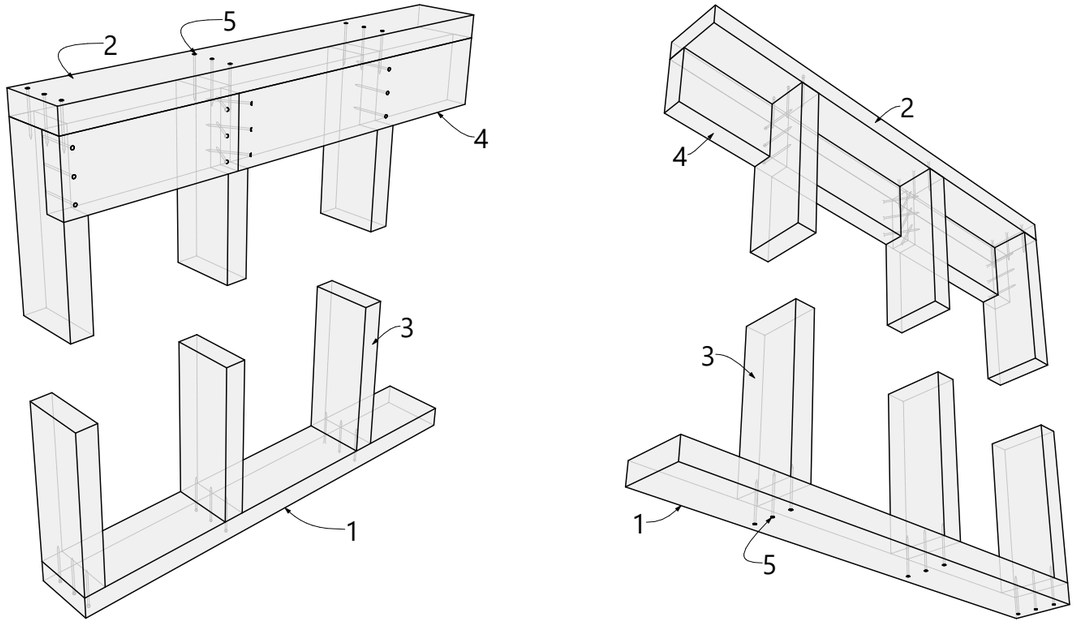

1-нижняя обвязка каркасной стены; 2-верхняя обвязка каркасной стены; 3-стойка каркасной стены; 4-общий ригель каркасной стены; 5-гвоздь.

С1.04 Соединения элементов мансардной каркасной стены

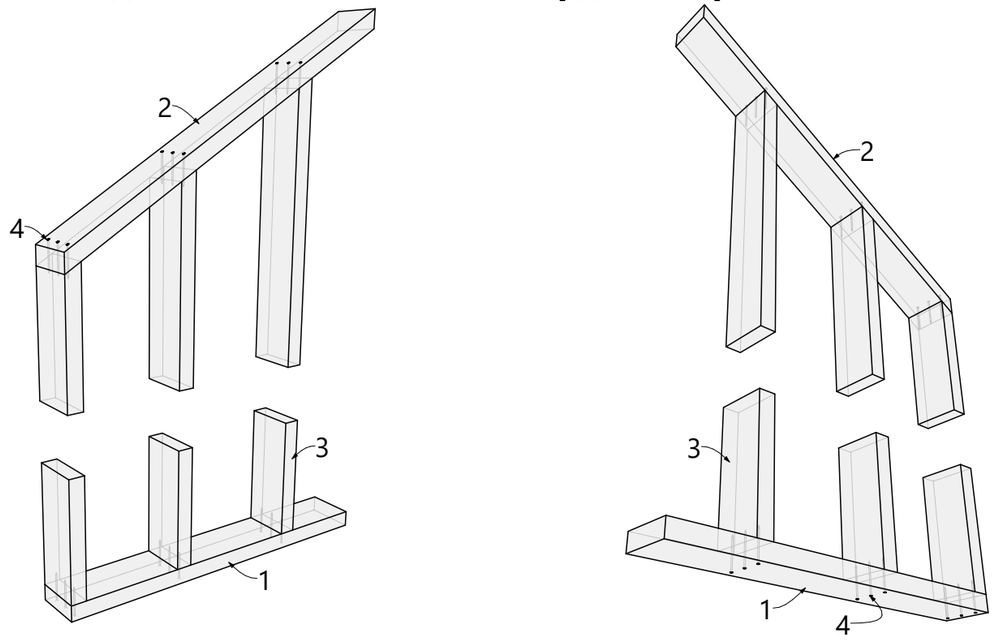

1-нижняя обвязка каркасной стены; 2-верхняя обвязка каркасной стены; 3-стойка каркасной стены; 4-гвоздь.

С1.05 Соединения стоек фронтона чердачного помещения

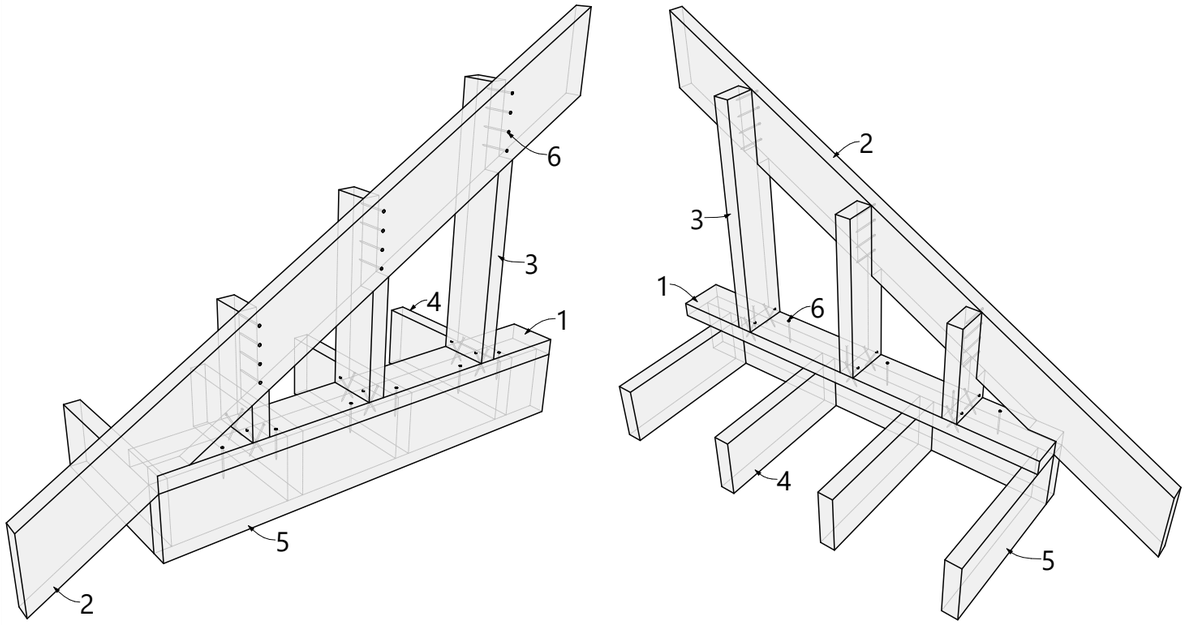

1-подстропильный лежень; 2-стропильная балка; 3-стойка фронтонной стены; 4-балка перекрытия; 5-обвязочная балка перекрытия; 6-гвоздь.

С1.06 Соединения укосин каркасной стены

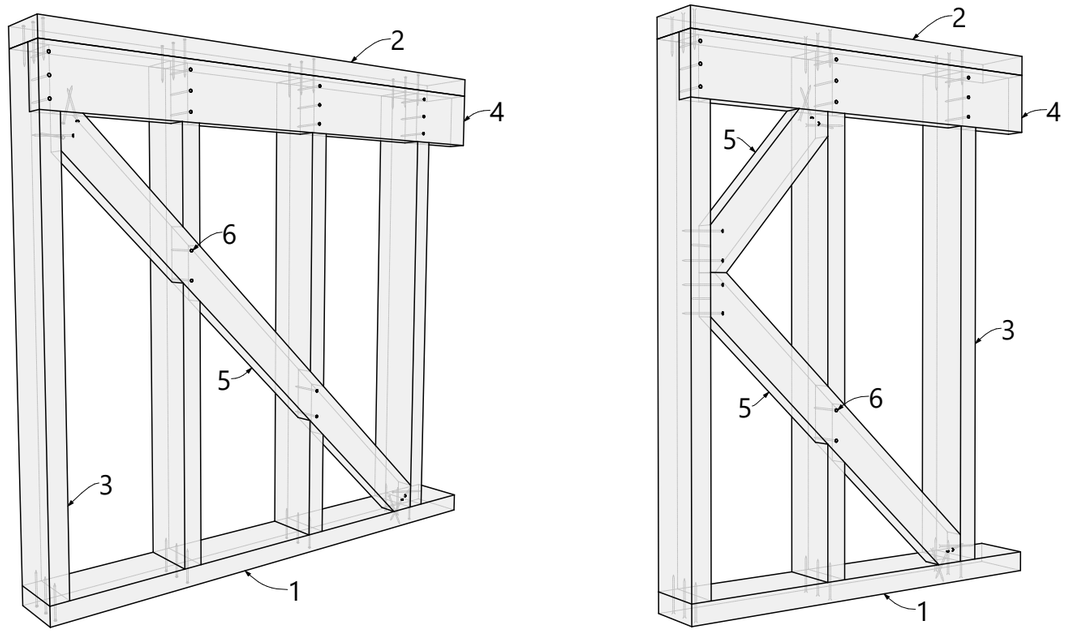

1-нижняя обвязка каркасной стены; 2-верхняя обвязка каркасной стены; 3-стойка каркасной стены; 4-общий ригель каркасной стены; 5-укосина; 6-гвоздь.

С1.07 Угловое соединение каркасных стен.

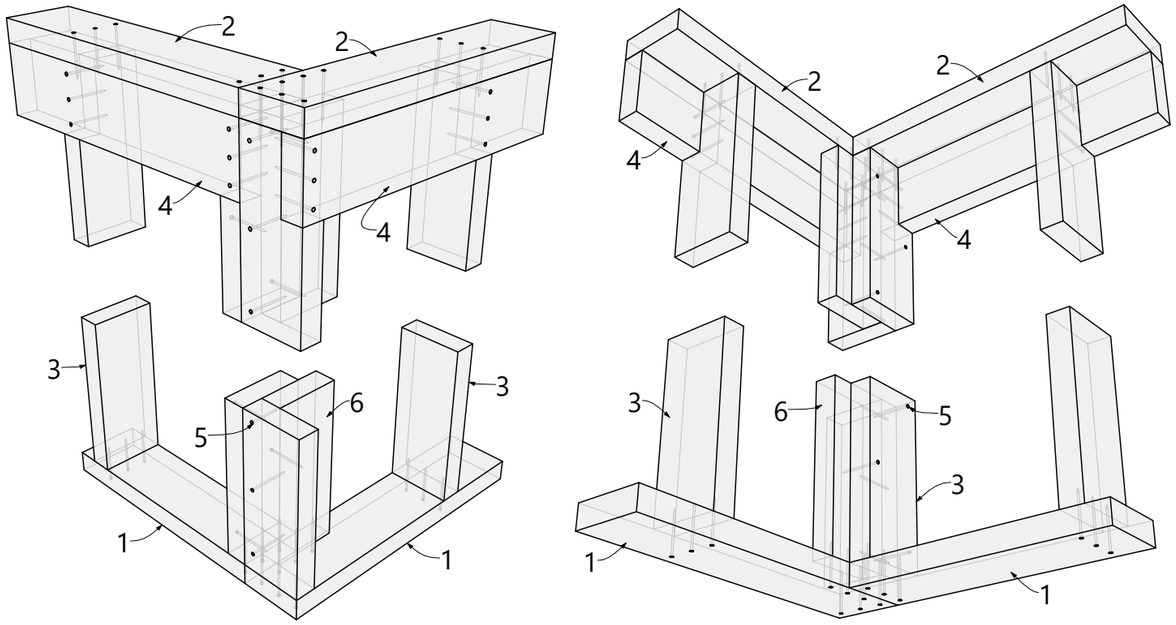

1-нижняя обвязка каркасной стены; 2-верхняя обвязка каркасной стены; 3-стойка каркасной стены;
4-общий ригель каркасной стены; 5-гвоздь; 6-стойка для крепления отделки.

С1.09 Соединения каркасных стены. L-образное примыкание

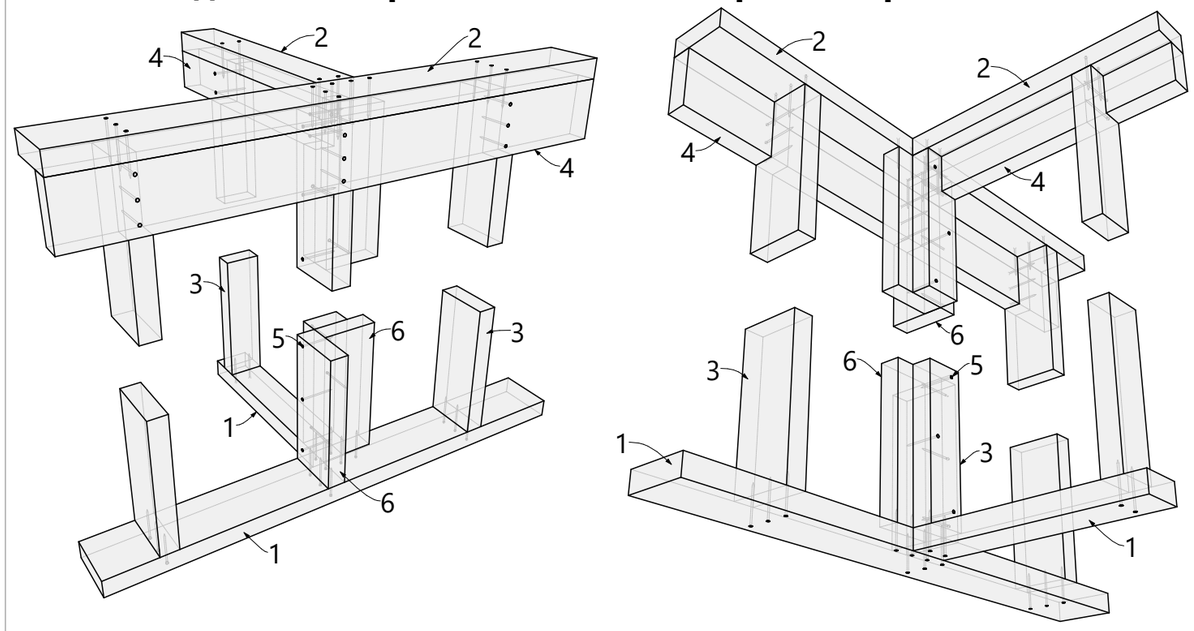

1-нижняя обвязка каркасной стены; 2-верхняя обвязка каркасной стены; 3-стойка каркасной стены;
4-общий ригель каркасной стены; 5-гвоздь; 6-стойка для крепления отделки.

С1.10 Соединения каркасных стены. Т-образное примыкание

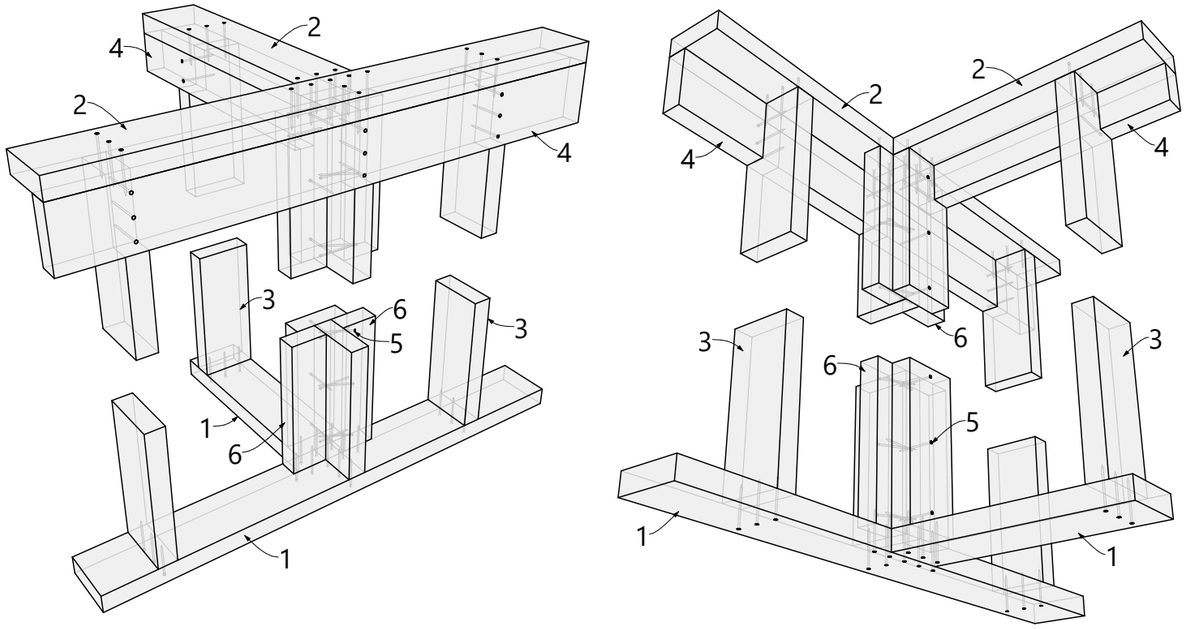

1-нижняя обвязка каркасной стены; 2-верхняя обвязка каркасной стены; 3-стойка каркасной стены;
4-общий ригель каркасной стены; 5-гвоздь; 6-стойка для крепления отделки.

С1.16 Крепление каркасной стены снизу к опорному лежню

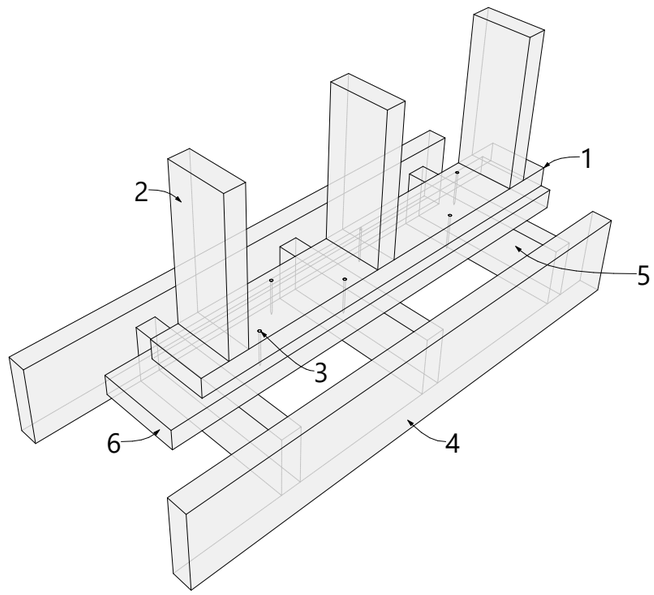

1-нижняя обвязка каркасной стены; 2-стойка каркасной стены; 3-гвоздь;
4-балка перекрытия; 5-блок-балка (перемычка); 6-опорный лежень.

С1.12 Крепление каркасной стены снизу

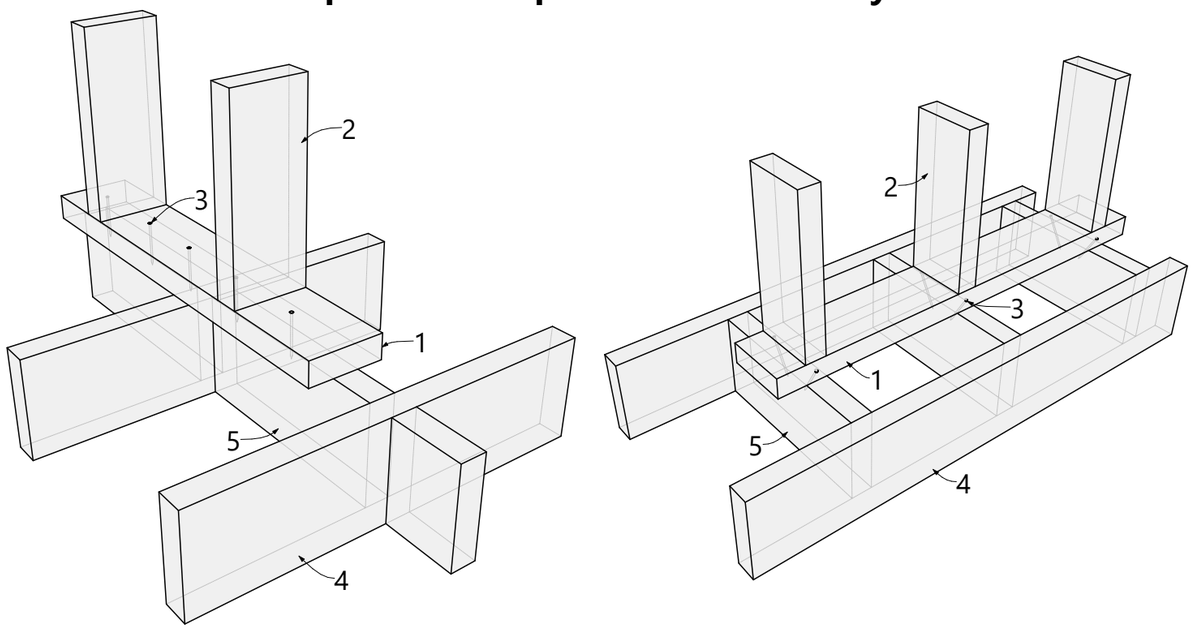

1-нижняя обвязка каркасной стены; 2-стойка каркасной стены; 3-гвоздь;
4-балка перекрытия; 5-блок-балка (перемычка).

С1.13 Крепление второй верхней обвязки. Г-образное примыкание

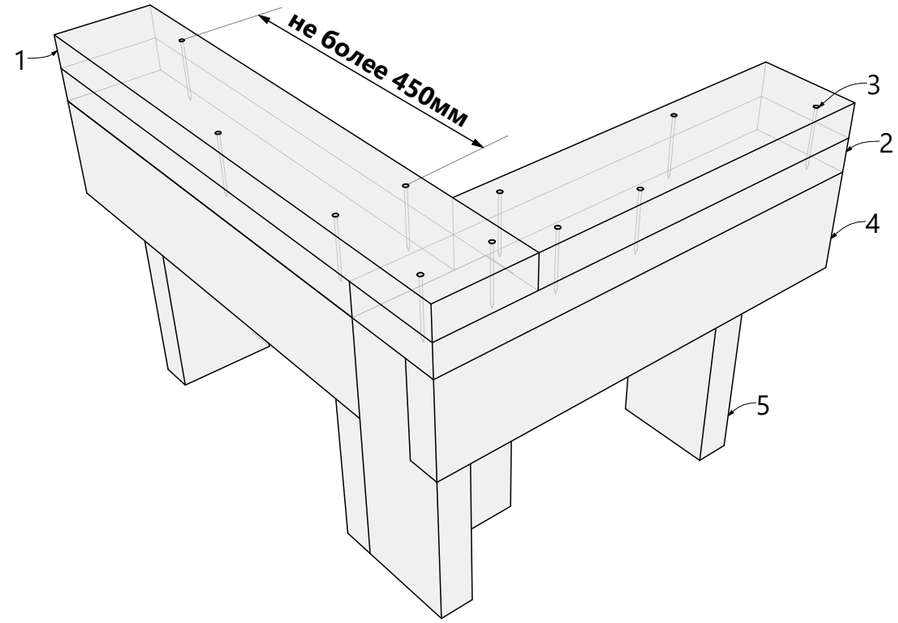

1-вторая верхняя обвязка; 2-верхняя обвязка каркасной стены; 3-гвоздь;
4-общий ригель каркасной стены; 5-стойка каркасной стены.

С1.14 Крепление второй верхней обвязки. Т-образное примыкание

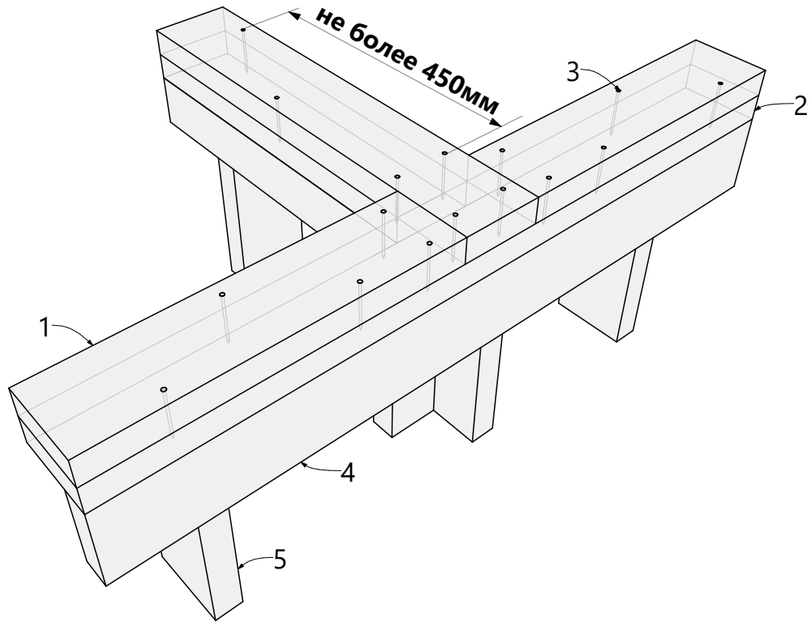

1-вторая верхняя обвязка; 2-верхняя обвязка каркасной стены; 3-гвоздь;
4-общий ригель каркасной стены; 5-стойка каркасной стены.

С1.15 Соединения каркасных стены. Перемычки

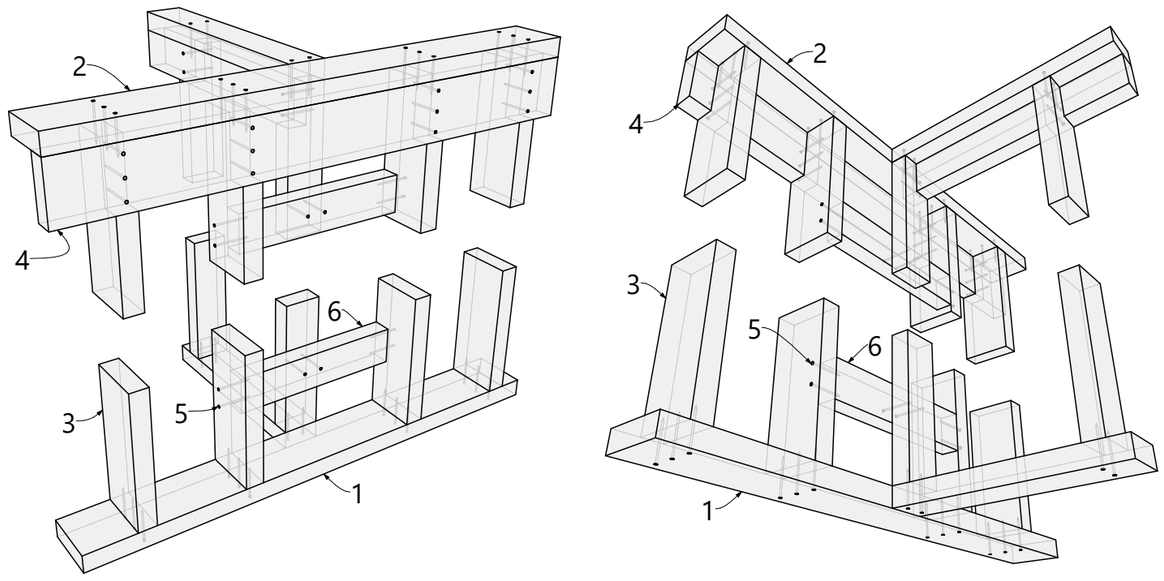

1-нижняя обвязка каркасной стены; 2-верхняя обвязка каркасной стены; 3-стойка каркасной стены;
4-общий ригель каркасной стены; 5-гвоздь; 6-перемычка для соединения стен.

Спецификация чердачного перекрытия

Поз.	Сечение, мм	Длина, мм	Кол-во, шт.
П002	100 x 50	390	21
Т001	200 x 50	190	1
Т002	200 x 50	240	3
Т005	200 x 50	315	3
Т006	200 x 50	340	3
Т008	200 x 50	365	2
Т009	200 x 50	390	56
Т011	200 x 50	405	5
Т012	200 x 50	440	9
Т013	200 x 50	490	1
Т014	200 x 50	495	1
Т015	200 x 50	540	4
Т016	200 x 50	590	23
Т029	200 x 50	2 300	1
Т032	200 x 50	2 350	1
Т033	200 x 50	2 375	1
Т039	200 x 50	3 000	1
Т046	200 x 50	3 340	4
Т051	200 x 50	3 530	2
Т052	200 x 50	3 570	8
Т054	200 x 50	3 600	6
Т056	200 x 50	3 645	1
Т059	200 x 50	3 775	1
Т067	200 x 50	4 550	1
Т074	200 x 50	4 850	4
Т077	200 x 50	5 075	1
Т079	200 x 50	5 100	4
Т084	200 x 50	5 200	1
Т085	200 x 50	5 215	25
Т087	200 x 50	5 270	6
Т088	200 x 50	5 290	1
Т089	200 x 50	5 490	1
Т090	200 x 50	5 505	1
Т095	200 x 50	5 855	1
			204

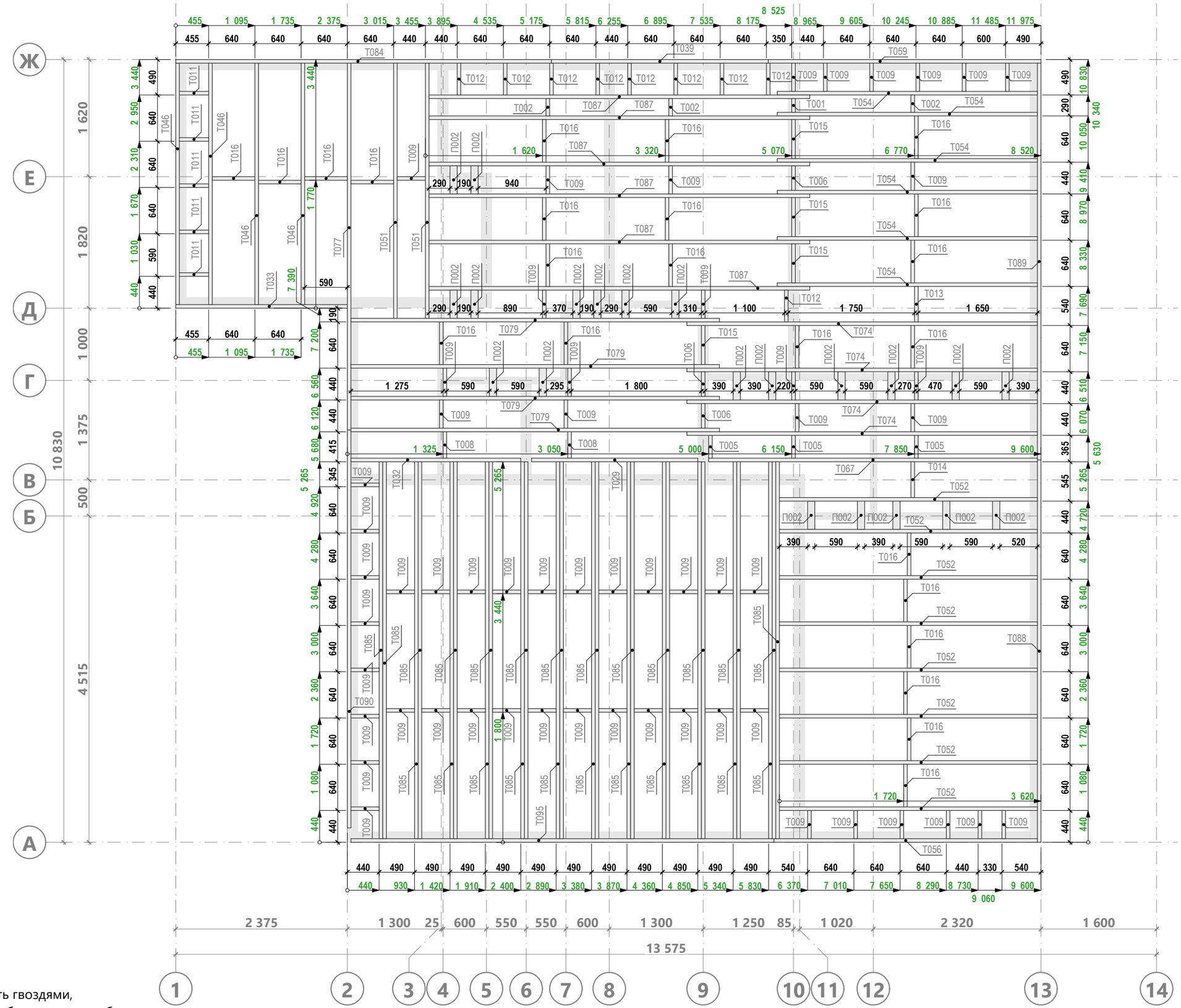

Примечание:
1. Все сдвоенные (строенные и т.д.) доски пробивать гвоздями, предварительно стянув с помощью сантехнических болтов или струбцинами.

В 01.0	Разработал: Проверил: Дата публикации: 15.03.2020	ИНДИВИДУАЛЬНЫЙ ЖИЛОЙ ДОМ Ленинградская область	**20АФ01.00-ОС-12,0х13,6-133** Раздел КР	Схема сборки чердачного перекрытия	Из 71

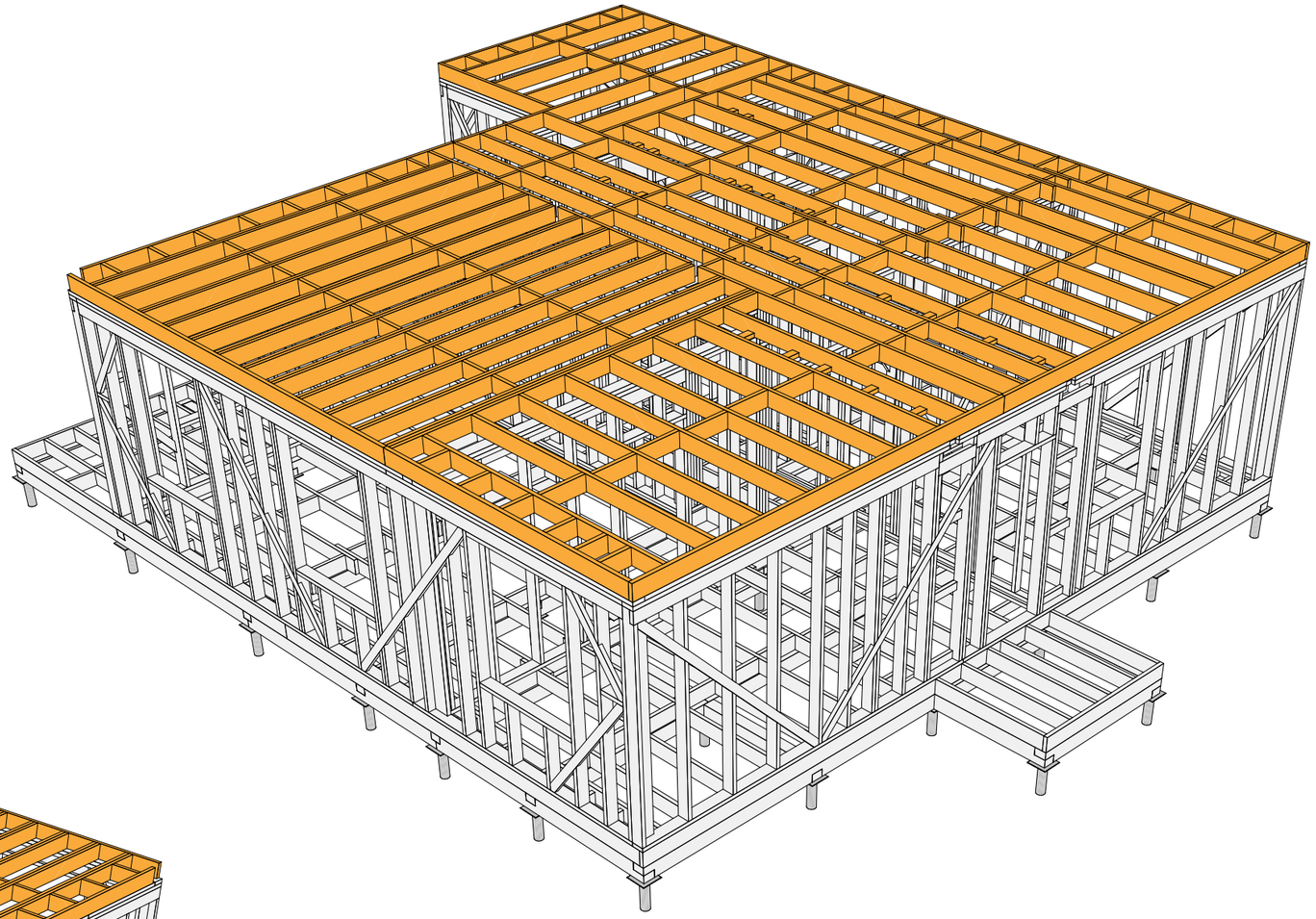

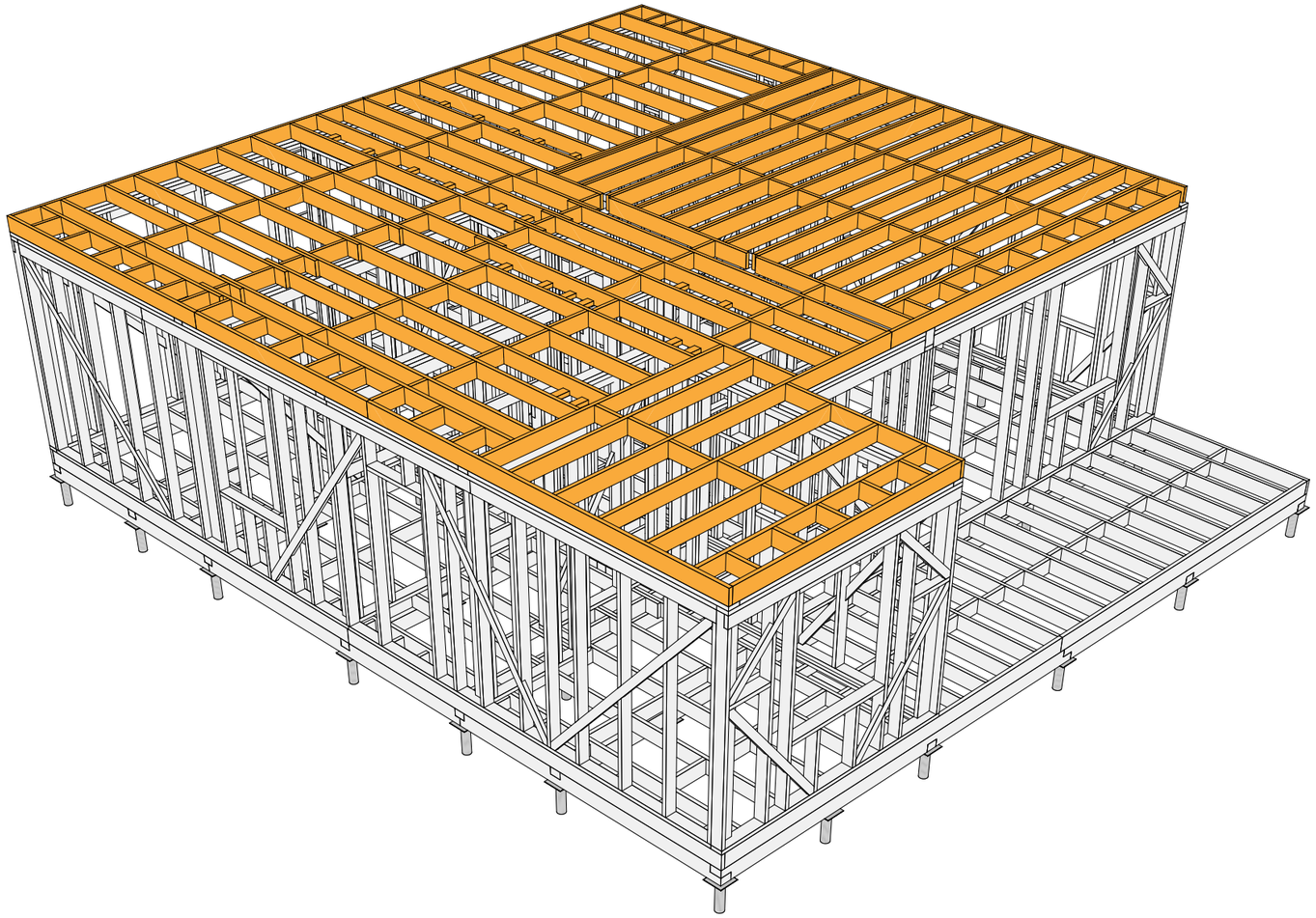

В 01.0	Разработал: Проверил: Дата публикации: 15.03.2020	ИНДИВИДУАЛЬНЫЙ ЖИЛОЙ ДОМ Ленинградская область	**20АФ01.00-ОС-12,0х13,6-133** Раздел КР	Модель чердачного перекрытия	Из 71	

Спецификация подстропильных лежней 1

Поз.	Сечение, мм	Длина, мм	Кол-во, шт.
Р109	150 х 50	3 300	1
Р141	150 х 50	5 690	1
Р145	150 х 50	5 985	1
Р146	150 х 50	6 000	1
			4

Спецификация опорных конструкций

Поз.	Сечение, мм	Длина, мм	Кол-во, шт.
Р001	150 х 50	100	5
Р002	150 х 50	150	4
Р003	150 х 50	200	3
Р032	150 х 50	890	1
Р043	150 х 50	1 190	1
Р047	150 х 50	1 290	5
Р057	150 х 50	1 525	2
Р069	150 х 50	1 915	6
Р075	150 х 50	2 165	4
Р089	150 х 50	2 589	4
Р090	150 х 50	2 595	4
Р097	150 х 50	2 894	7
Р102	150 х 50	3 075	4
Р110	150 х 50	3 325	4
Р117	150 х 50	3 591	2
Р121	150 х 50	3 728	2
Т018	200 х 50	890	2
Т023	200 х 50	1 875	1
Т035	200 х 50	2 560	1
Т048	200 х 50	3 425	1
Т053	200 х 50	3 575	2
Т055	200 х 50	3 625	2
Т059	200 х 50	3 775	2
Т066	200 х 50	4 250	1
Т069	200 х 50	4 670	2
Т070	200 х 50	4 675	2
Т073	200 х 50	4 850	2
Т075	200 х 50	4 855	2
Т094	200 х 50	5 750	2
Т096	200 х 50	5 900	2
Т098	200 х 50	5 975	2
			84

Схема монтажа опорных и фронтонных конструкций

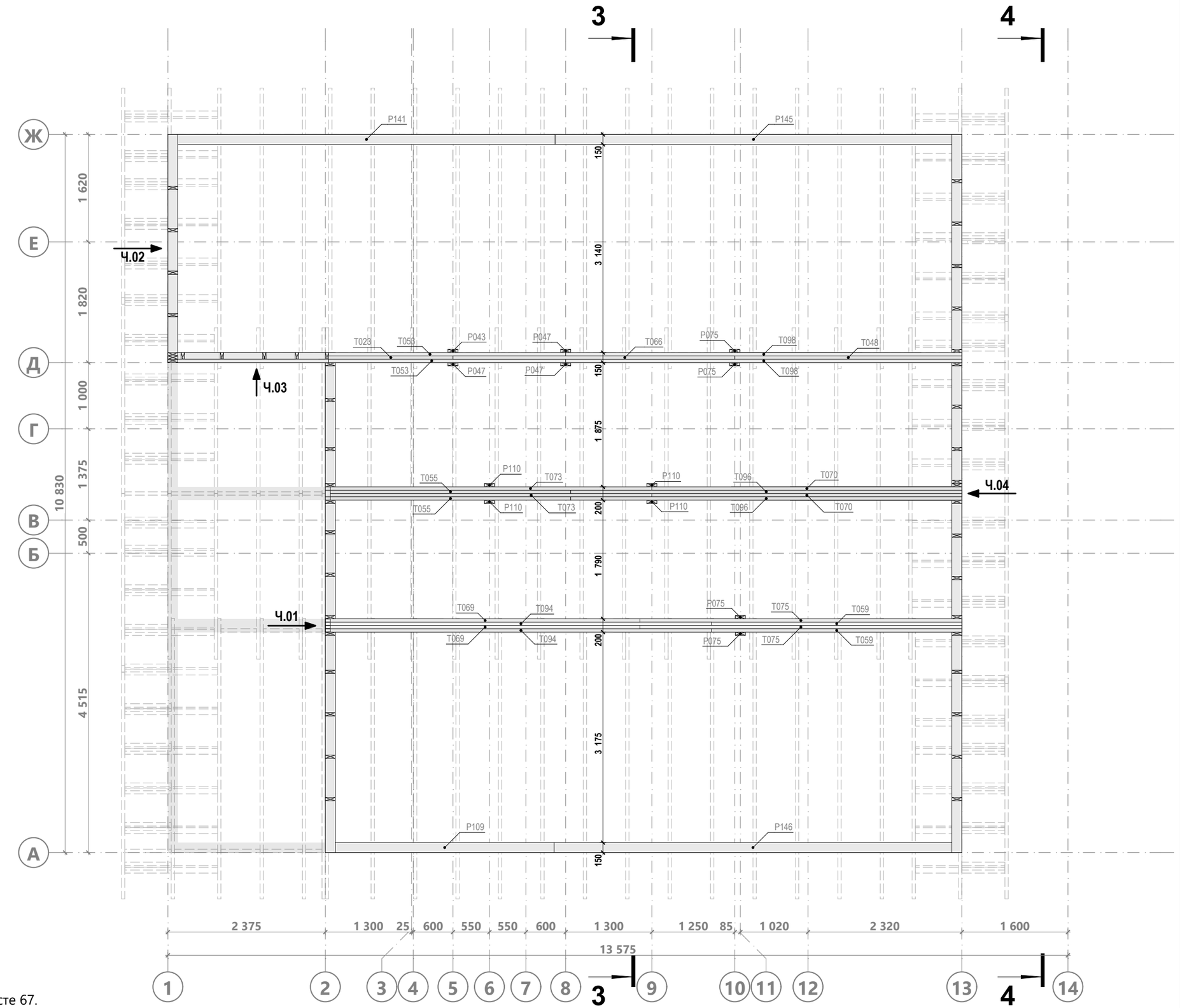

Примечание:
1. Данный лист смотреть совместно с листом 55.
2. Монтаж элементов террасы и крыльца смотреть на листе 67.

В 01.0	Разработал: Проверил: Дата публикации: 15.03.2020	ИНДИВИДУАЛЬНЫЙ ЖИЛОЙ ДОМ Ленинградская область	**20АФ01.00-ОС-12,0х13,6-133** Раздел КР	Схема опорных и фасадных конструкций стропильной системы 1.1	Из 71

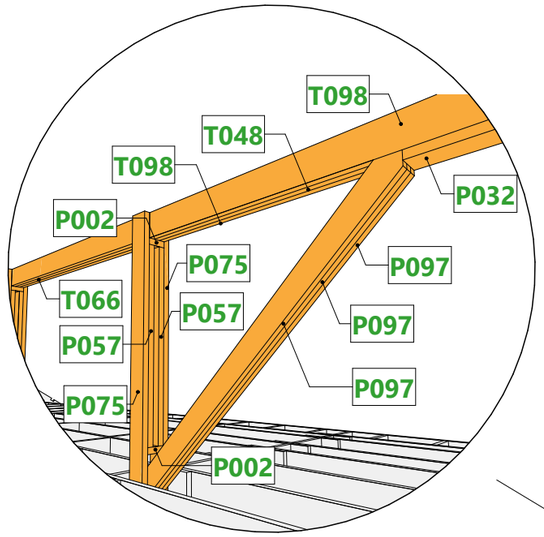

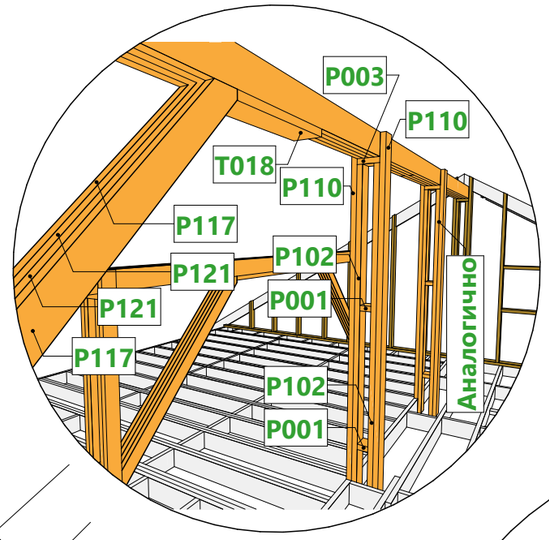

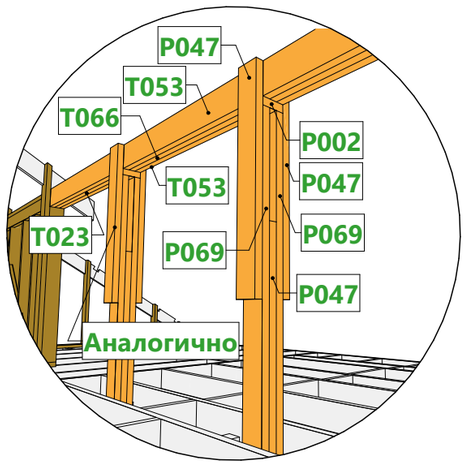

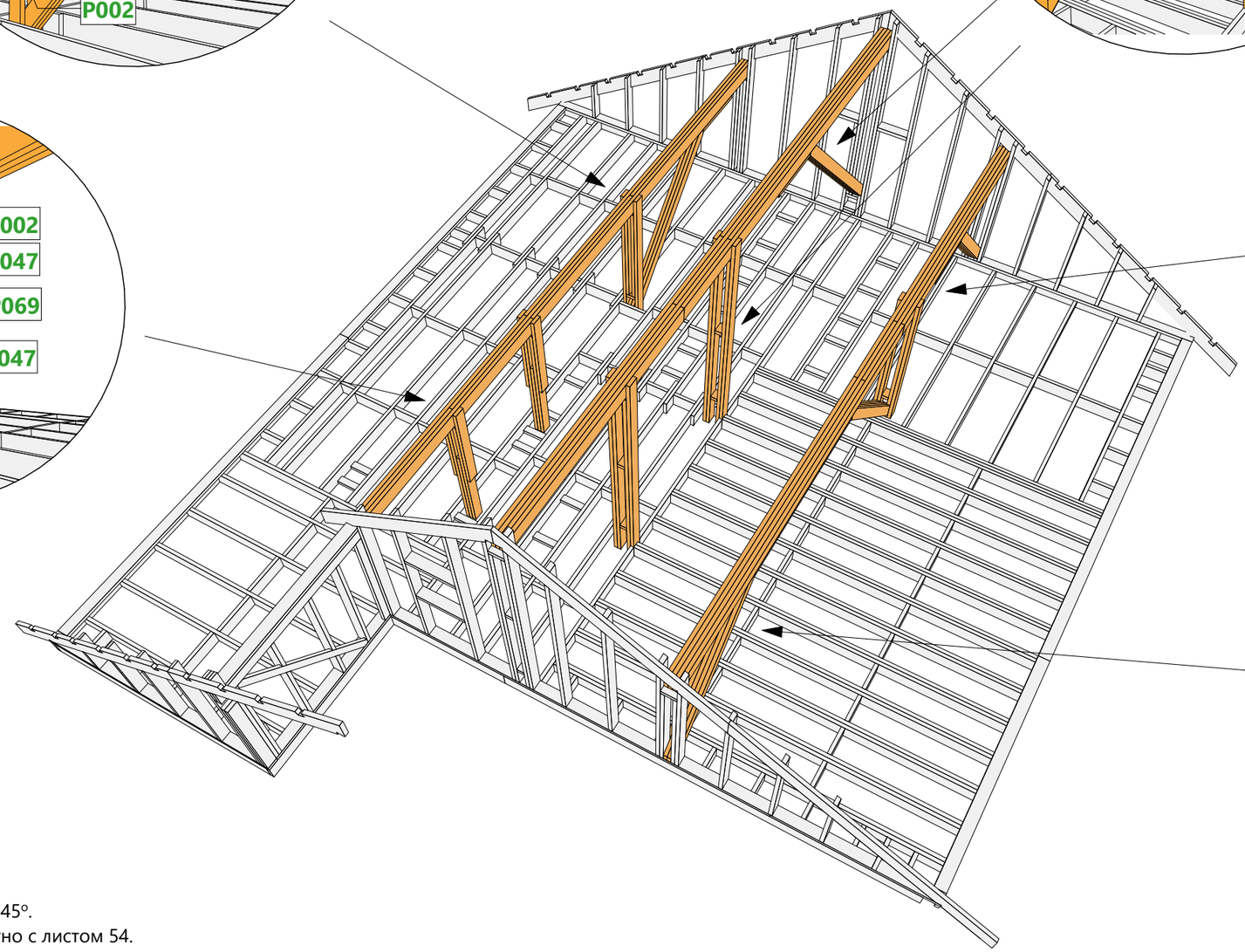

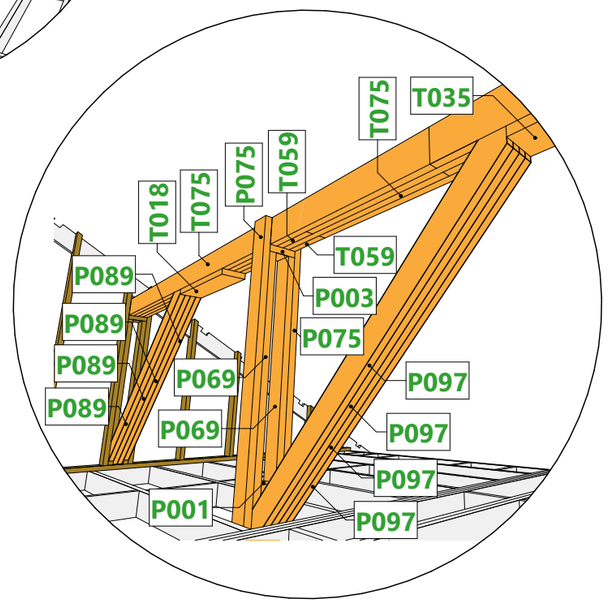

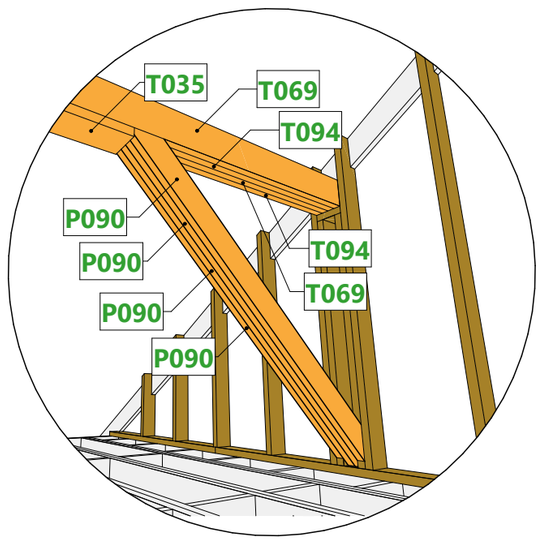

Примечание:
1. Укосы монтировать под углом 45°.
2. Данный лист смотреть совместно с листом 54.
3. Высота расположения конька указана на разрезе 3-3 стропильной системы (лист 64).
4. Укосы, в нижней точке опоры, крепить на шпильки, а так же дополнительно пробивать гвоздями.
5. Все сдвоенные (строенные и т.д.) доски пробивать гвоздями, предварительно стянув с помощью сантехнических болтов или струбцинами.

В 01.0	Разработал: Проверил: Дата публикации: 15.03.2020	ИНДИВИДУАЛЬНЫЙ ЖИЛОЙ ДОМ Ленинградская область	**20АФ01.00-ОС-12,0х13,6-133** Раздел КР	Схема опорных и фасадных конструкций стропильной системы 1.2	Лист 55 Из 71

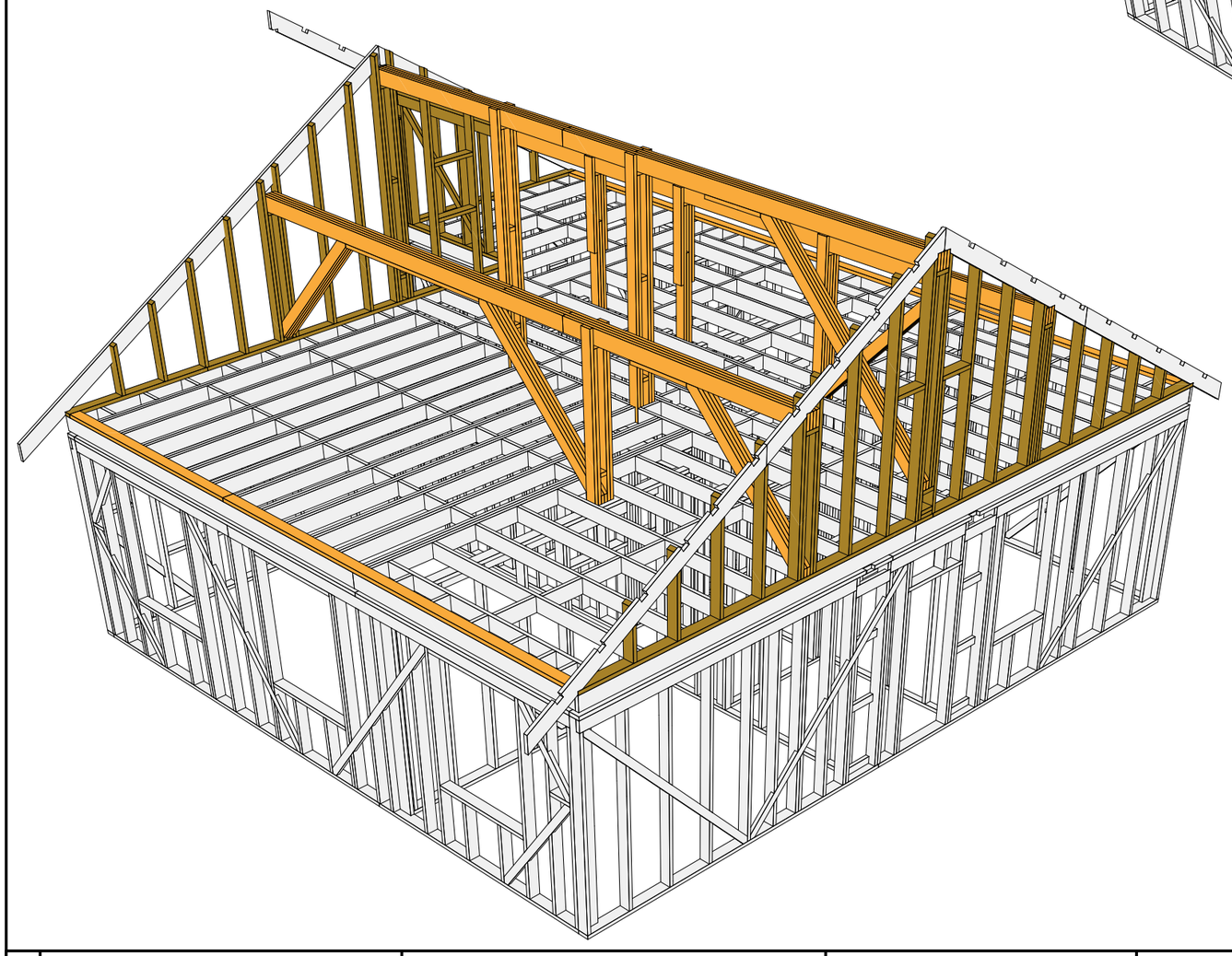

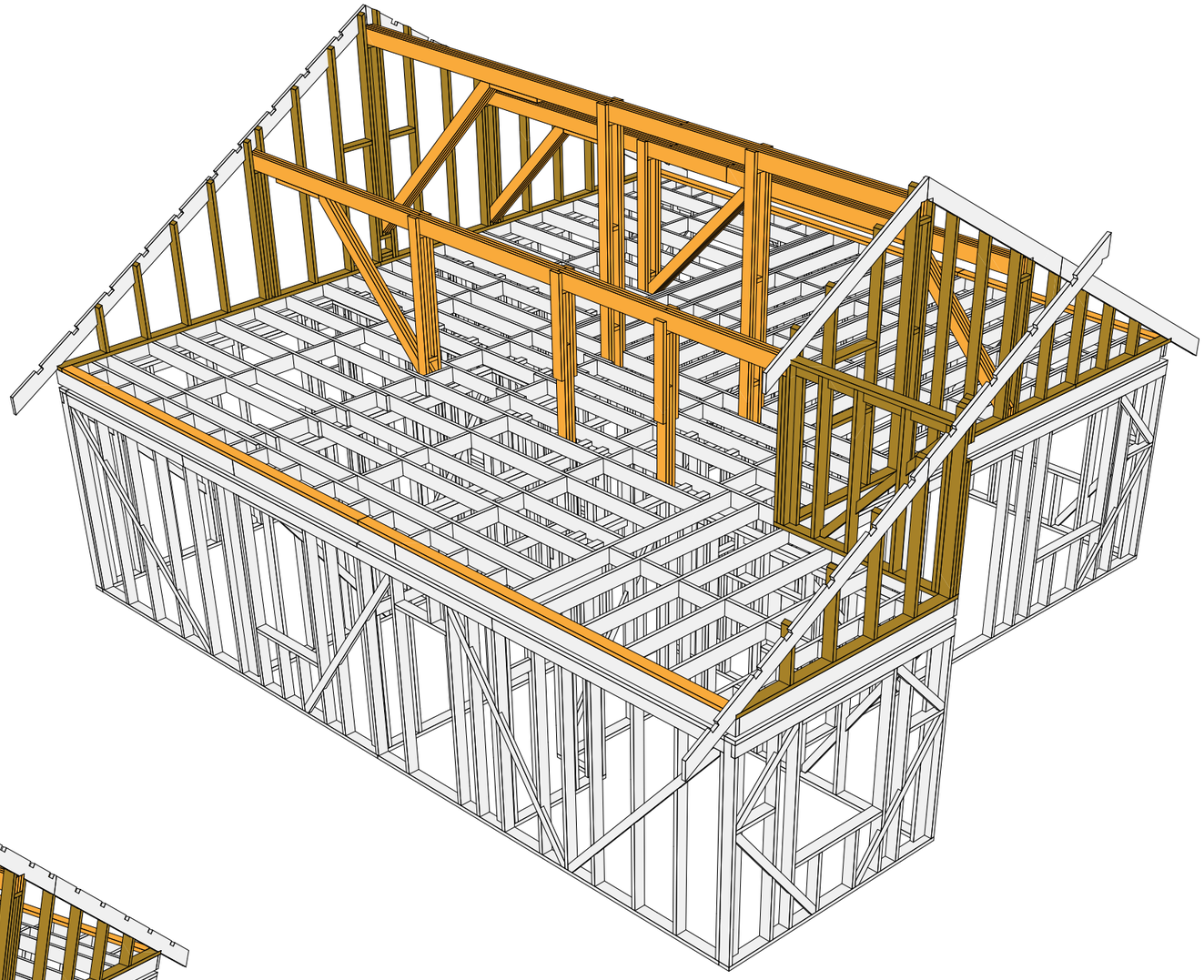

В 01.0	Разработал: Проверил: Дата публикации: 15.03.2020	ИНДИВИДУАЛЬНЫЙ ЖИЛОЙ ДОМ Ленинградская область	**20АФ01.00-ОС-12,0х13,6-133** Раздел КР		Из 71	

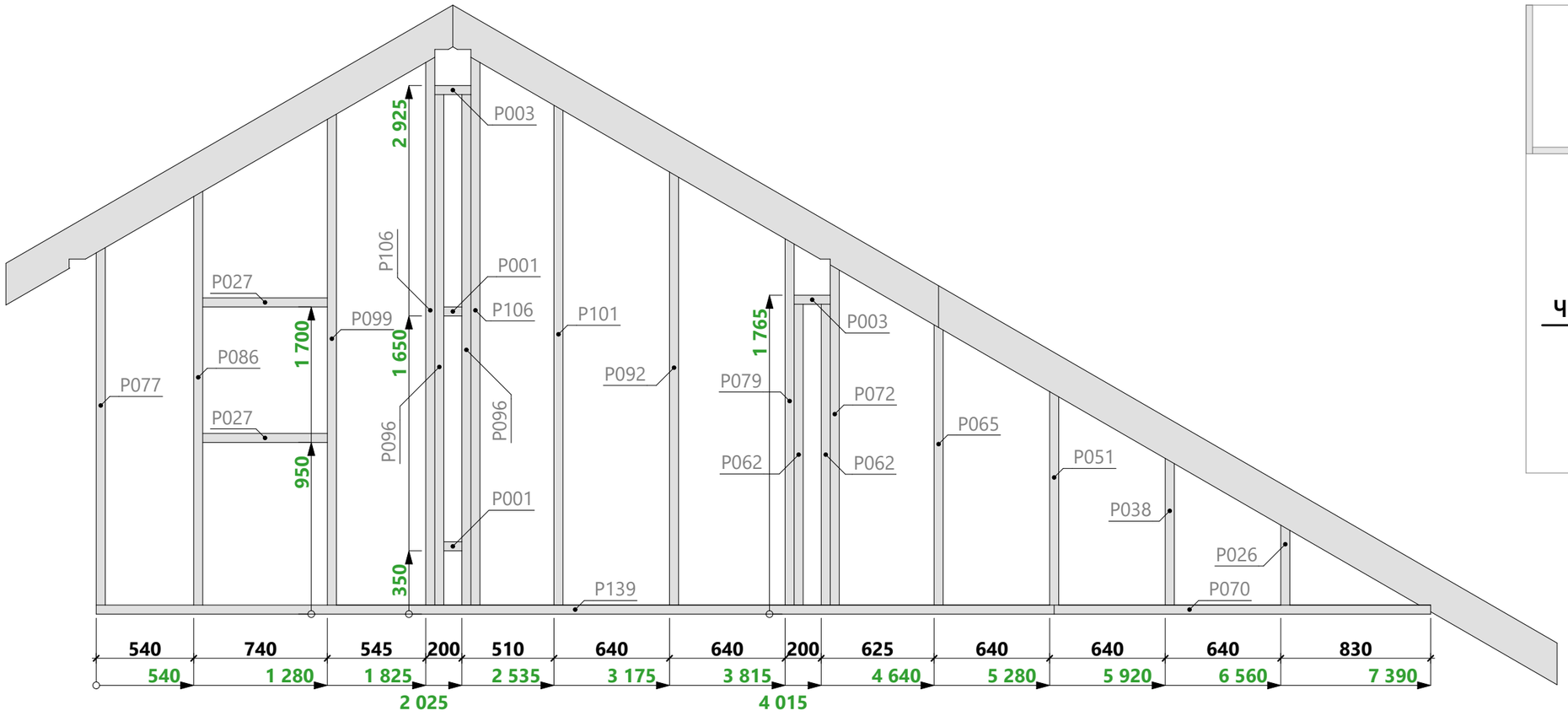

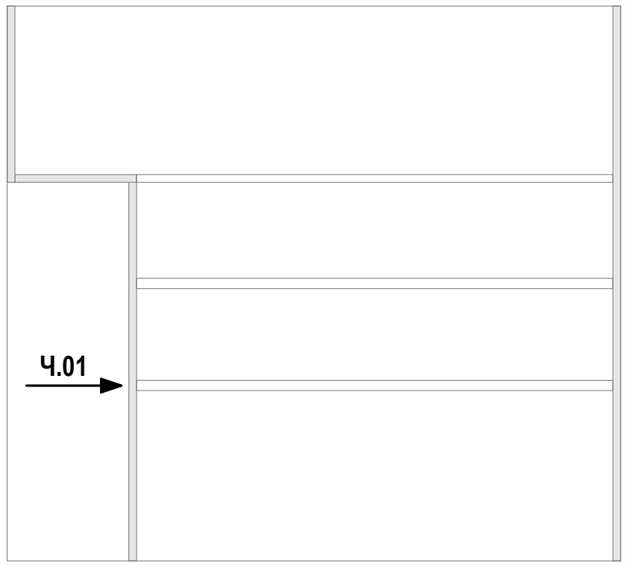

Спецификация - Вид Ч.01

Поз.	Сечение, мм	Длина, мм	Кол-во, шт.
P001	150 x 50	100	2
P003	150 x 50	200	2
P026	150 x 50	673	1
P027	150 x 50	690	2
P038	150 x 50	1 043	1
P051	150 x 50	1 412	1
P062	150 x 50	1 665	2
P065	150 x 50	1 782	1
P070	150 x 50	2 085	1
P072	150 x 50	2 114	1

Поз.	Сечение, мм	Длина, мм	Кол-во, шт.
P077	150 x 50	2 209	1
P079	150 x 50	2 258	1
P086	150 x 50	2 521	1
P092	150 x 50	2 628	1
P096	150 x 50	2 825	2
P099	150 x 50	2 948	1
P101	150 x 50	2 997	1
P106	150 x 50	3 263	2
P139	150 x 50	5 305	1
			25

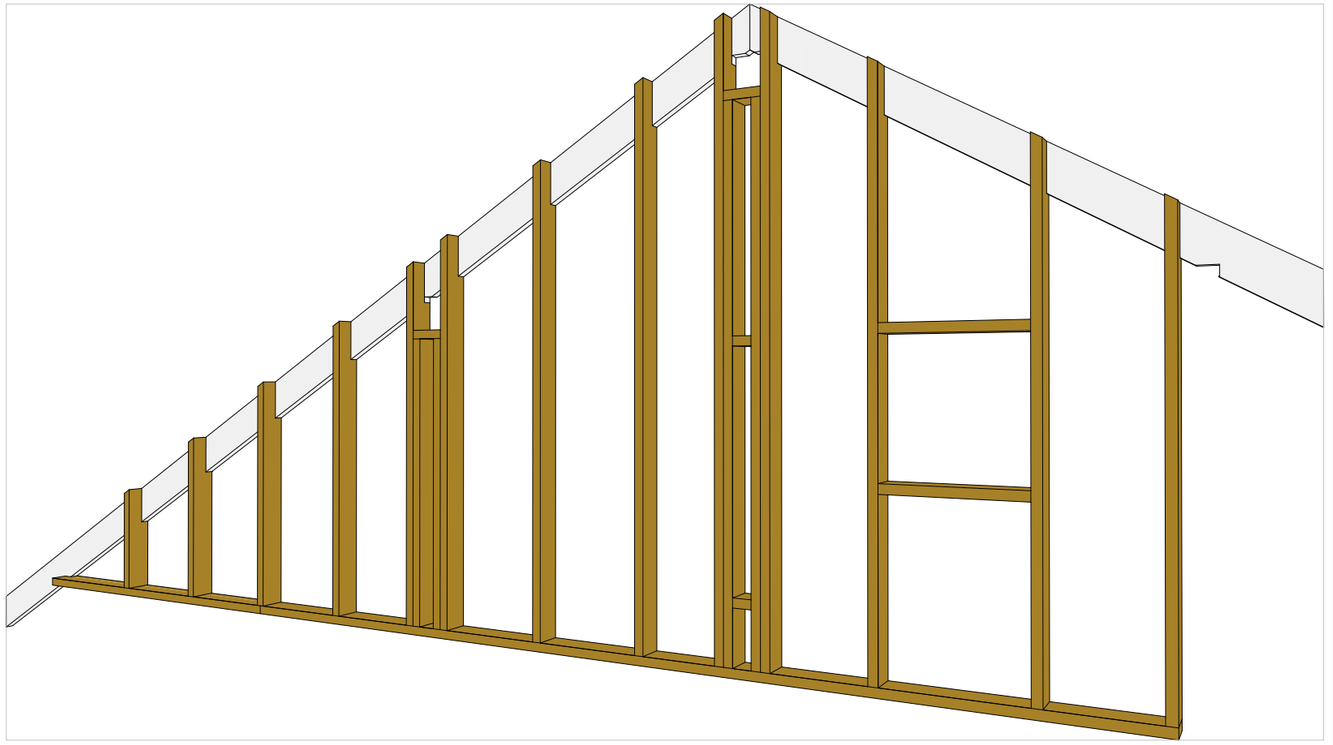

В 01.0	Разработал: Проверил: _____ Дата публикации: 15.03.2020	ИНДИВИДУАЛЬНЫЙ ЖИЛОЙ ДОМ Ленинградская область	**20АФ01.00-ОС-12,0х13,6-133** Раздел КР	Схема сборки стен - Вид Ч.01	Из 71

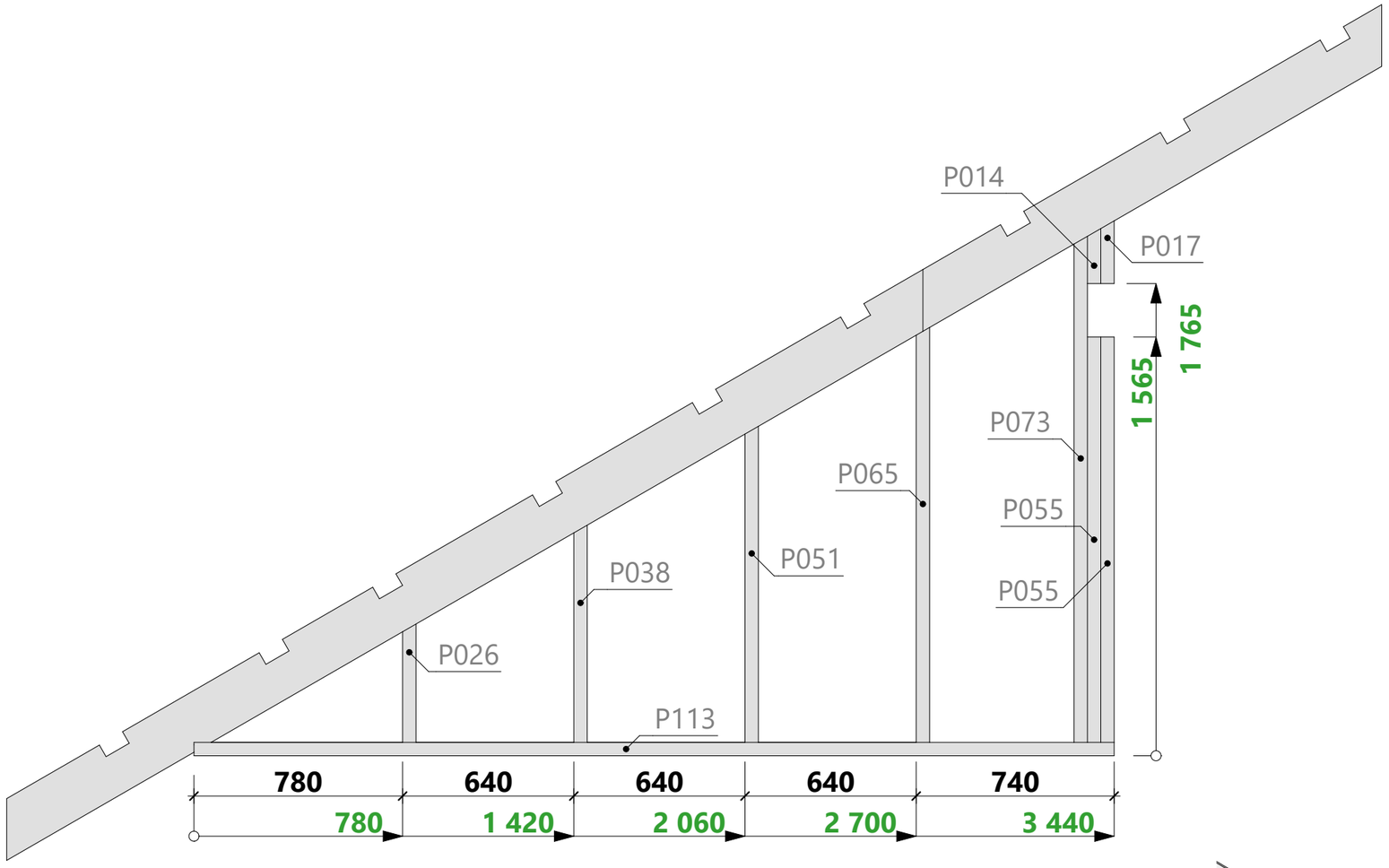

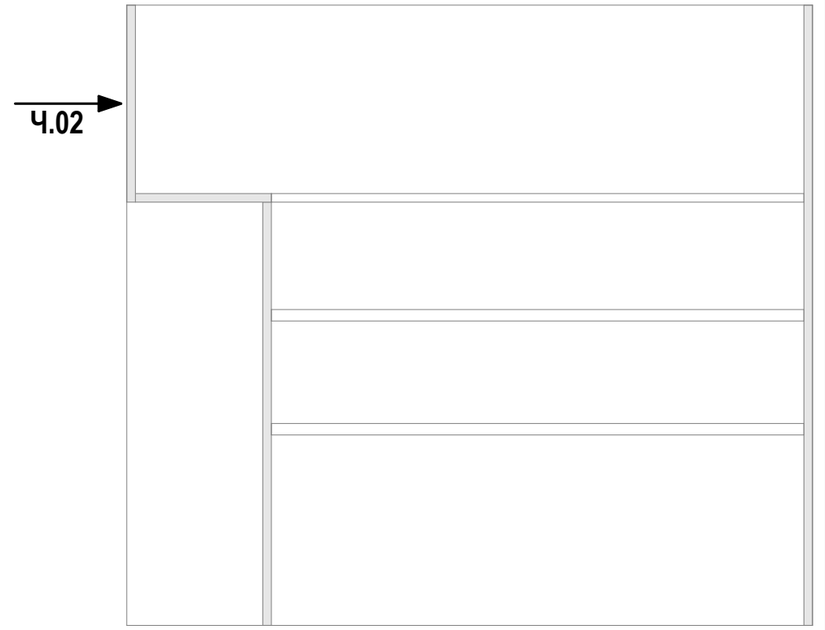

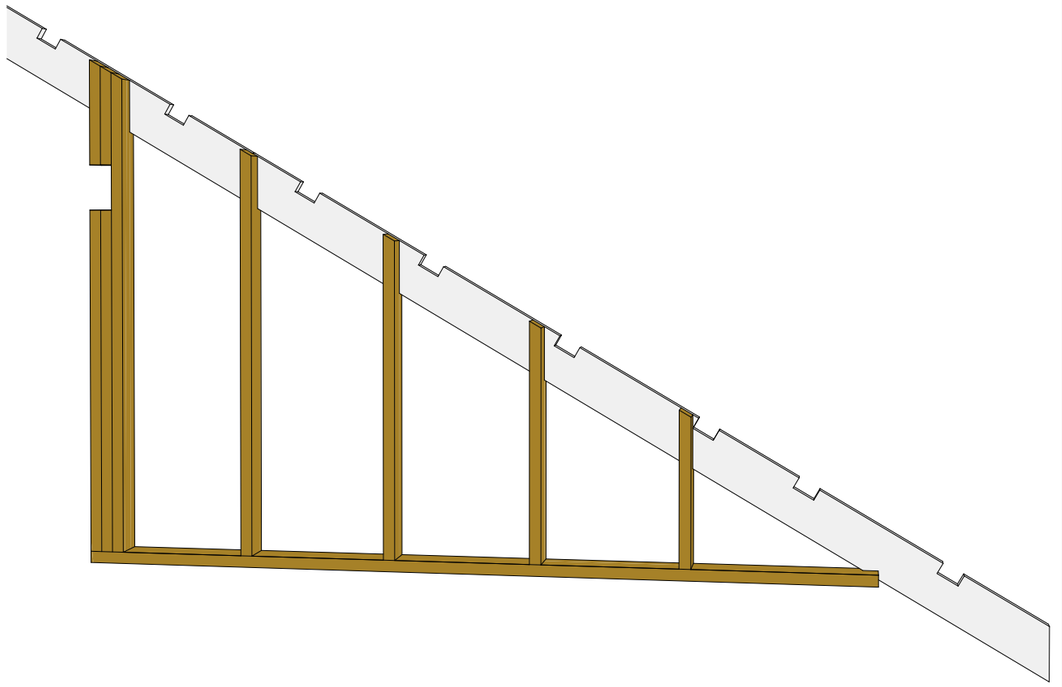

Спецификация - Вид Ч.02

Поз.	Сечение, мм	Длина, мм	Кол-во, шт.
P014	150 x 50	436	1
P017	150 x 50	465	1
P026	150 x 50	673	1
P038	150 x 50	1 043	1
P051	150 x 50	1 412	1
P055	150 x 50	1 515	2
P065	150 x 50	1 782	1
P073	150 x 50	2 122	1
P113	150 x 50	3 440	1
			10

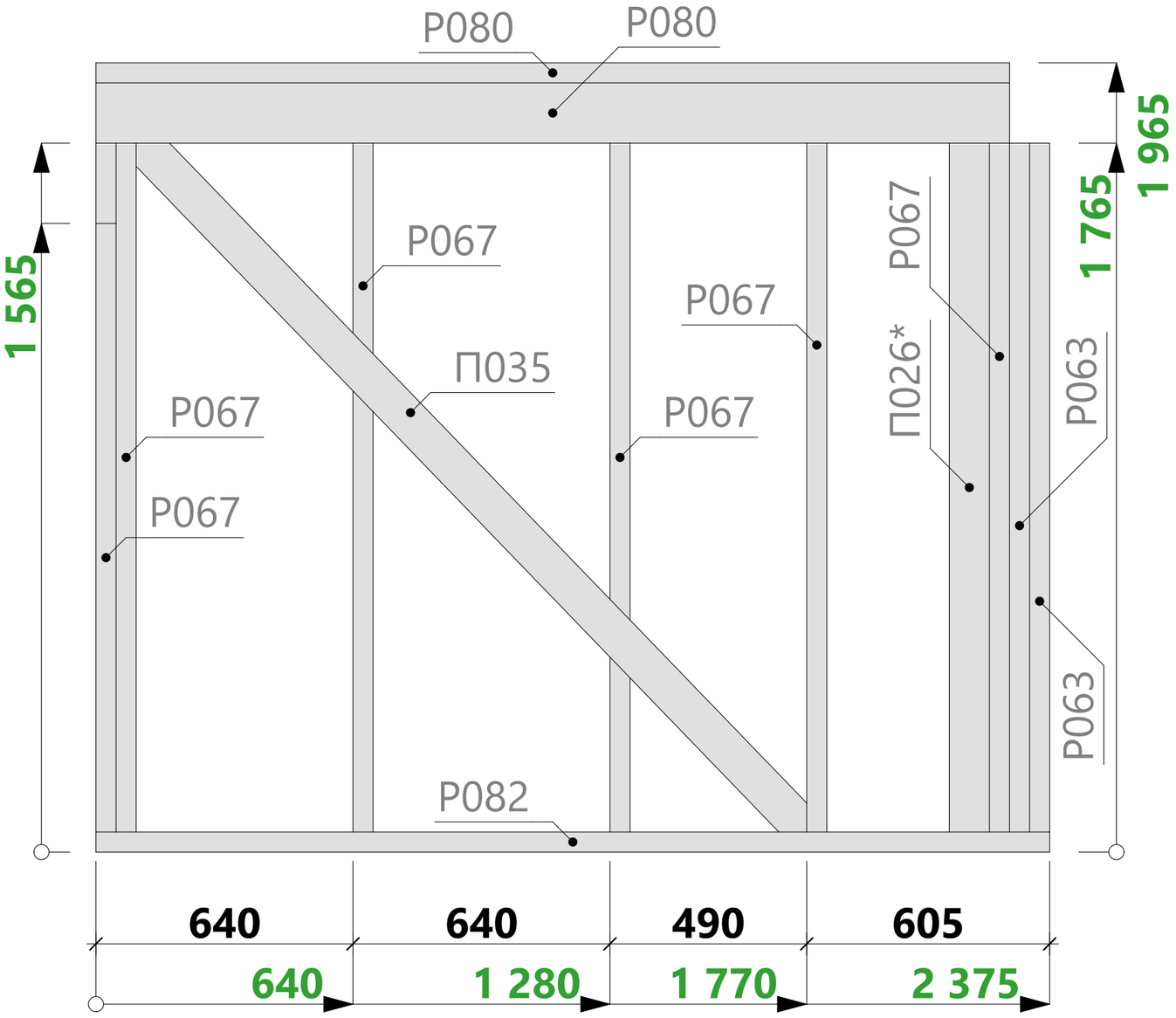

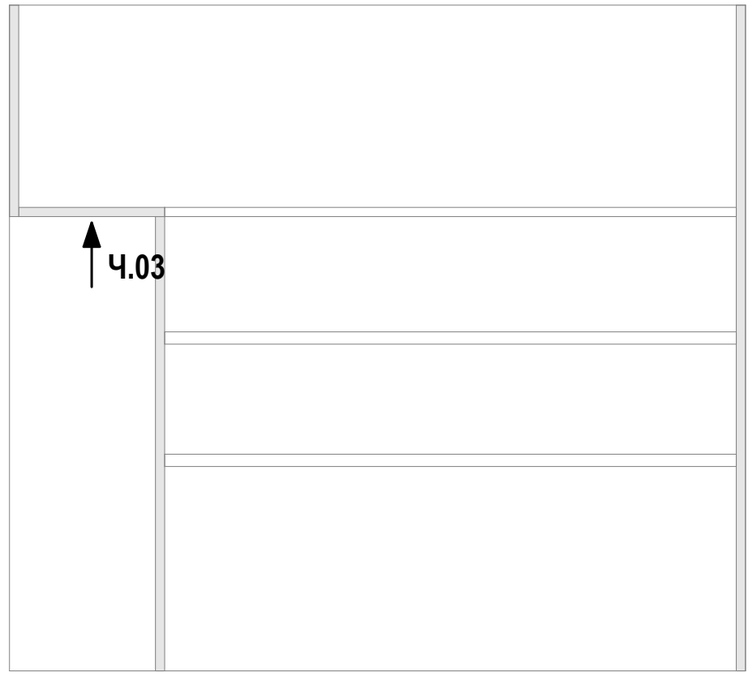

Спецификация - Вид Ч.03

Поз.	Сечение, мм	Длина, мм	Кол-во, шт.
П026*	100 x 50	1 715	1
П035	100 x 50	2 456	1
Р063	150 x 50	1 715	2
Р067	150 x 50	1 865	6
Р080	150 x 50	2 275	2
Р082	150 x 50	2 375	1
			13

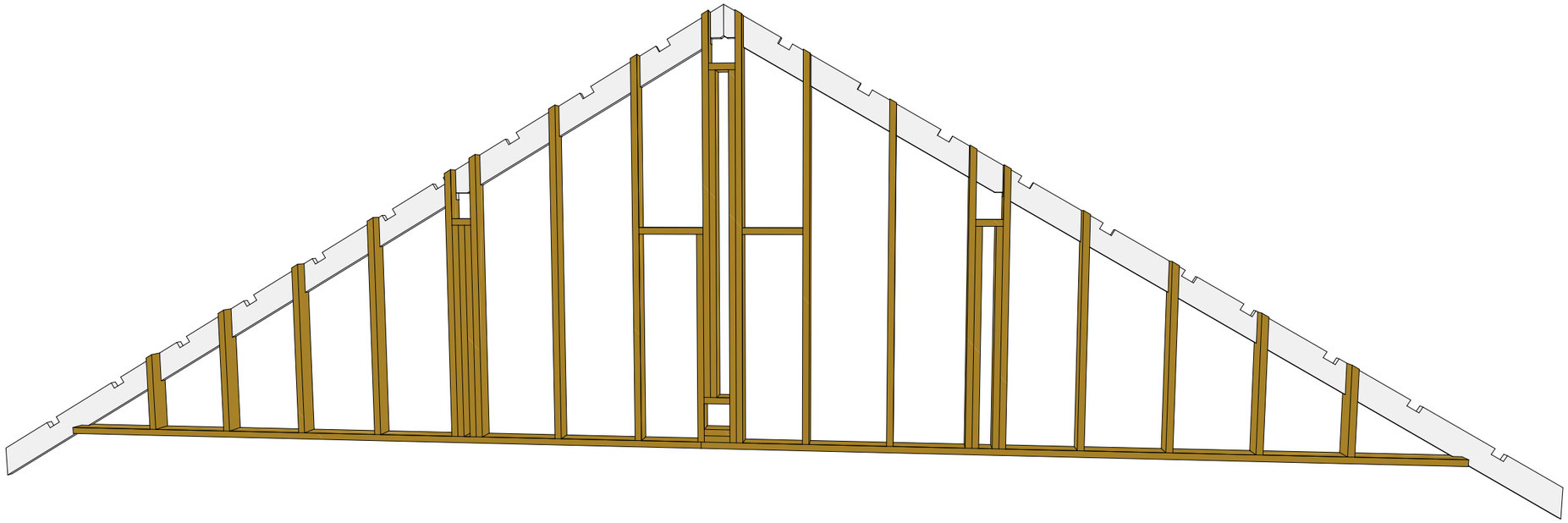

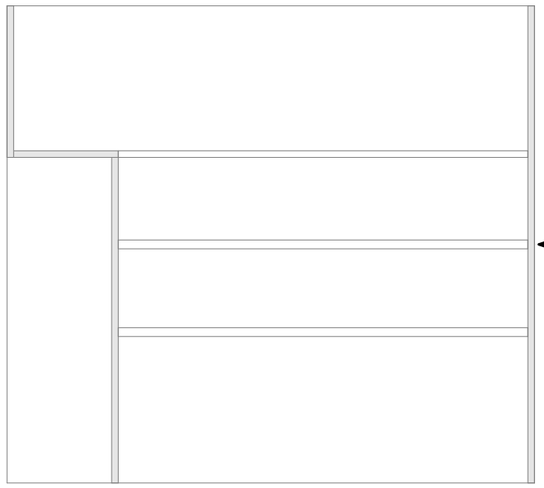

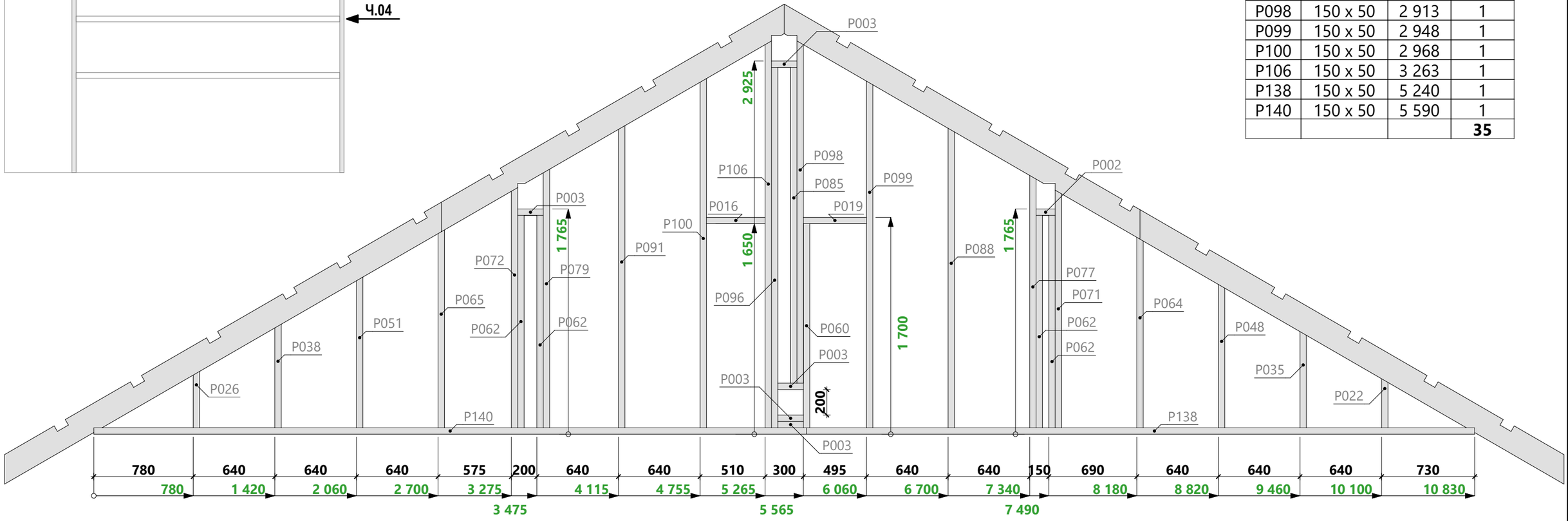

Спецификация - Вид Ч.04

Поз.	Сечение, мм	Длина, мм	Кол-во, шт.
P002	150 x 50	150	1
P003	150 x 50	200	5
P016	150 x 50	460	1
P019	150 x 50	495	1
P022	150 x 50	615	1
P026	150 x 50	673	1
P035	150 x 50	985	1
P038	150 x 50	1 043	1
P048	150 x 50	1 355	1
P051	150 x 50	1 412	1
P060	150 x 50	1 600	1
P062	150 x 50	1 665	4
P064	150 x 50	1 724	1
P065	150 x 50	1 782	1
P071	150 x 50	2 094	1
P072	150 x 50	2 114	1
P077	150 x 50	2 209	1
P079	150 x 50	2 258	1
P085	150 x 50	2 475	1
P088	150 x 50	2 578	1
P091	150 x 50	2 599	1
P096	150 x 50	2 825	1
P098	150 x 50	2 913	1
P099	150 x 50	2 948	1
P100	150 x 50	2 968	1
P106	150 x 50	3 263	1
P138	150 x 50	5 240	1
P140	150 x 50	5 590	1
			35

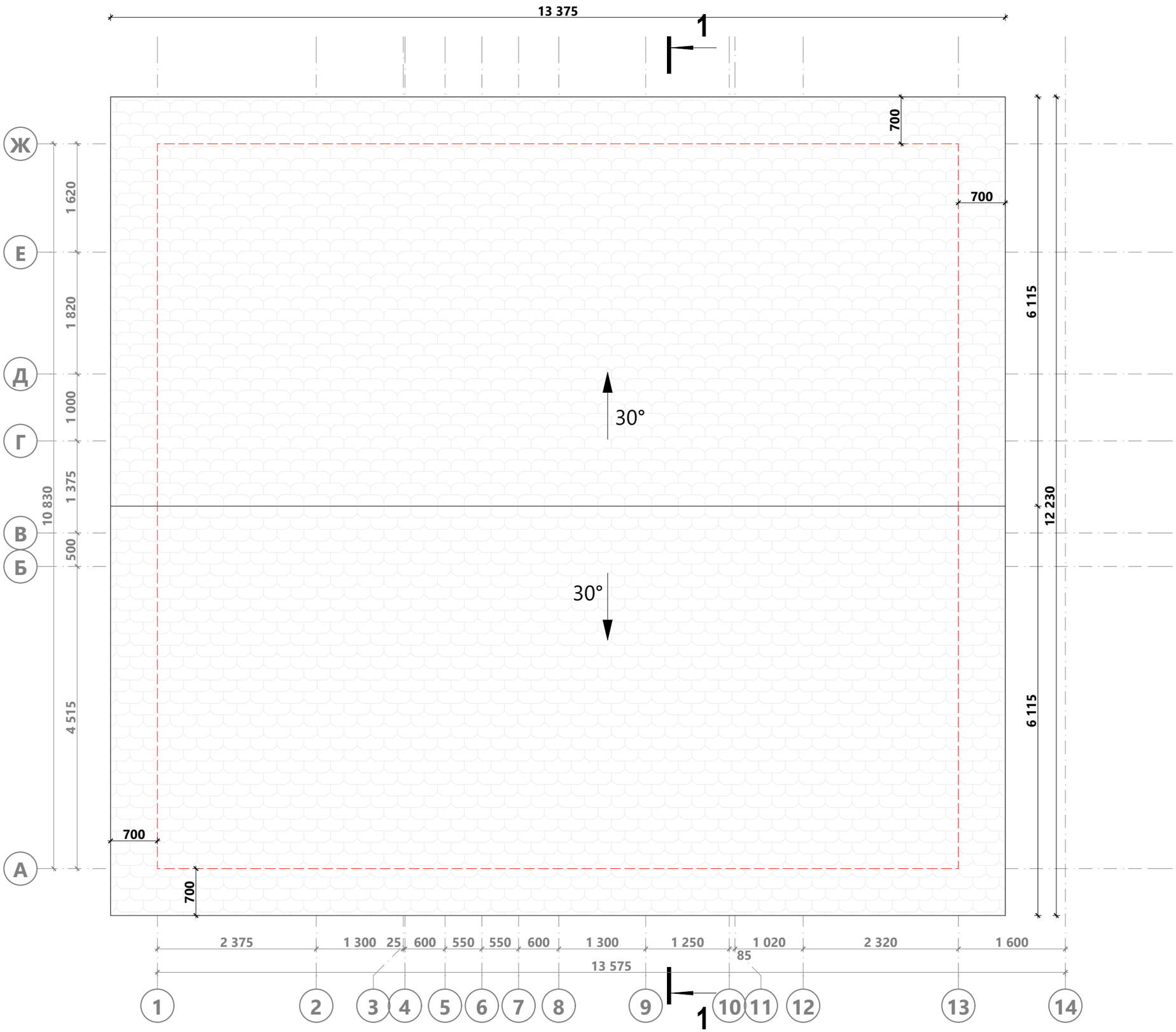

В 01.0	Разработал: Проверил: Дата публикации: 15.03.2020	ИНДИВИДУАЛЬНЫЙ ЖИЛОЙ ДОМ Ленинградская область	**20АФ01.00-ОС-12,0х13,6-133** Раздел КР	План кровли 1	Из 71

Спецификация к схеме расположения стропил 1

Поз.	Сечение, мм	Длина, мм	Кол-во, шт.
П022	100 x 50	1 350	22
П024	100 x 50	1 400	18
Р004	150 x 50	245	3
Р006	150 x 50	295	1
Р009	150 x 50	345	1
Р011	150 x 50	380	2
Р013	150 x 50	430	3
Р020	150 x 50	540	29
Р021	150 x 50	590	45
Р024	150 x 50	640	1
Р025	150 x 50	650	41
Р028	150 x 50	700	9
Т034	200 x 50	2 558	1
Т039	200 x 50	3 000	37
Т041	200 x 50	3 111	2
Т042	200 x 50	3 222	3
Т044	200 x 50	3 311	1
Т045	200 x 50	3 337	1
Т047	200 x 50	3 411	1
Т058	200 x 50	3 765	1
Т060	200 x 50	3 865	1
Т061	200 x 50	3 955	1
Т063	200 x 50	4 065	2
Т064	200 x 50	4 070	3
Т071	200 x 50	4 734	1
Т076	200 x 50	5 000	36
			266

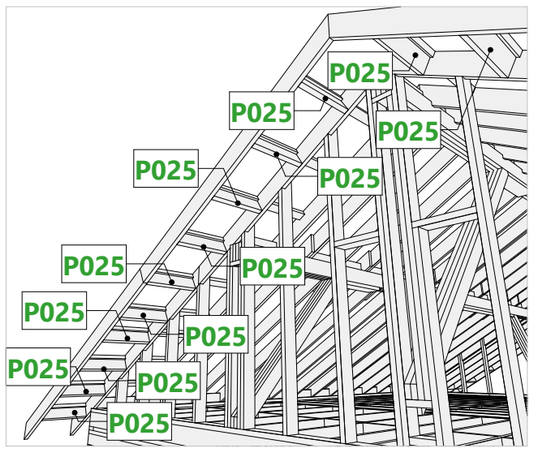

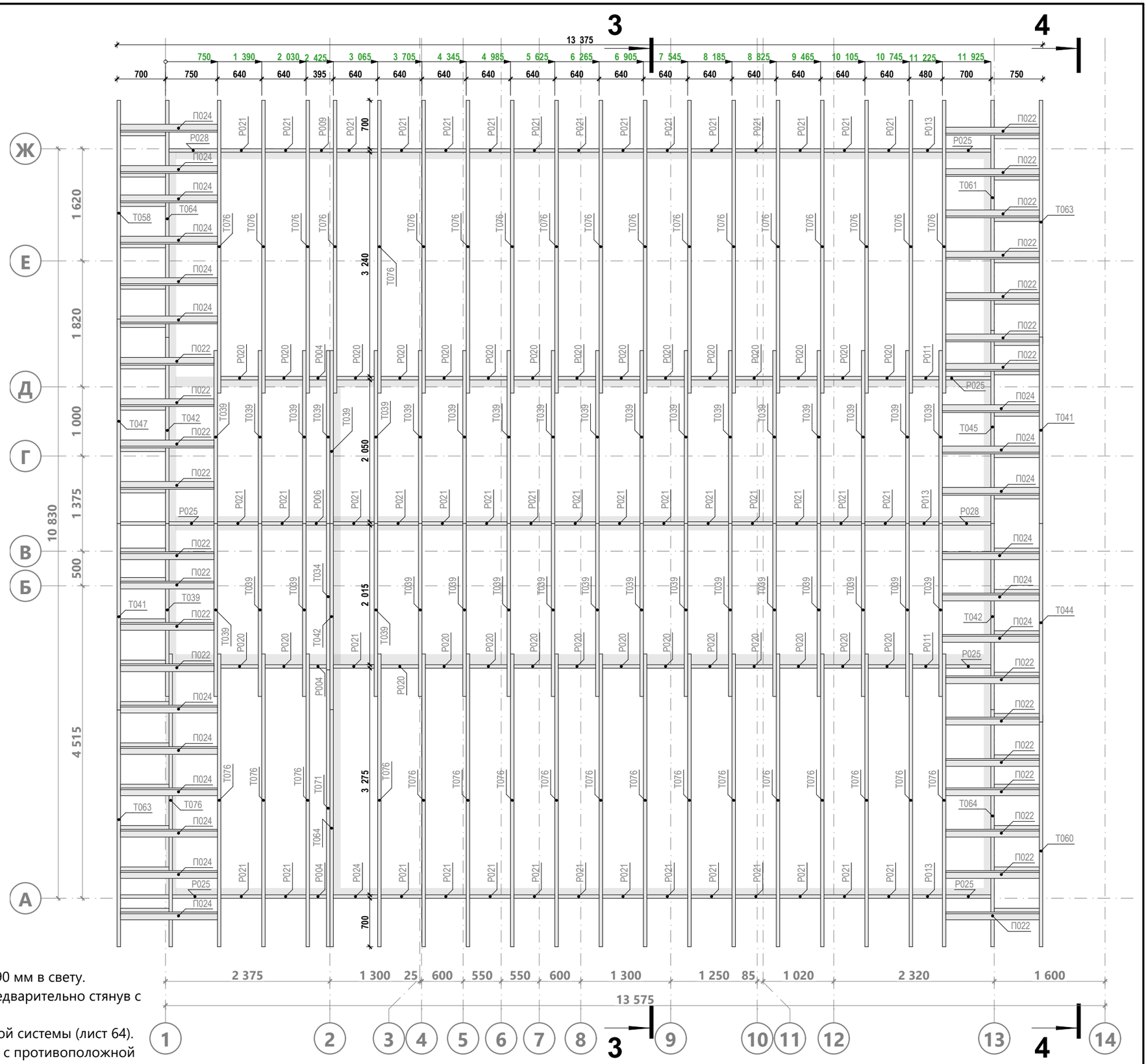

Примечание:

1. Перемычки и консольные балки свесов монтировать с шагом 590 мм в свету.
2. Все сдвоенные (строенные и т.д.) доски пробивать гвоздями, предварительно стянув с помощью сантехнических болтов или струбцинами.
3. Высота расположения конька указана на разрезе 3-3 стропильной системы (лист 64).
4. Консольные перемычки поз. Р025 предусмотрены аналогично и с противоположной стороны здания.

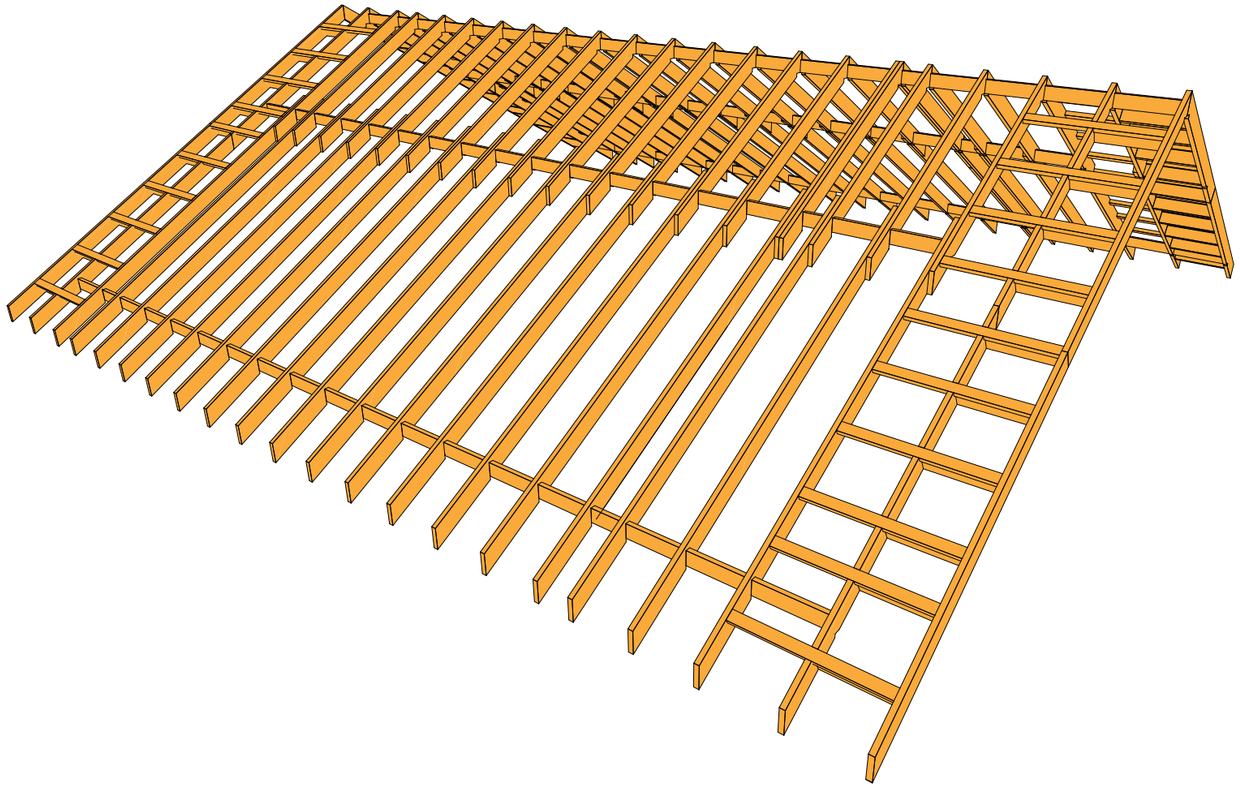

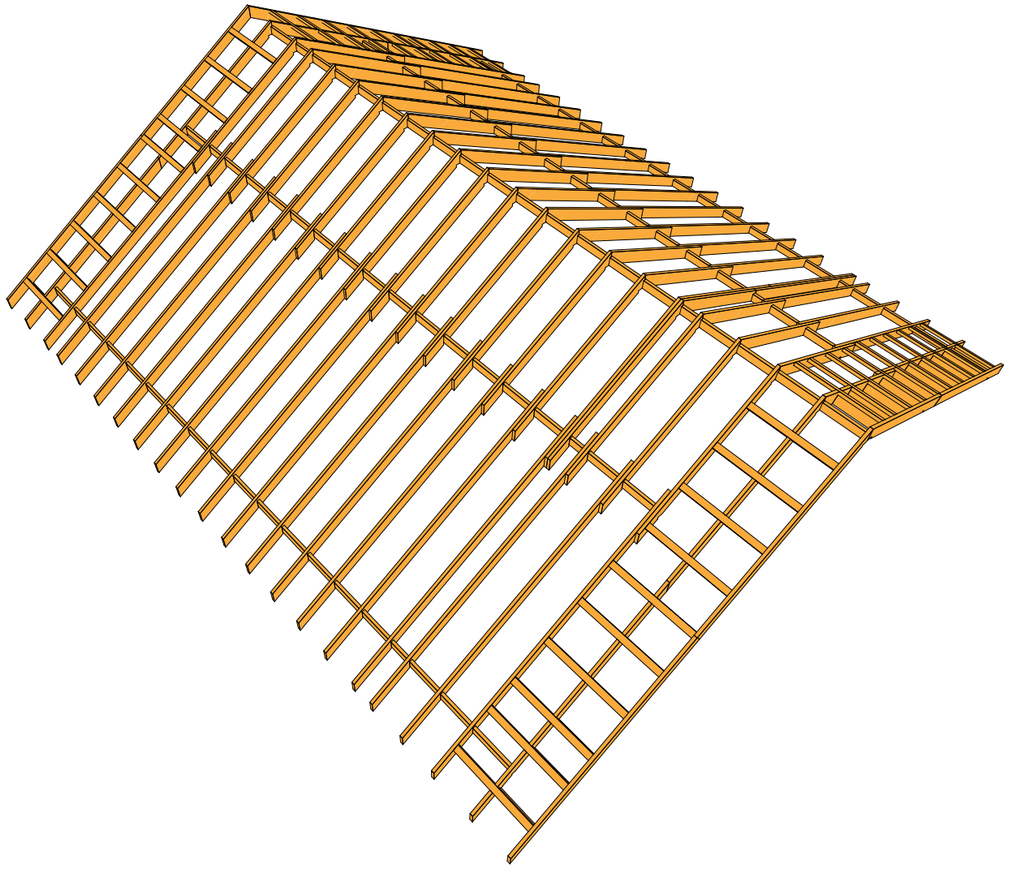

В 01.0	Разработал: Проверил: _____ Дата публикации: 15.03.2020	ИНДИВИДУАЛЬНЫЙ ЖИЛОЙ ДОМ Ленинградская область	**20АФ01.00-ОС-12,0х13,6-133** Раздел КР	Модель стропильной системы 1	Из 71

Пример запила стропил

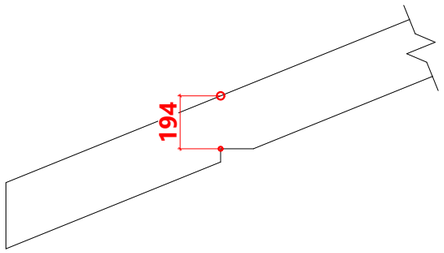

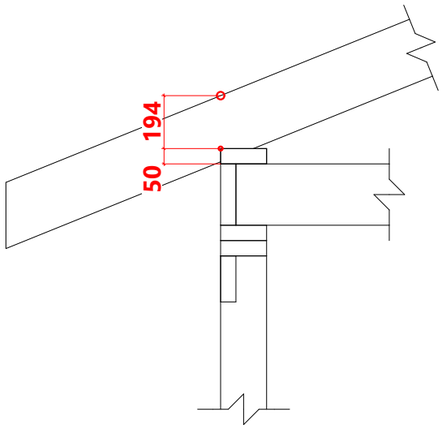

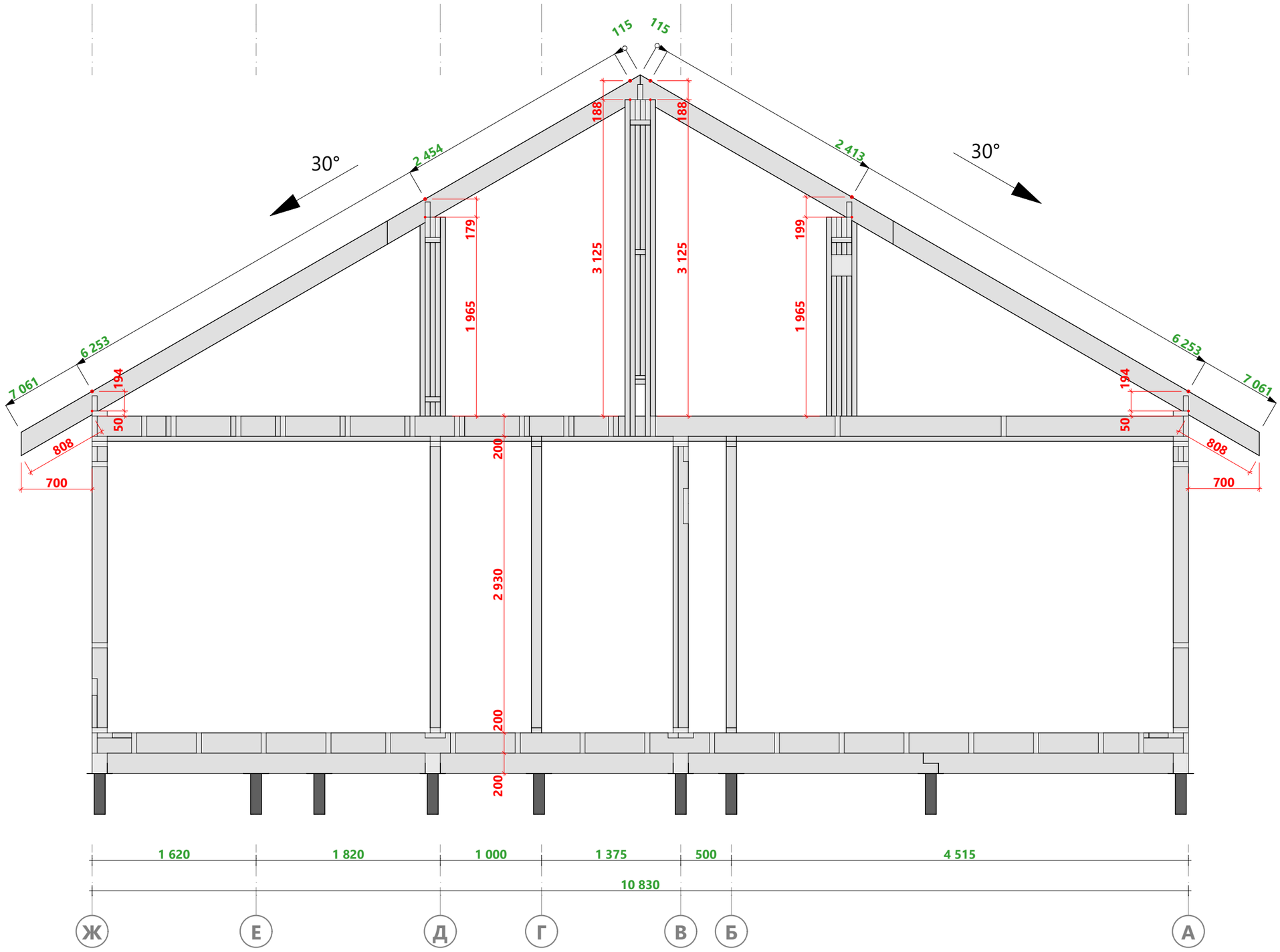

В 01.0	Разработал: Проверил: Дата публикации: 15.03.2020	ИНДИВИДУАЛЬНЫЙ ЖИЛОЙ ДОМ Ленинградская область	**20АФ01.00-ОС-12,0х13,6-133** Раздел КР	Разрез 3-3	Из 71

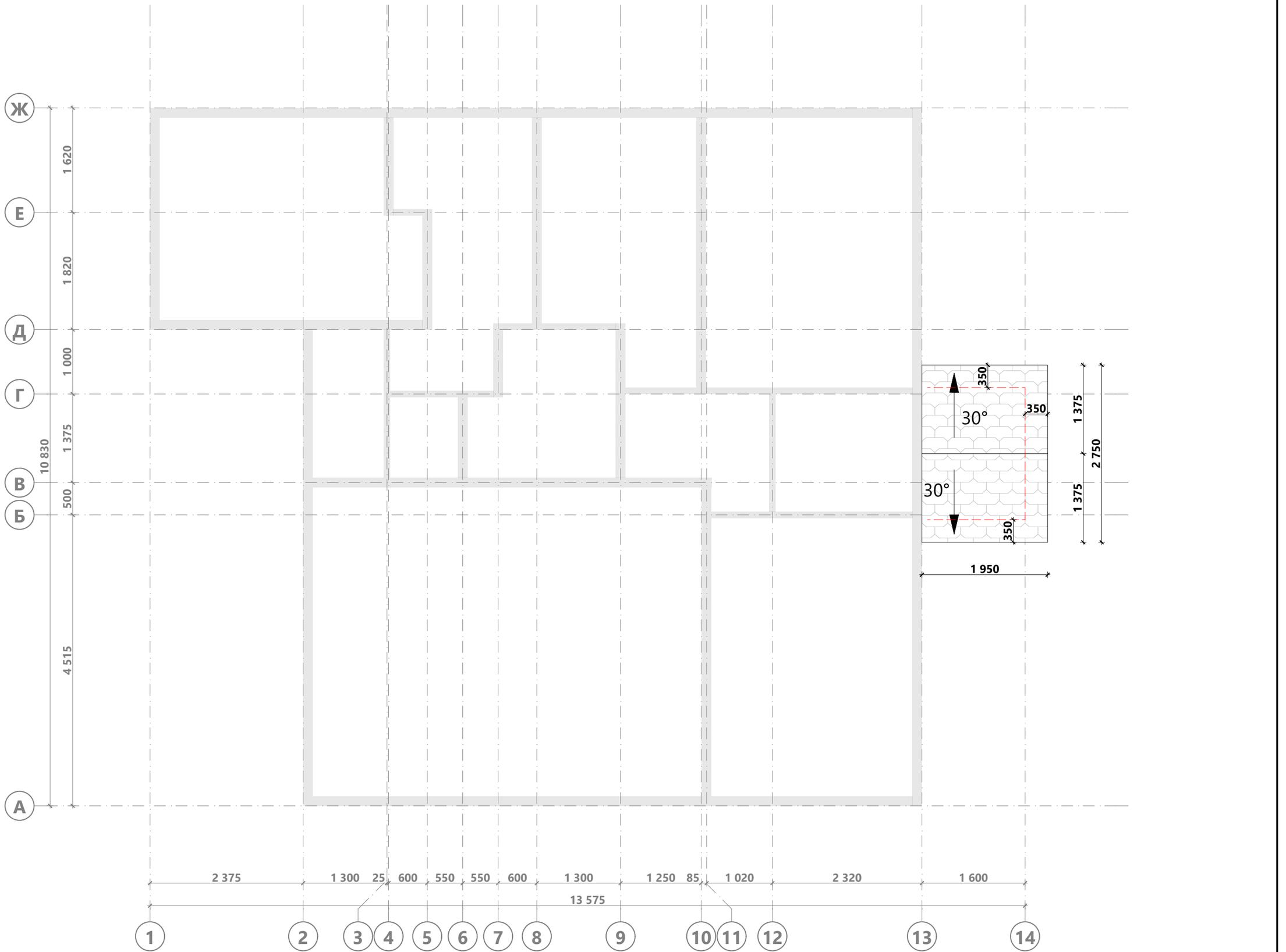

В 01.0	Разработал: Проверил: Дата публикации: 15.03.2020	ИНДИВИДУАЛЬНЫЙ ЖИЛОЙ ДОМ Ленинградская область	**20АФ01.00-ОС-12,0х13,6-133** Раздел КР	План кровли крыльца	Из 71

Разрез 4-4

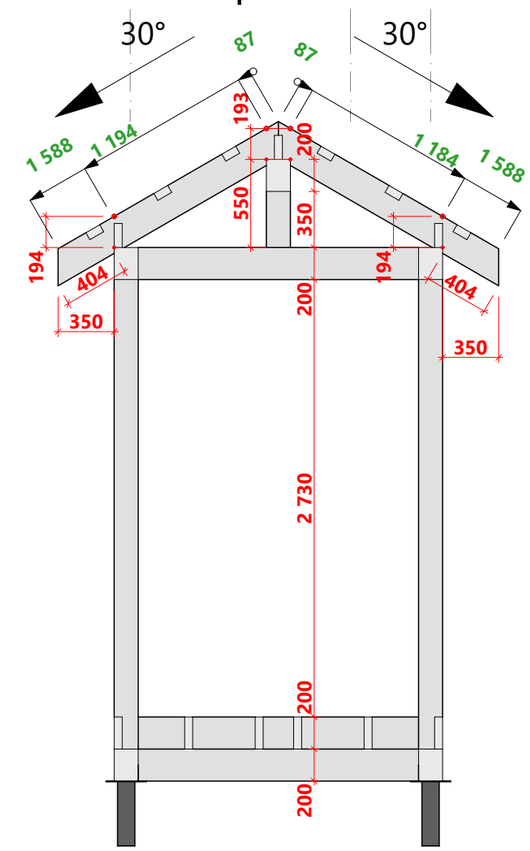

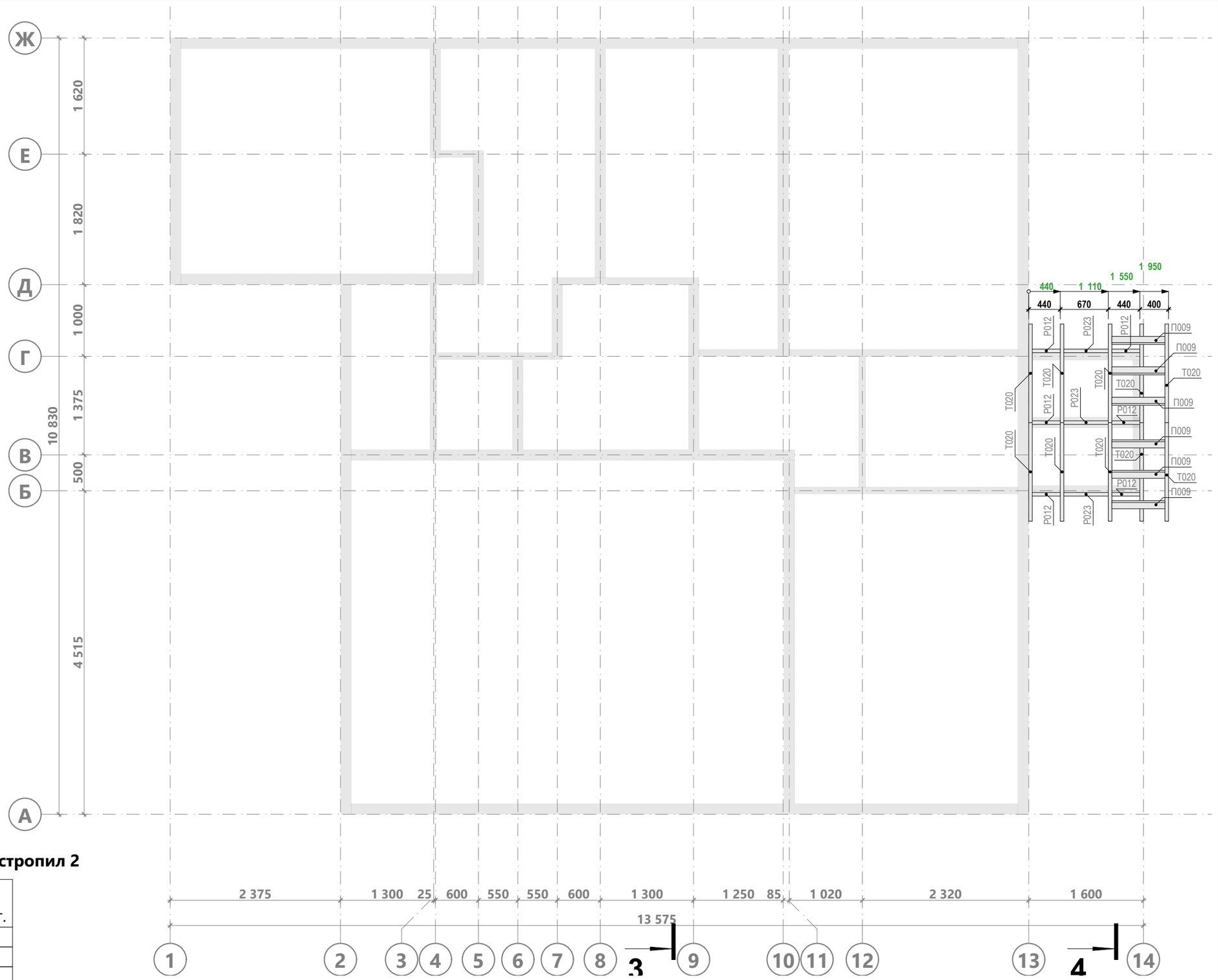

Спецификация к схеме расположения стропил 2

Поз.	Сечение, мм	Длина, мм	Кол-во, шт.
П009	100 x 50	740	6
Р012	150 x 50	390	6
Р023	150 x 50	620	3
Т020	200 x 50	1 703	10
			25

В 01.0	Разработал: Проверил: Дата публикации: 15.03.2020	ИНДИВИДУАЛЬНЫЙ ЖИЛОЙ ДОМ Ленинградская область	**20АФ01.00-ОС-12,0х13,6-133** Раздел КР	Схема расположения элементов стропильной системы крыльца	Лист 66 Из 71

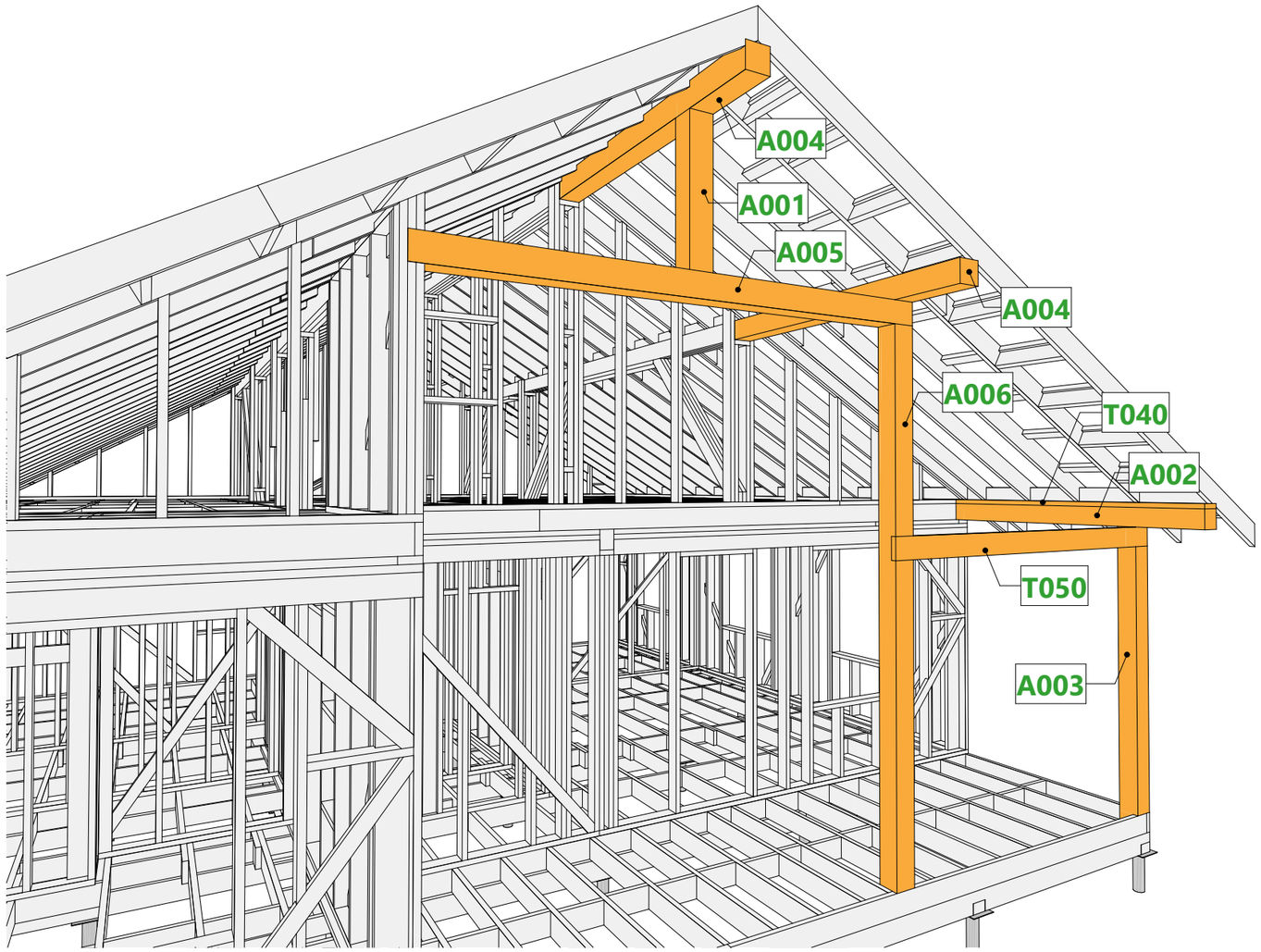

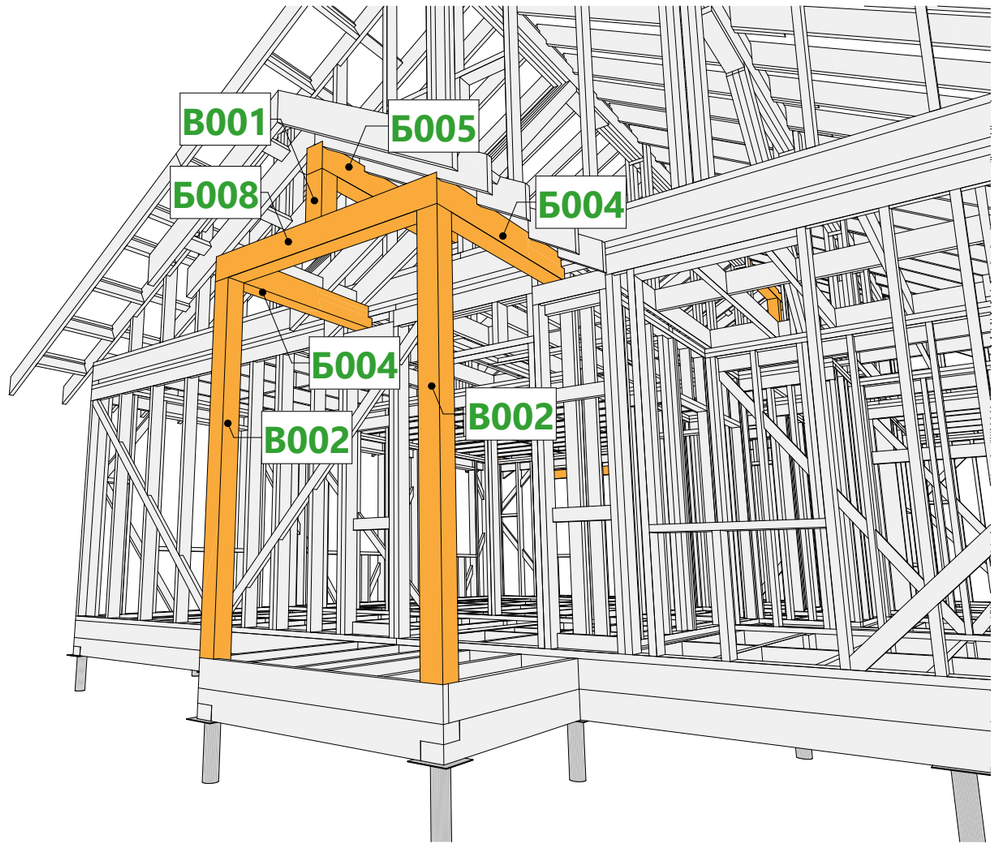

Опирание столбов на обвязку

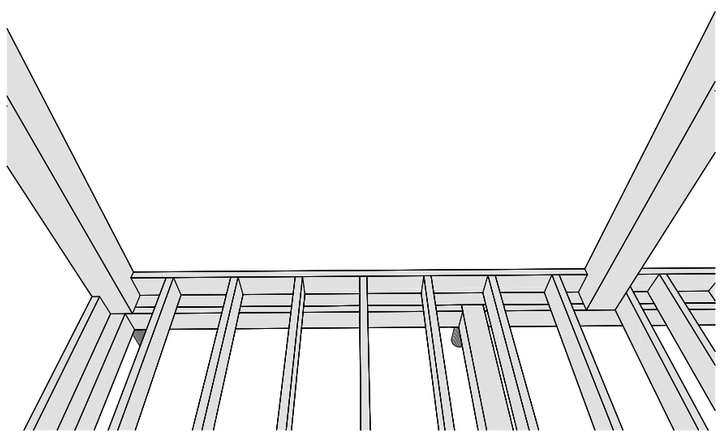

Спецификация элементов террас / крылец / балконов

Поз.	Сечение, мм	Длина, мм	Кол-во, шт.
А001	200 x 200	1 160	1
А002	200 x 200	3 125	1
А003	200 x 200	3 130	1
А004	200 x 200	3 150	2
А005	200 x 200	4 165	1
А006	200 x 200	4 895	1
Б004	200 x 150	1 650	2
Б005	200 x 150	1 750	1
Б008	200 x 150	2 050	1
В001	150 x 150	350	1
В002	150 x 150	2 930	2
Т040	200 x 50	3 075	1
Т050	200 x 50	3 525	1
			16

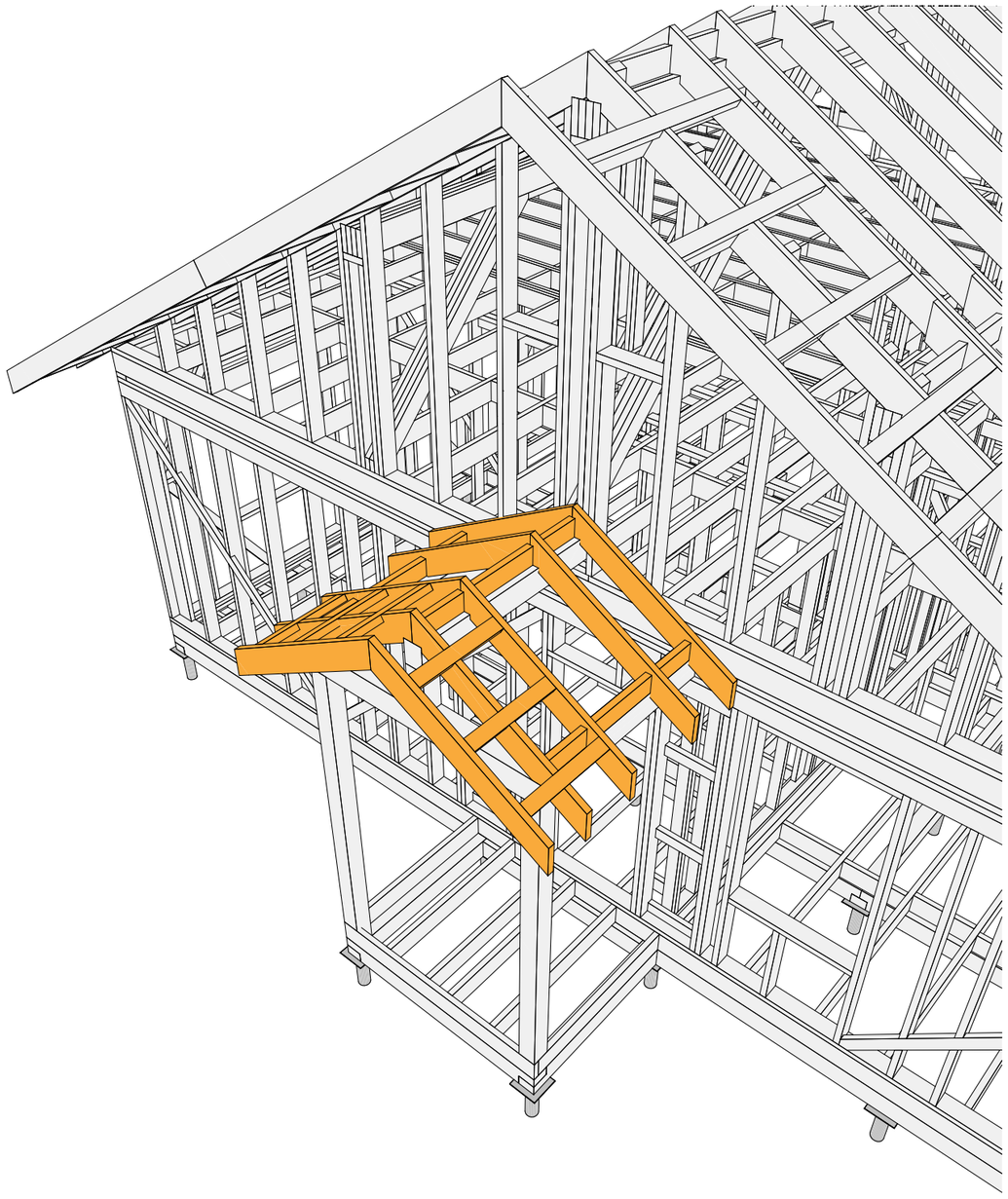

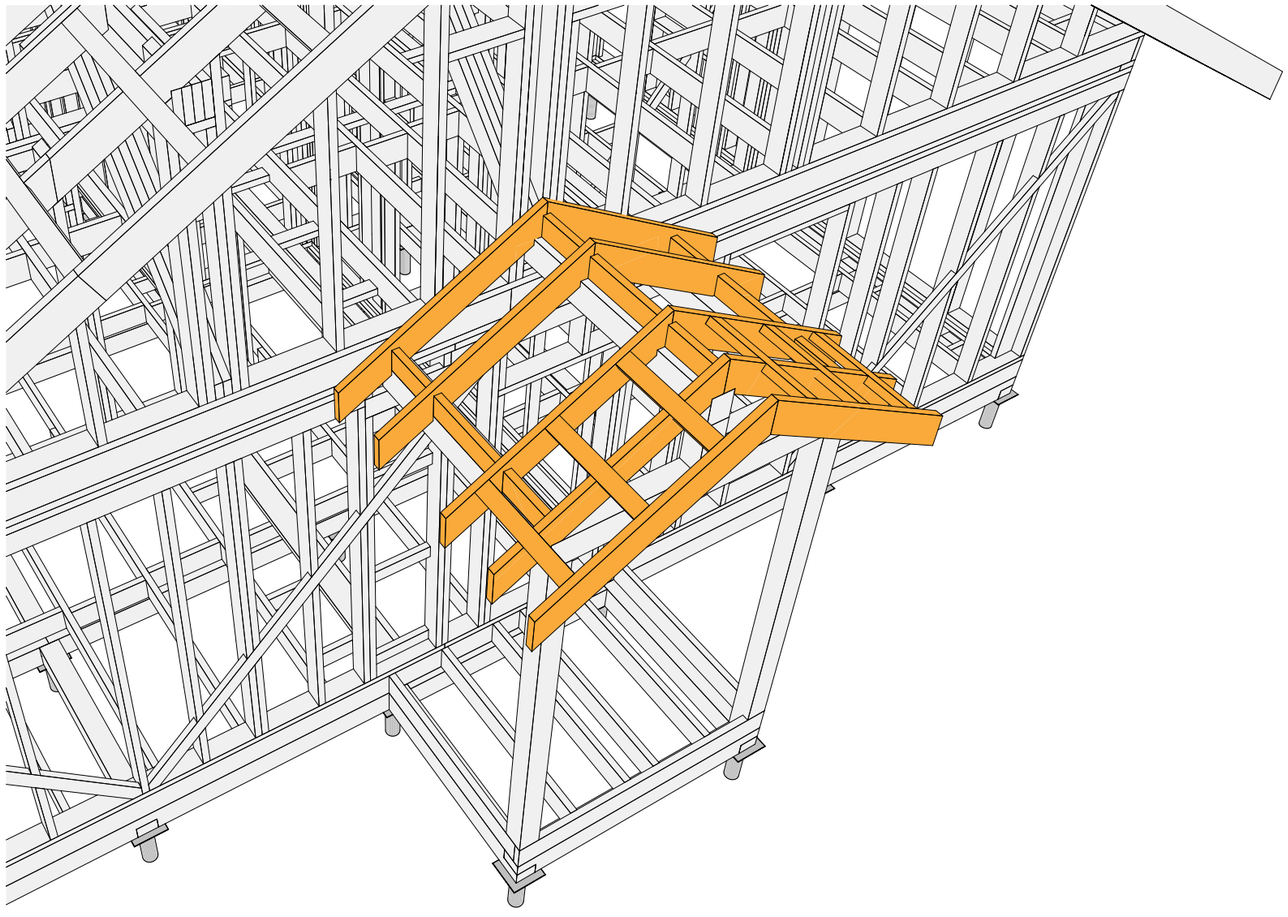

В 01.0	Разработал: Проверил: Дата публикации: 15.03.2020	ИНДИВИДУАЛЬНЫЙ ЖИЛОЙ ДОМ Ленинградская область	**20АФ01.00-ОС-12,0х13,6-133** Раздел КР	Модель стропильной системы крыльца	Из 71	

Наим.	Поз.	Сеч., мм	Длина, мм	Кол-во, шт.
Брус, сечение 150 х 150 мм				
	В001	150 х 150	350	1
	В002	150 х 150	2 930	2
Брус, сечение 200 х 150 мм				
	Б001	200 х 150	1 300	1
	Б002	200 х 150	1 385	1
	Б003	200 х 150	1 410	1
	Б004	200 х 150	1 650	2
	Б005	200 х 150	1 750	1
	Б005*	200 х 150	1 750	2
	Б006	200 х 150	2 050	1
	Б007	200 х 150	1 900	1
	Б008	200 х 150	2 050	1
	Б009	200 х 150	2 525	1
	Б009*	200 х 150	2 525	1
	Б010	200 х 150	2 545	2
	Б011	200 х 150	2 620	1
	Б012	200 х 150	3 340	2
	Б013	200 х 150	3 365	2
	Б014	200 х 150	3 415	1
	Б015	200 х 150	3 440	2
	Б016	200 х 150	3 510	1
	Б017	200 х 150	4 000	1
	Б018	200 х 150	4 415	1
	Б019	200 х 150	4 515	1
	Б020	200 х 150	4 635	1
	Б021	200 х 150	4 920	2
	Б022	200 х 150	4 925	1
	Б023	200 х 150	5 015	1
	Б023*	200 х 150	5 015	1
	Б024	200 х 150	5 070	1
	Б025	200 х 150	5 090	1
	Б026	200 х 150	5 125	1
	Б026*	200 х 150	5 125	1
	Б027	200 х 150	5 175	1
	Б028	200 х 150	5 815	1
	Б029	200 х 150	5 890	1
Брус, сечение 200 х 200 мм				
	А001	200 х 200	1 160	1
	А002	200 х 200	3 125	1
	А003	200 х 200	3 130	1
	А004	200 х 200	3 150	2
	А005	200 х 200	4 165	1
	А006	200 х 200	4 895	1
Доска, сечение 100 х 50 мм				
	П001	100 х 50	350	1
	П002	100 х 50	390	21
	П003	100 х 50	450	2
	П004	100 х 50	490	8
	П005	100 х 50	540	5
	П006	100 х 50	550	1
	П007	100 х 50	590	3
	П008	100 х 50	600	1
	П009	100 х 50	740	6
	П010	100 х 50	750	1
	П011	100 х 50	800	3
	П012	100 х 50	850	1
	П012*	100 х 50	900	1
	П013	100 х 50	980	1
	П014	100 х 50	1 045	1
	П015	100 х 50	1 100	1
	П016	100 х 50	1 150	1
	П017	100 х 50	1 250	1
	П018	100 х 50	1 251	1
	П019	100 х 50	1 300	1
	П020	100 х 50	1 317	1

Наим.	Поз.	Сеч., мм	Длина, мм	Кол-во, шт.
	П021	100 х 50	1 323	2
	П022	100 х 50	1 350	22
	П023	100 х 50	1 372	1
	П024	100 х 50	1 400	19
	П025	100 х 50	1 600	2
	П026*	100 х 50	1 715	1
	П027	100 х 50	1 750	2
	П027*	100 х 50	1 825	2
	П028	100 х 50	2 025	1
	П029	100 х 50	2 085	1
	П030	100 х 50	2 114	1
	П031	100 х 50	2 199	1
	П032	100 х 50	2 215	2
	П033	100 х 50	2 220	2
	П034	100 х 50	2 300	2
	П035	100 х 50	2 456	1
	П036	100 х 50	2 780	46
	П036*	100 х 50	2 780	1
	П037	100 х 50	3 239	1
	П037*	100 х 50	3 115	2
	П038	100 х 50	3 260	1
	П039	100 х 50	3 268	1
	П040	100 х 50	3 275	1
	П041	100 х 50	3 290	1
	П042	100 х 50	3 348	1
	П043	100 х 50	3 426	1
	П044	100 х 50	3 433	1
	П045	100 х 50	3 482	1
	П046	100 х 50	3 579	1
	П047	100 х 50	3 630	1
	П048	100 х 50	3 661	1
	П049	100 х 50	3 670	1
	П050	100 х 50	3 699	1
	П051	100 х 50	3 732	1
	П052	100 х 50	3 798	1
	П053	100 х 50	4 450	2
Доска, сечение 150 х 50 мм				
	Р001	150 х 50	100	7
	Р002	150 х 50	150	7
	Р003	150 х 50	200	10
	Р004	150 х 50	245	3
	Р005	150 х 50	255	1
	Р006	150 х 50	295	1
	Р007	150 х 50	322	1
	Р008	150 х 50	340	23
	Р009	150 х 50	345	1
	Р010	150 х 50	375	1
	Р011	150 х 50	380	2
	Р012	150 х 50	390	34
	Р013	150 х 50	430	3
	Р014	150 х 50	436	1
	Р016	150 х 50	460	1
	Р017	150 х 50	465	1
	Р018	150 х 50	490	1
	Р019	150 х 50	495	1
	Р020	150 х 50	540	33
	Р021	150 х 50	590	75
	Р022	150 х 50	615	1
	Р023	150 х 50	620	3
	Р024	150 х 50	640	1
	Р025	150 х 50	650	42
	Р026	150 х 50	673	3
	Р027	150 х 50	690	2
	Р028	150 х 50	700	9
	Р029	150 х 50	785	1
	Р030	150 х 50	790	13

Наим.	Поз.	Сеч., мм	Длина, мм	Кол-во, шт.
	Р031	150 х 50	800	1
	Р032	150 х 50	890	1
	Р033	150 х 50	900	3
	Р034	150 х 50	950	1
	Р035	150 х 50	985	1
	Р036	150 х 50	1 000	6
	Р037	150 х 50	1 040	2
	Р038	150 х 50	1 043	3
	Р039	150 х 50	1 050	1
	Р040	150 х 50	1 100	1
	Р041	150 х 50	1 150	3
	Р042	150 х 50	1 185	1
	Р043	150 х 50	1 190	1
	Р044	150 х 50	1 240	2
	Р045	150 х 50	1 250	3
	Р046	150 х 50	1 270	1
	Р047	150 х 50	1 290	5
	Р048	150 х 50	1 355	1
	Р049	150 х 50	1 360	1
	Р050	150 х 50	1 390	1
	Р051	150 х 50	1 412	3
	Р052	150 х 50	1 440	10
	Р053	150 х 50	1 450	1
	Р054	150 х 50	1 500	1
	Р055	150 х 50	1 515	2
	Р056	150 х 50	1 520	3
	Р057	150 х 50	1 525	2
	Р058	150 х 50	1 540	2
	Р059	150 х 50	1 570	1
	Р060	150 х 50	1 600	1
	Р061	150 х 50	1 620	1
	Р062	150 х 50	1 665	6
	Р063	150 х 50	1 715	2
	Р064	150 х 50	1 724	1
	Р065	150 х 50	1 782	3
	Р066	150 х 50	1 825	1
	Р067	150 х 50	1 865	6
	Р068	150 х 50	1 870	3
	Р069	150 х 50	1 915	6
	Р070	150 х 50	2 085	1
	Р071	150 х 50	2 094	1
	Р072	150 х 50	2 114	2
	Р073	150 х 50	2 122	1
	Р074	150 х 50	2 150	1
	Р075	150 х 50	2 165	4
	Р076	150 х 50	2 190	4
	Р077	150 х 50	2 209	2
	Р078	150 х 50	2 240	2
	Р079	150 х 50	2 258	2
	Р080	150 х 50	2 275	2
	Р081	150 х 50	2 300	5
	Р082	150 х 50	2 375	2
	Р083	150 х 50	2 400	4
	Р084	150 х 50	2 450	1
	Р085	150 х 50	2 475	1
	Р086	150 х 50	2 521	1
	Р087	150 х 50	2 535	1
	Р088	150 х 50	2 578	1
	Р089	150 х 50	2 589	4
	Р090	150 х 50	2 595	4
	Р091	150 х 50	2 599	1
	Р092	150 х 50	2 628	1
	Р093	150 х 50	2 630	4
	Р093*	150 х 50	2 630	2
	Р094	150 х 50	2 680	2
	Р095	150 х 50	2 780	158

Наим.	Поз.	Сеч., мм	Длина, мм	Кол-во, шт.
	P095*	150 x 50	2 780	10
	P096	150 x 50	2 825	3
	P097	150 x 50	2 894	7
	P098	150 x 50	2 913	1
	P099	150 x 50	2 948	2
	P100	150 x 50	2 968	1
	P101	150 x 50	2 997	1
	P102	150 x 50	3 075	4
	P103	150 x 50	3 090	1
	P104	150 x 50	3 140	1
	P105	150 x 50	3 190	3
	P106	150 x 50	3 263	3
	P107	150 x 50	3 265	1
	P108	150 x 50	3 290	1
	P109	150 x 50	3 300	2
	P110	150 x 50	3 325	4
	P111	150 x 50	3 350	1
	P112	150 x 50	3 400	1
	P113	150 x 50	3 440	5
	P114	150 x 50	3 450	1
	P115	150 x 50	3 465	1
	P116	150 x 50	3 545	2
	P117	150 x 50	3 591	2
	P118	150 x 50	3 625	1
	P119	150 x 50	3 630	1
	P120	150 x 50	3 650	3
	P121	150 x 50	3 728	2
	P122	150 x 50	3 750	1
	P123	150 x 50	3 920	1
	P124	150 x 50	4 000	1
	P125	150 x 50	4 075	3
	P126	150 x 50	4 190	4
	P127	150 x 50	4 290	1
	P128	150 x 50	4 315	1
	P129	150 x 50	4 435	1
	P130	150 x 50	4 440	1
	P131	150 x 50	4 465	1
	P132	150 x 50	4 565	1
	P133	150 x 50	4 790	2
	P134	150 x 50	4 905	2
	P135	150 x 50	4 940	3
	P136	150 x 50	5 000	1
	P137	150 x 50	5 090	1
	P138	150 x 50	5 240	1
	P139	150 x 50	5 305	1
	P140	150 x 50	5 590	1
	P141	150 x 50	5 690	2
	P142	150 x 50	5 750	2
	P143	150 x 50	5 755	2
	P144	150 x 50	5 925	4
	P145	150 x 50	5 985	2
	P146	150 x 50	6 000	2
Доска, сечение 200 x 50 мм				
	T001	200 x 50	190	1
	T002	200 x 50	240	3
	T003	200 x 50	245	1
	T004	200 x 50	300	2
	T005	200 x 50	315	3
	T006	200 x 50	340	6
	T007	200 x 50	350	3
	T008	200 x 50	365	2
	T009	200 x 50	390	71
	T010	200 x 50	395	1
	T011	200 x 50	405	5
	T012	200 x 50	440	9
	T013	200 x 50	490	3

Наим.	Поз.	Сеч., мм	Длина, мм	Кол-во, шт.
	T014	200 x 50	495	1
	T015	200 x 50	540	33
	T016	200 x 50	590	81
	T017	200 x 50	640	1
	T018	200 x 50	890	2
	T019	200 x 50	1 550	6
	T020	200 x 50	1 703	10
	T021	200 x 50	1 750	1
	T021*	200 x 50	1 825	1
	T022	200 x 50	1 835	1
	T023	200 x 50	1 875	1
	T024	200 x 50	1 890	1
	T025	200 x 50	1 950	1
	T026	200 x 50	2 000	1
	T027	200 x 50	2 050	1
	T028	200 x 50	2 060	1
	T029	200 x 50	2 300	1
	T030	200 x 50	2 320	2
	T031	200 x 50	2 325	18
	T032	200 x 50	2 350	1
	T033	200 x 50	2 375	1
	T034	200 x 50	2 558	1
	T035	200 x 50	2 560	1
	T036*	200 x 50	2 630	3
	T037*	200 x 50	2 780	13
	T038	200 x 50	2 925	12
	T039	200 x 50	3 000	38
	T040	200 x 50	3 075	1
	T041	200 x 50	3 111	2
	T042	200 x 50	3 222	3
	T043	200 x 50	3 290	1
	T044	200 x 50	3 311	1
	T045	200 x 50	3 337	1
	T046	200 x 50	3 340	4
	T047	200 x 50	3 411	1
	T048	200 x 50	3 425	1
	T049	200 x 50	3 515	17
	T050	200 x 50	3 525	1
	T051	200 x 50	3 530	2
	T052	200 x 50	3 570	8
	T053	200 x 50	3 575	2
	T054	200 x 50	3 600	6
	T055	200 x 50	3 625	2
	T056	200 x 50	3 645	1
	T057	200 x 50	3 650	1
	T058	200 x 50	3 765	1
	T059	200 x 50	3 775	3
	T060	200 x 50	3 865	1
	T061	200 x 50	3 955	1
	T062	200 x 50	3 960	12
	T063	200 x 50	4 065	2
	T064	200 x 50	4 070	3
	T065	200 x 50	4 175	5
	T066	200 x 50	4 250	1
	T067	200 x 50	4 550	1
	T068	200 x 50	4 575	1
	T069	200 x 50	4 670	2
	T070	200 x 50	4 675	2
	T071	200 x 50	4 734	1
	T072	200 x 50	4 770	1
	T073	200 x 50	4 850	2
	T074	200 x 50	4 850	4
	T075	200 x 50	4 855	2
	T076	200 x 50	5 000	36
	T077	200 x 50	5 075	1
	T078	200 x 50	5 085	2

Наим.	Поз.	Сеч., мм	Длина, мм	Кол-во, шт.
	T079	200 x 50	5 100	4
	T080	200 x 50	5 110	1
	T081	200 x 50	5 115	1
	T082	200 x 50	5 160	1
	T083	200 x 50	5 170	1
	T084	200 x 50	5 200	1
	T085	200 x 50	5 215	25
	T086	200 x 50	5 245	1
	T087	200 x 50	5 270	6
	T088	200 x 50	5 290	1
	T089	200 x 50	5 490	1
	T090	200 x 50	5 505	1
	T091	200 x 50	5 555	1
	T092	200 x 50	5 585	1
	T093	200 x 50	5 615	1
	T094	200 x 50	5 750	2
	T095	200 x 50	5 855	1
	T096	200 x 50	5 900	2
	T097	200 x 50	5 925	2
	T098	200 x 50	5 975	2
	T099	200 x 50	6 000	2
				1479

Объем пиломатериала каркаса (без учета остатков при распиловке)

Тип пиломатериала	Объем, куб. м
Не строганный пиломатериал, сечение 100 x 50 мм	1,68
Не строганный пиломатериал, сечение 150 x 50 мм	9,51
Не строганный пиломатериал, сечение 150 x 150 мм	0,14
Не строганный пиломатериал, сечение 200 x 50 мм	12,96
Не строганный пиломатериал, сечение 200 x 150 мм	4,15
Не строганный пиломатериал, сечение 200 x 200 мм	0,91
Итого:	**29,35**

Объем утеплителя (с учетом запаса порядка 5-10%)

Наименование	Объем, куб. м
Объем утеплителя наружных стен	16,38
Объем утеплителя внутренних стен	14,34
Объем утеплителя цокольного перекрытия	22,43
Объем утеплителя чердачного перекрытия	22,42
	75,57

Спецификация свай Ж/Б

Усл. обозн.	Наименование	Кол-во, шт.
⊠	Ж/б забивная свая 150х150 мм с оголовком	46
		46

Общая площадь материалов

Тип	Наименование	Площадь, кв. м
Крыша		
	Металлочерепица	197,02
	Нар. отделка потолка и софитов	60,30
Перекрытие		
	Внутр. напольное покрытие	101,15
	Внутр. отделка потолка	99,94
	Нар. напольное покрытие	21,10
Стена		
	Внутр. отделка стен	290,70
	Нар. отделка стен	177,12

Площадь наружного напольного покрытия

№	Наименование	Площадь, кв. м
1.1	Терраса	17,55
1.2	Крыльцо	3,55
		21,10 м²

Площадь кровельного покрытия

Наименование	Площадь, кв. м
Кровля крыльца	6,19
Основная кровля	188,88
	195,07 м²

Площадь внутренней отделки стен и перегородок

№	Наименование	Площадь, кв. м
1.3	Корридор 2	10,76
1.4	Кухня-гостинная	42,33
1.5	Комната 1	35,58
1.6	Комната 2	36,24
1.7	Комната 3	34,33
1.8	Комната 4	31,78
1.9	Котельная	34,37
1.10	Ванная	22,91
1.11	Холл	17,14
1.12	Корридор 1	12,07
1.13	Туалет	10,46
		287,95 м²

Площадь внутреннего напольного покрытия

№	Наименование	Площадь, кв. м
1.3	Корридор 2	2,35
1.4	Кухня-гостинная	28,05
1.5	Комната 1	12,71
1.6	Комната 2	12,68
1.7	Комната 3	11,00
1.8	Комната 4	8,31
1.9	Котельная	6,96
1.10	Ванная	4,49
1.11	Холл	3,59
1.12	Корридор 1	3,29
1.13	Туалет	1,20
		94,61 м²