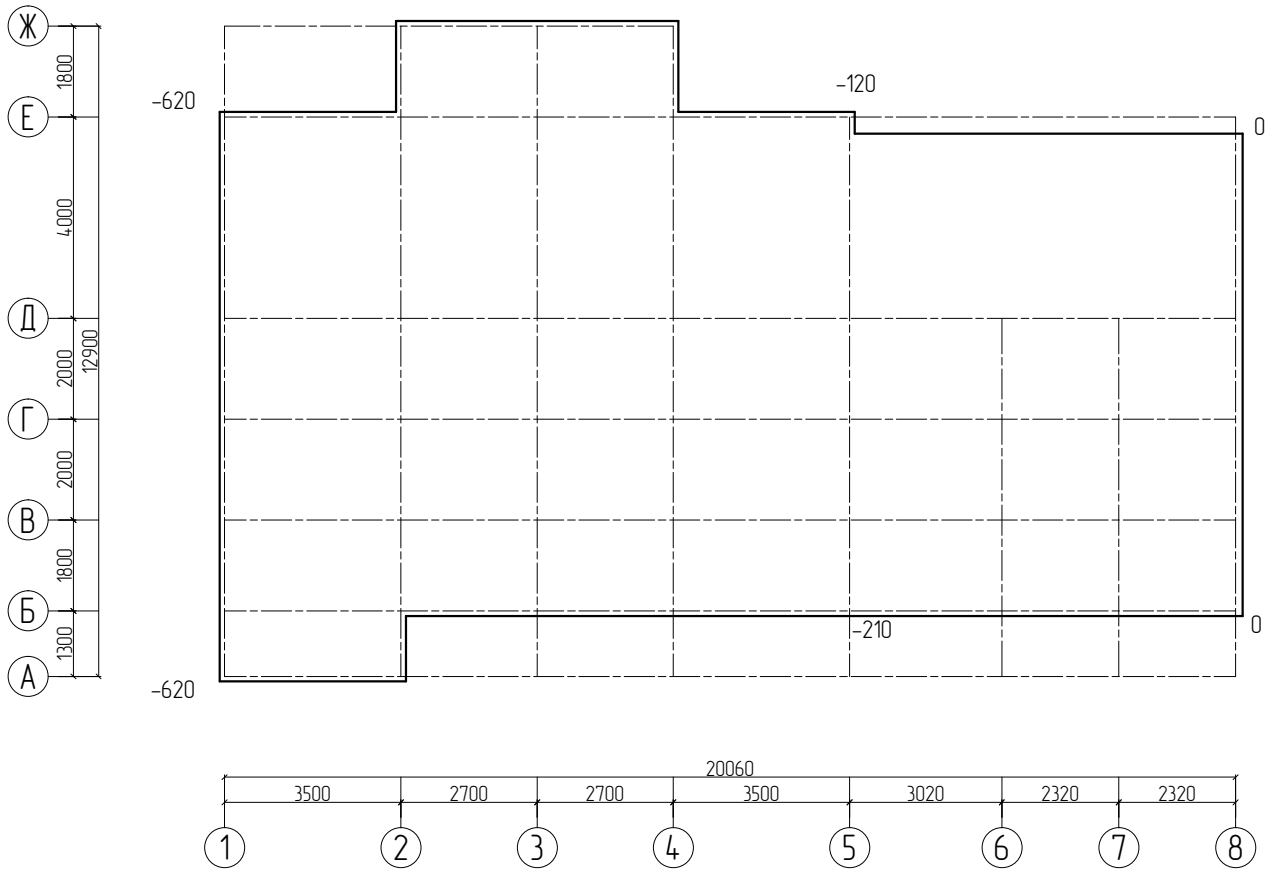

					Сухов Андрей Андреевич			
					Московская область, Солнечногорский район, д. Климово, д. 21/1			
Изм	Лист	Кол-во уч.	Подпись	Дата				
Разработал				09.08.2018	Конструкции железобетонные	Стадия	Лист	Листов
Проверил						Р	4	12
					Перепады высот на рельефе	НАРХОЗСТРОЙ деревянные дома		
Утвердил								

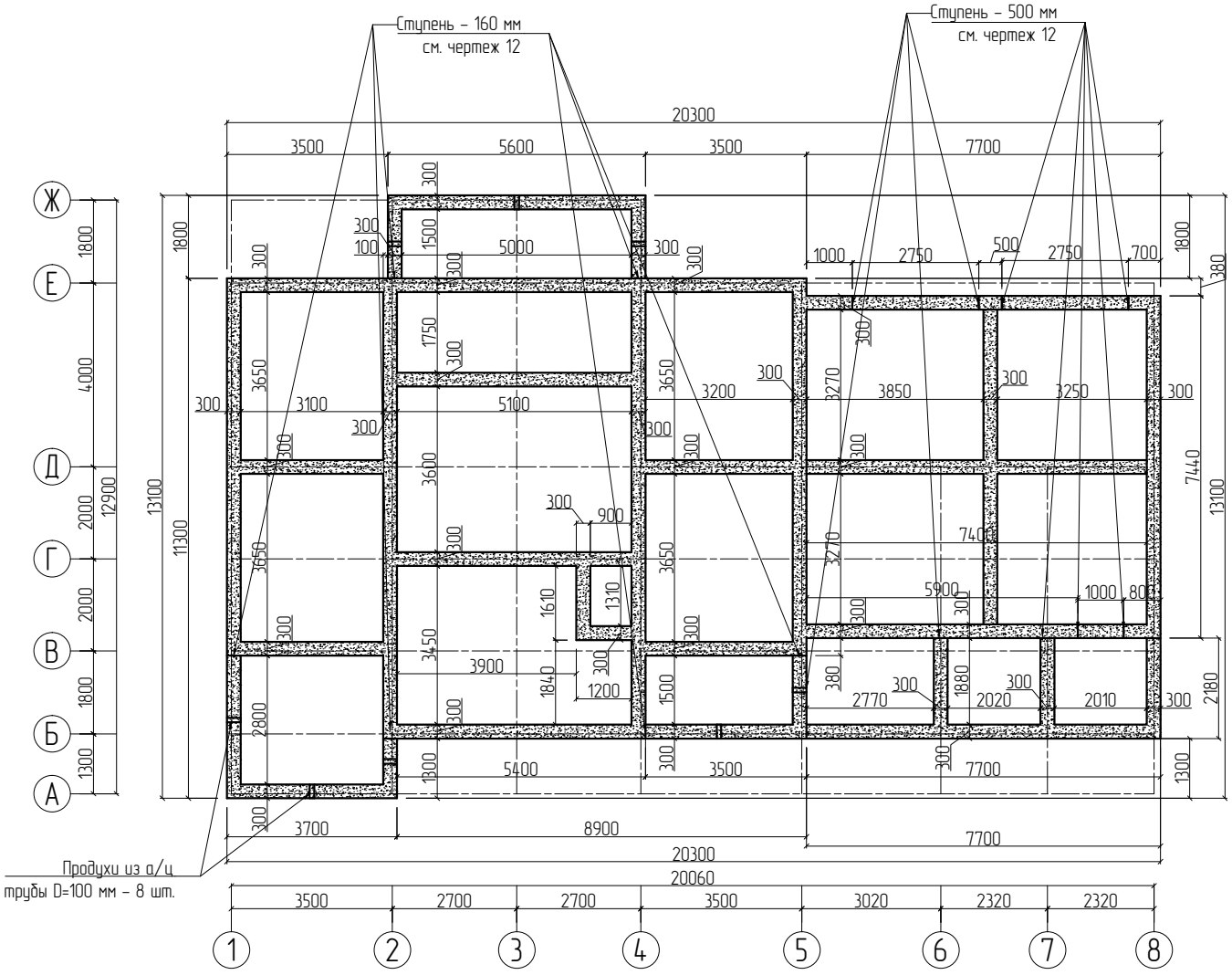

Длина ленты вне плиты – 21,1 п.м.
Длина ленты под плитой – 127,73 п.м.

					Сухов Андрей Андреевич			
					Московская область, Солнечногорский район, д. Климово, д. 21/1			
Изм	Лист	Кол-во уч.	Подпись	Дата				
Разработал				09.08.2018	Конструкции железобетонные	Стадия	Лист	Листов
Проверил						Р	5	12
Утвердил					План ленты под плитой	НАРХОЗСТРОЙ деревянные дома		

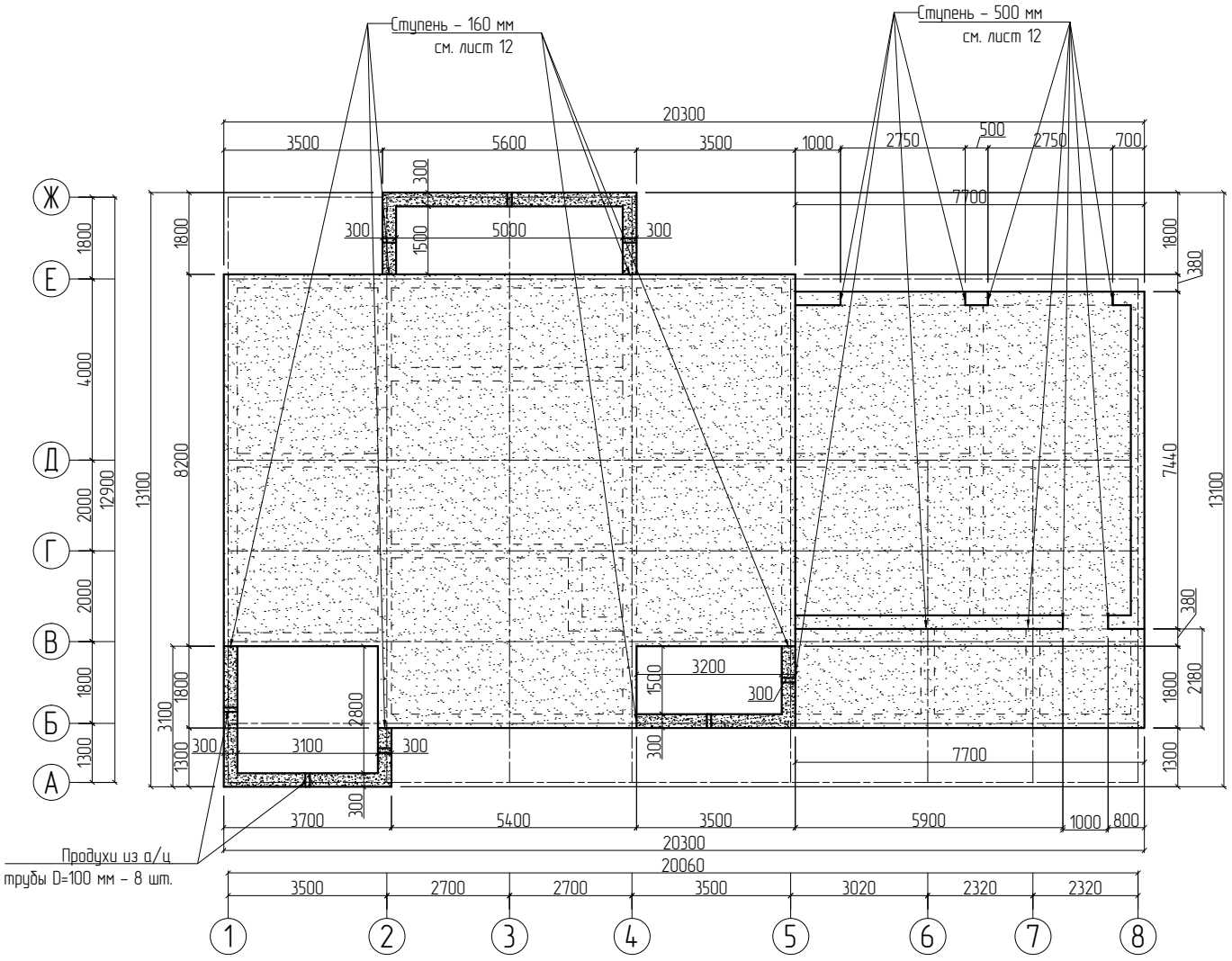

Площадь поверхности плиты – 187,7 м2
Длина ленты вне плиты – 21,1 п.м.

					Сухов Андрей Андреевич			
					Московская область, Солнечногорский район, д. Климово, д. 21/1			
Изм	Лист	Кол-во уч.	Подпись	Дата				
Разработал				09.08.2018	Конструкции железобетонные	Стадия	Лист	Листов
Проверил						Р	6	12
Утвердил					План плиты	НАРХОЗСТРОЙ деревянные дома		

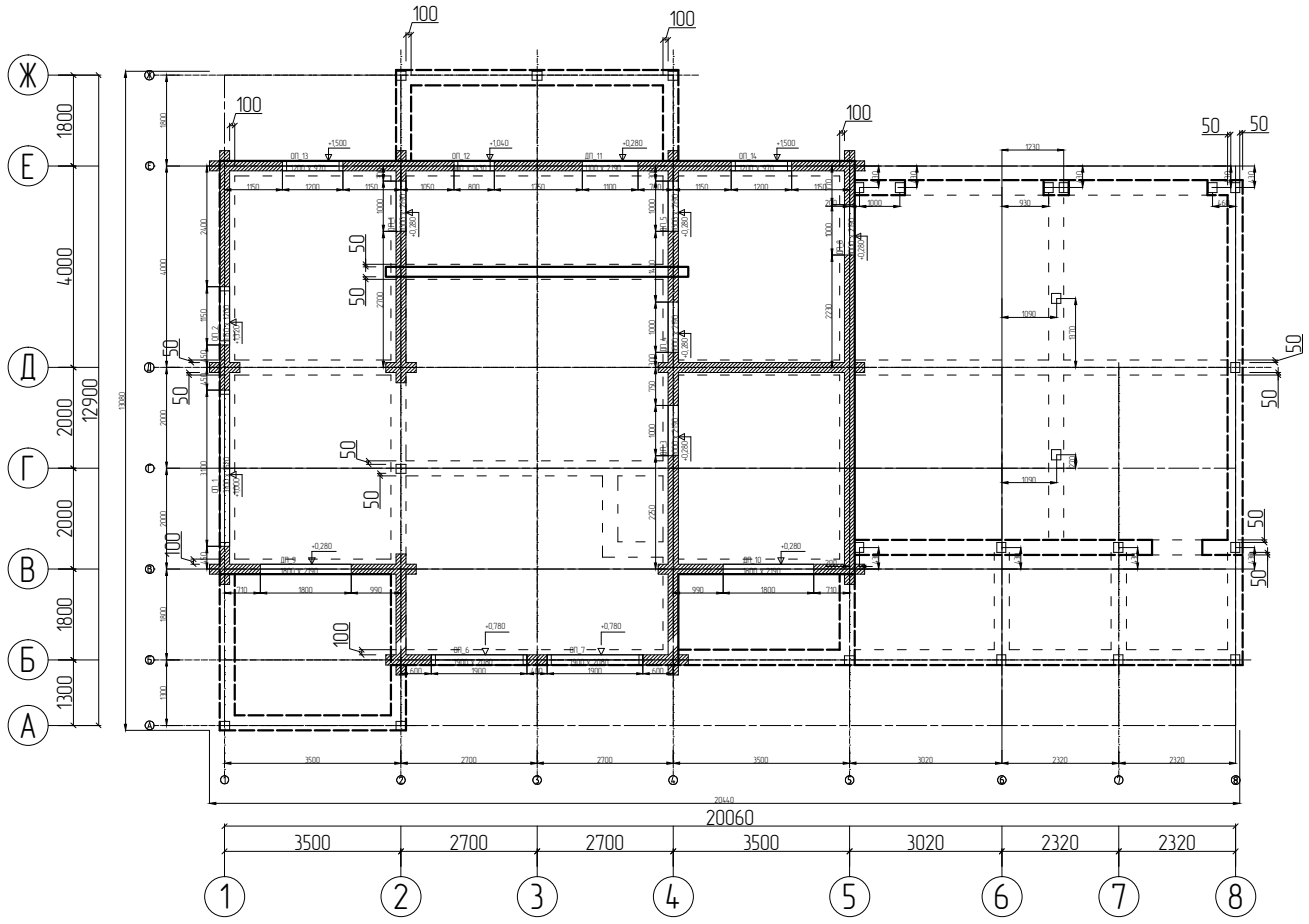

Площадь поверхности плиты – 187,7 м2
Длина ленты вне плиты – 21,1 п.м.

					Сухов Андрей Андреевич			
					Московская область, Солнечногорский район, д. Климово, д. 21/1			
Изм	Лист	Кол-во уч.	Подпись	Дата				
Разработал				09.08.2018	Конструкции железобетонные	Стадия	Лист	Листов
Проверил						Р	7	12
					Посадка сруба на план фундамента	НАРХОЗСТРОЙ деревянные дома		
Утвердил								

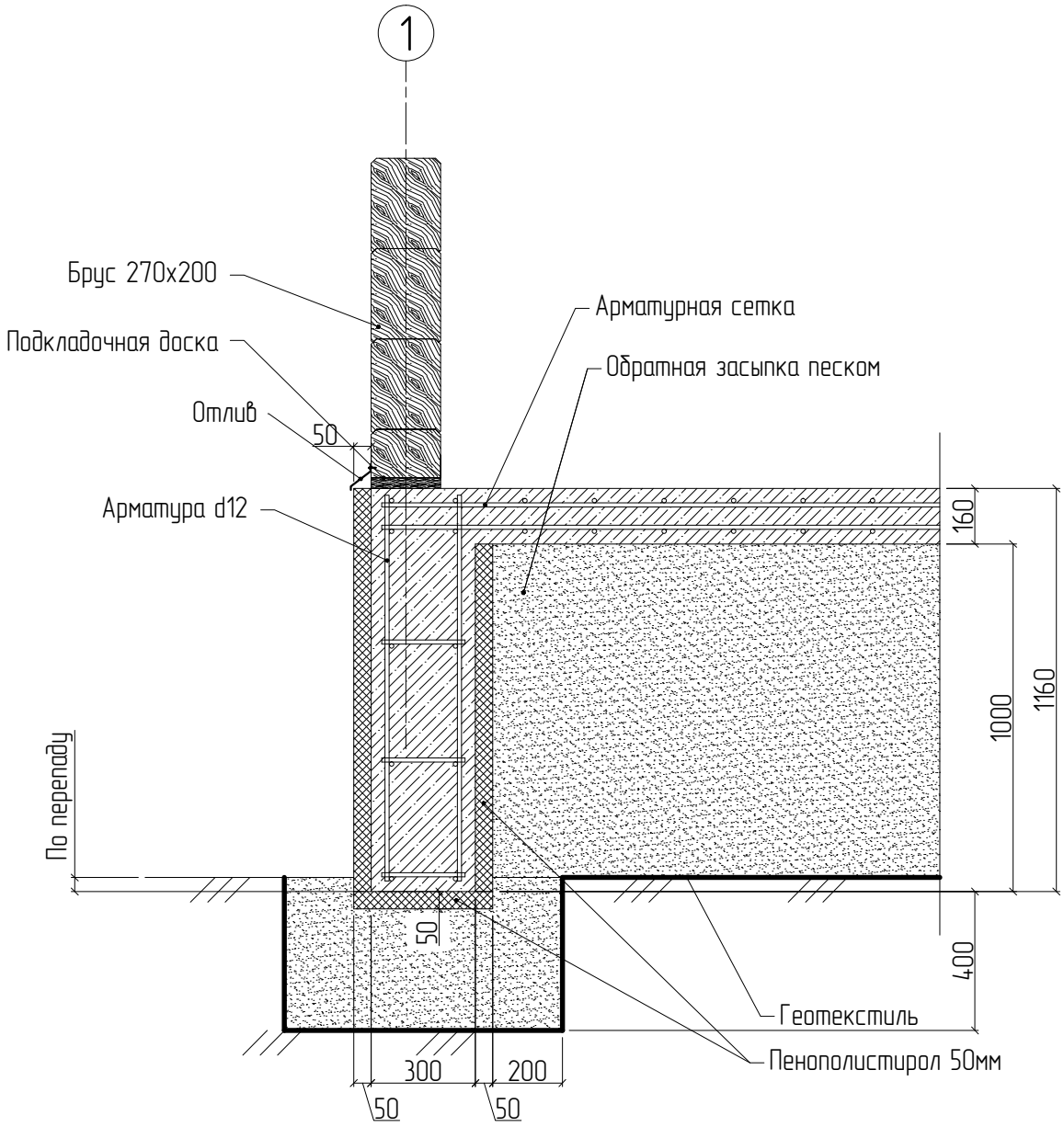

					Сухов Андрей Андреевич		
					Московская область, Солнечногорский район, д. Климово, д. 21/1		
Изм	Лист	Кол-во уч.	Подпись	Дата			
Разработал				09.08.2018	Конструкции железобетонные	Стадия	Лист	Листов
Проверил						Р	9	12
					Узел устройства фундамента плита	НАРХОЗСТРОЙ деревянные дома	
Утвердил							

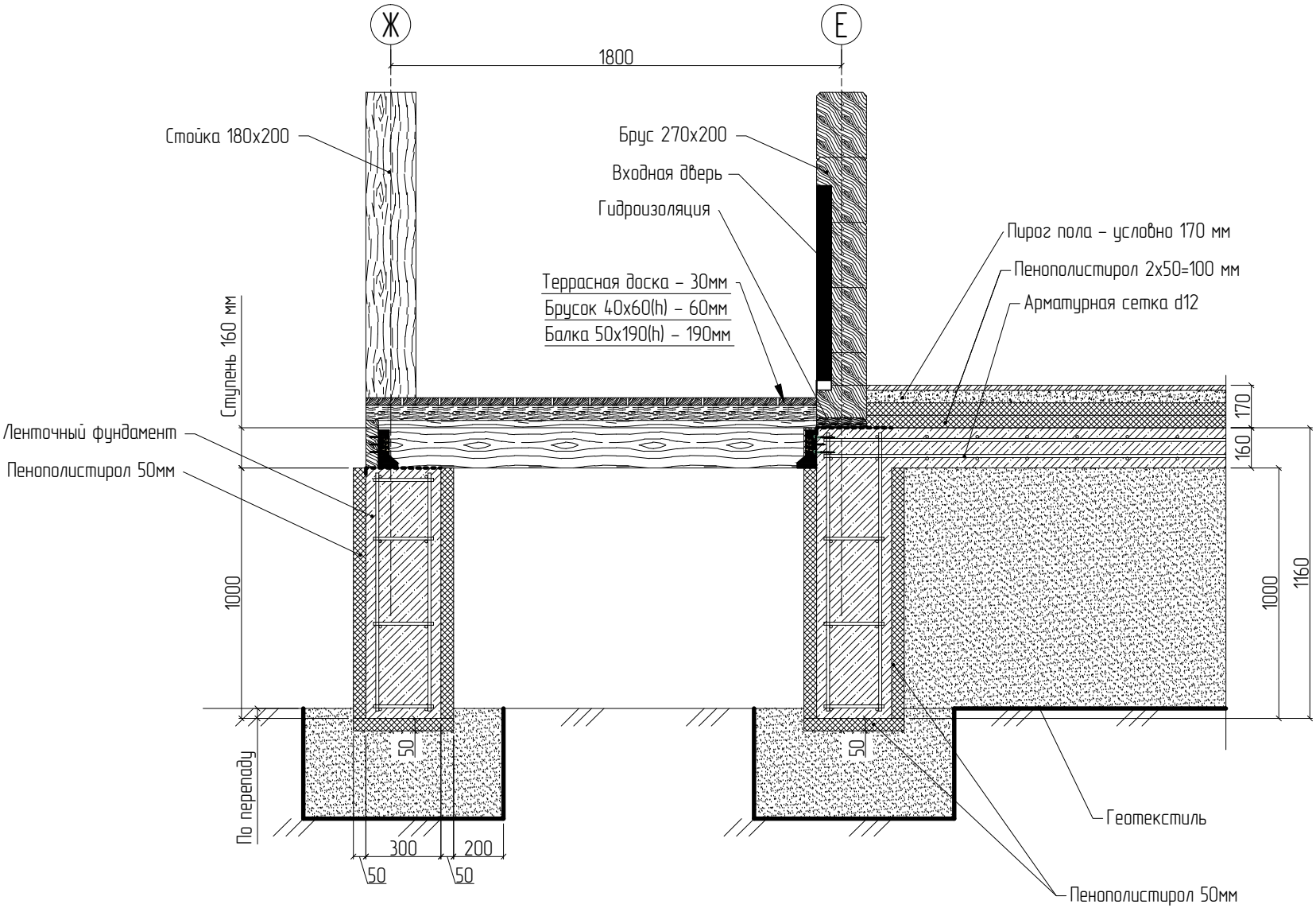

Изм	Лист	Кол-во уч.	Подпись	Дата	Сухов Андрей Андреевич		
Разработал				09.08.2018	Узел устройства примыкания крыльца	Стадия	Лист	Листов
Утвердил						Р	10	12

Арматурный узел L

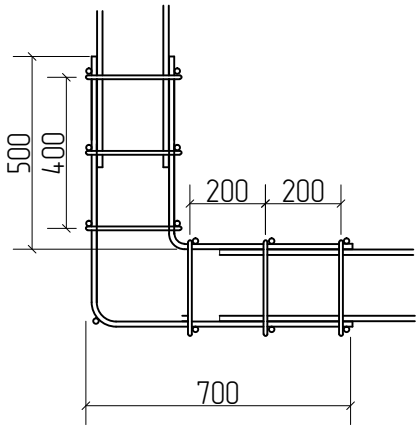

Арматурный узел X

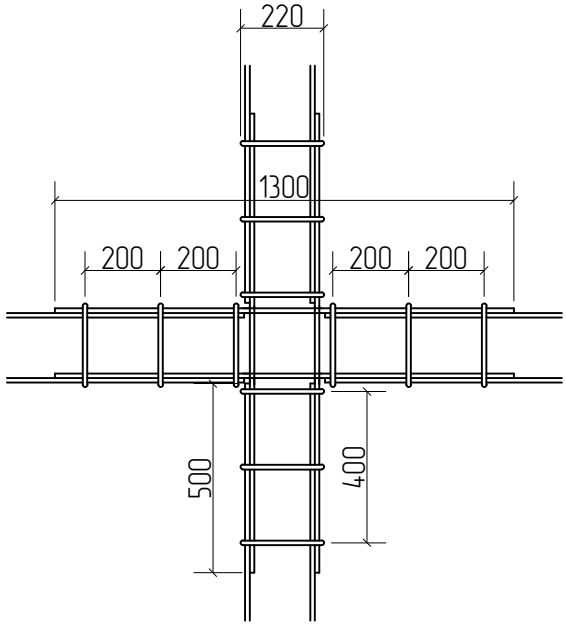

Арматурный узел T

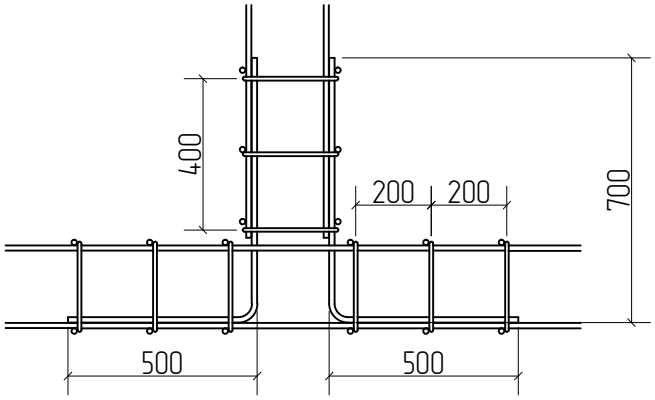

					Сухов Андрей Андреевич		
					Московская область, Солнечногорский район, д. Климово, д. 21/1		
Изм	Лист	Кол-во уч.	Подпись	Дата			
Разработал				09.08.2018	Конструкции железобетонные	Стадия	Лист	Листов
Проверил						Р	11	12
					Схемы армирования узлов	НАРХОЗСТРОЙ деревянные дома		
Утвердил								

Ось А(Б)

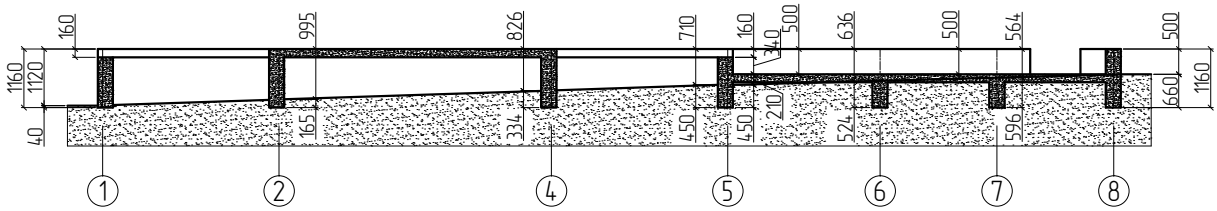

Ось 1

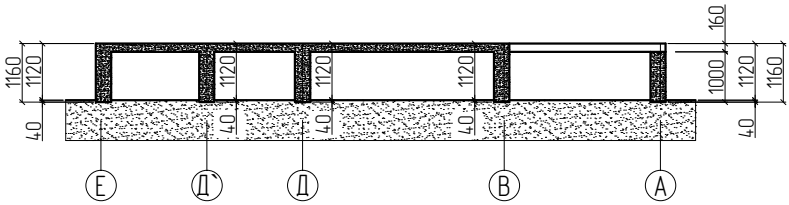

Ось Е(Ж)

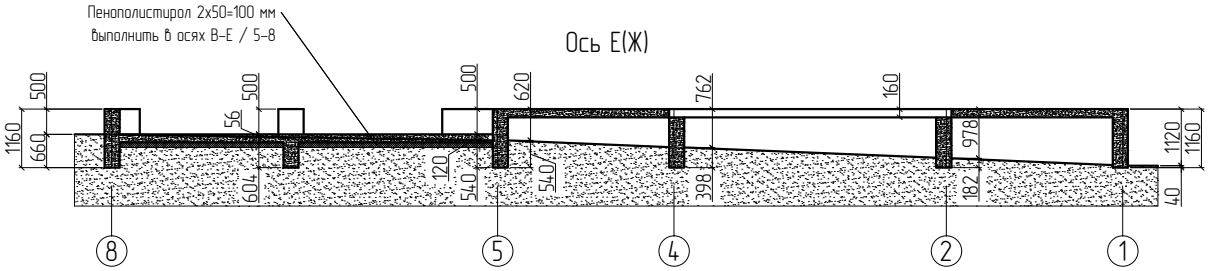

Ось 8

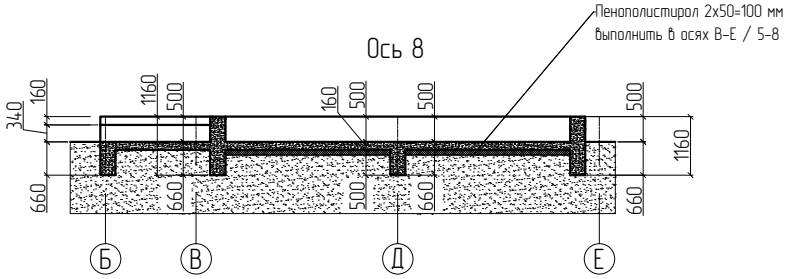

					Сухов Андрей Андреевич			
					Московская область, Солнечногорский район, д. Климово, д. 21/1			
Изм	Лист	Кол-во уч.	Подпись	Дата				
Разработал				09.08.2018	Конструкции железобетонные	Стадия	Лист	Листов
Проверил						Р	12	12
					Схема перепадов высот	НАРХОЗСТРОЙ деревянные дома		
Утвердил								