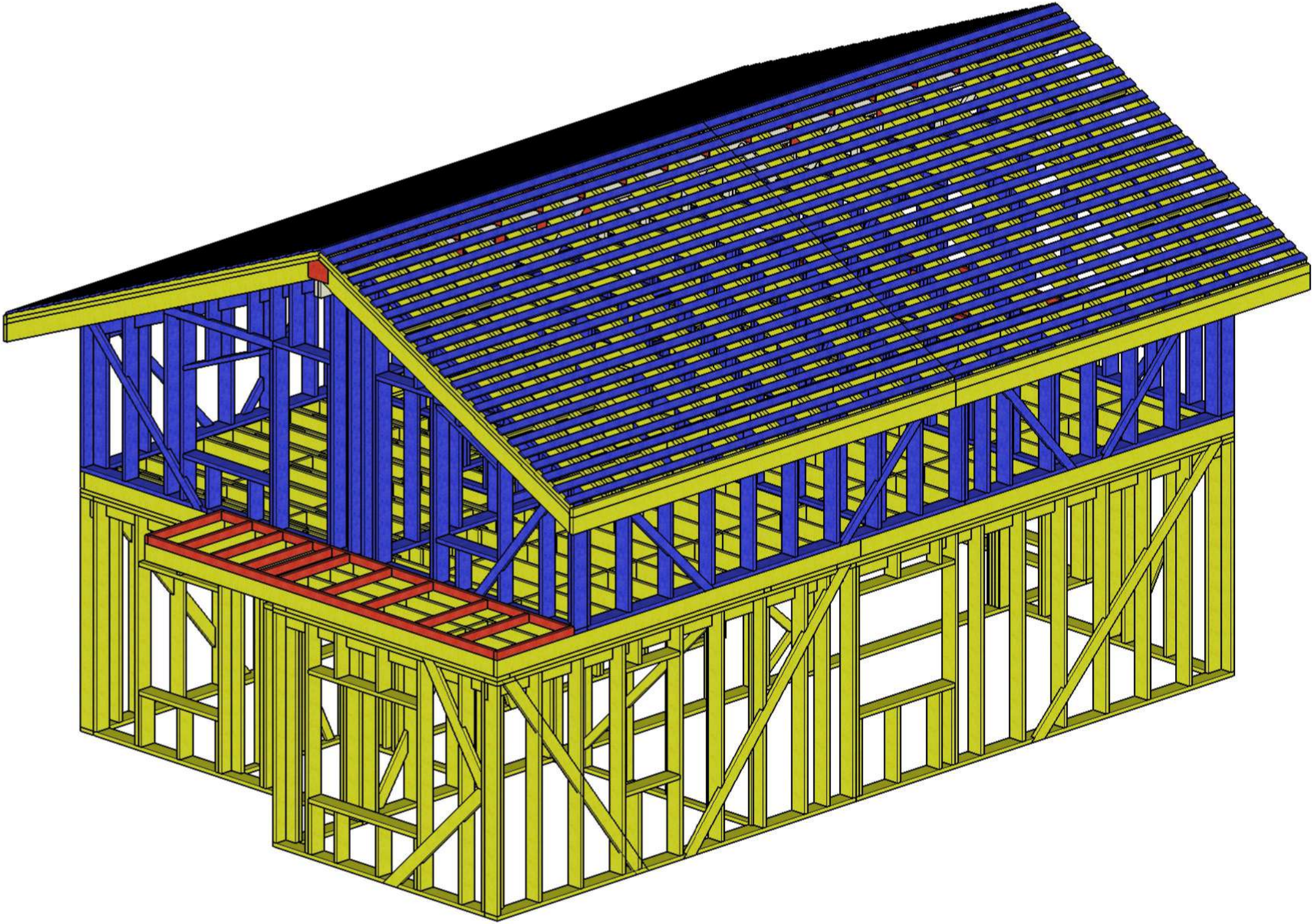

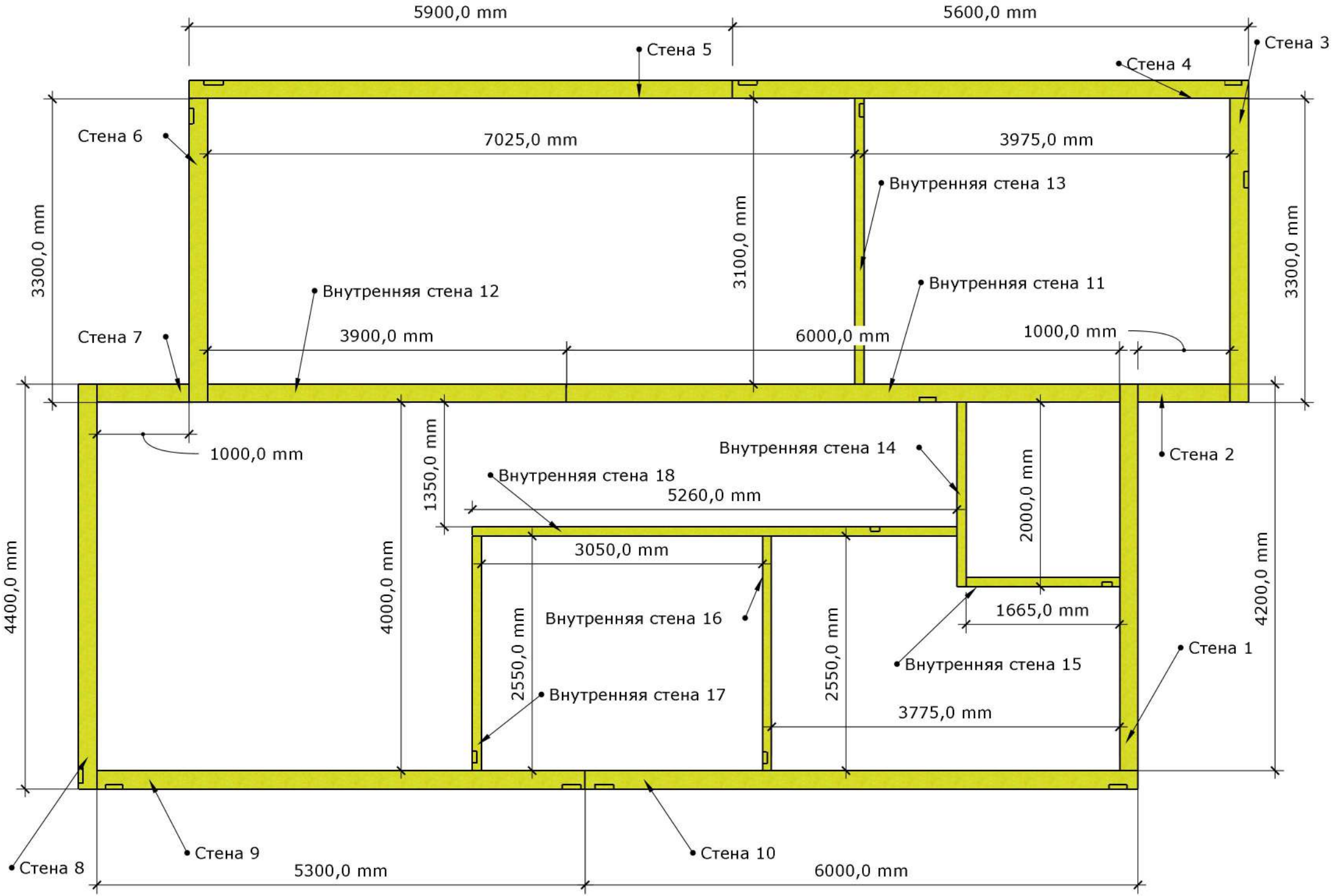
5900,0 mm
5600,0 mm
Стена 5
Стена 4
Стена 3
Стена 6
7025,0 mm
3975,0 mm
Внутренняя стена 13
3300,0 mm
3100,0 mm
3300,0 mm
Внутренняя стена 12
Внутренняя стена 11
Стена 7
3900,0 mm
6000,0 mm
1000,0 mm
1000,0 mm
1350,0 mm
Внутренняя стена 14
Стена 2
Внутренняя стена 18
5260,0 mm
2000,0 mm
4400,0 mm
4000,0 mm
3050,0 mm
4200,0 mm
Внутренняя стена 16
1665,0 mm
2550,0 mm
2550,0 mm
Стена 1
Внутренняя стена 15
Внутренняя стена 17
3775,0 mm
Стена 8
Стена 9
Стена 10
5300,0 mm
6000,0 mm

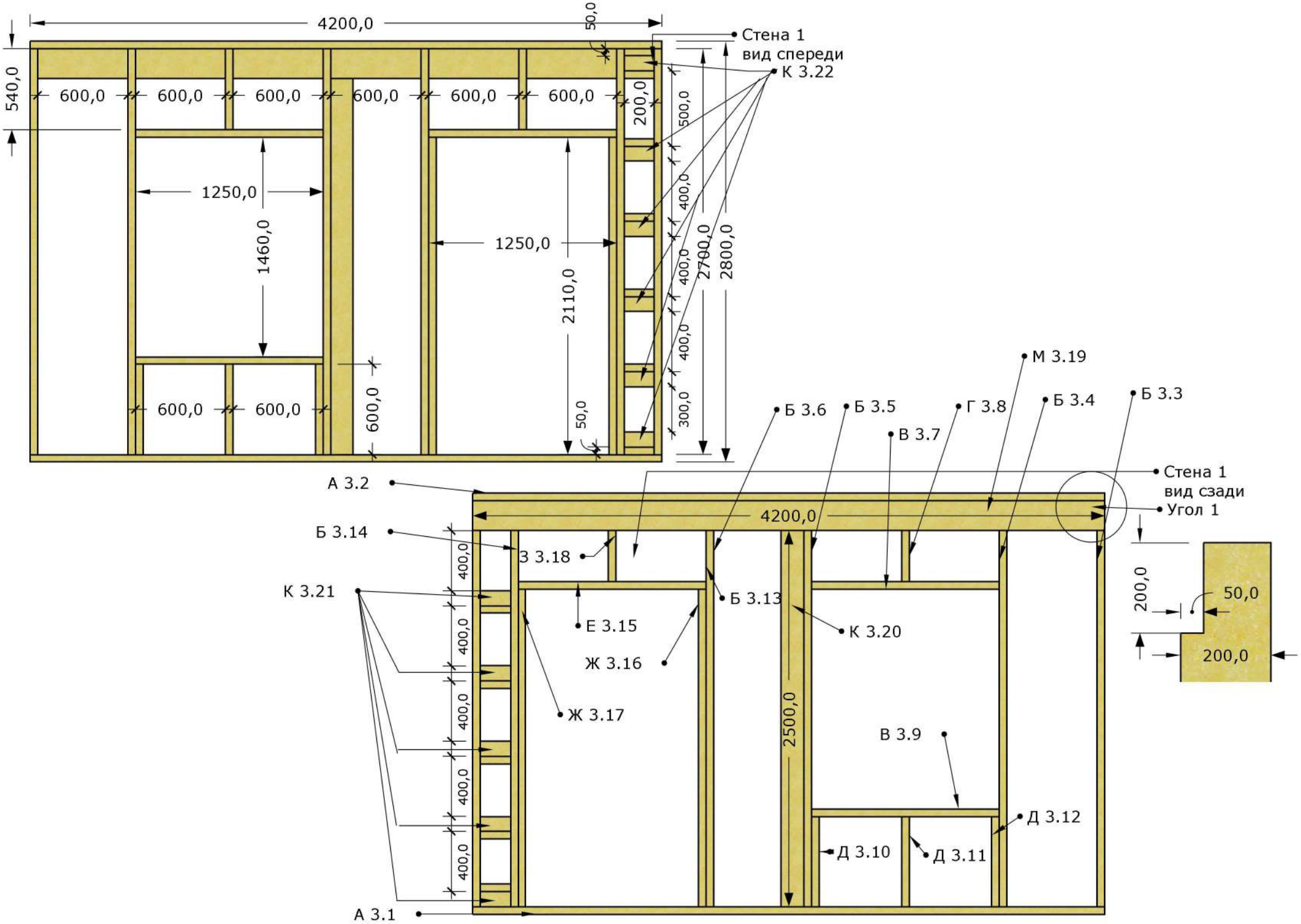
4200,0
50,0
Стена 1
вид спереди
К 3.22
540,0
600,0
600,0
600,0
600,0
600,0
600,0
200,0
500,0
400,0
400,0
400,0
300,0
1250,0
1460,0
1250,0
2110,0
2700,0
2800,0
600,0
600,0
600,0
50,0
М 3.19
Б 3.6
Б 3.5
Г 3.8
Б 3.4
Б 3.3
В 3.7
Стена 1
вид сзади
Угол 1
А 3.2
4200,0
Б 3.14
З 3.18
К 3.21
Б 3.13
Е 3.15
К 3.20
Ж 3.16
Ж 3.17
2500,0
В 3.9
Д 3.12
Д 3.10
Д 3.11
А 3.1
400,0
400,0
400,0
400,0
400,0
200,0
50,0
200,0

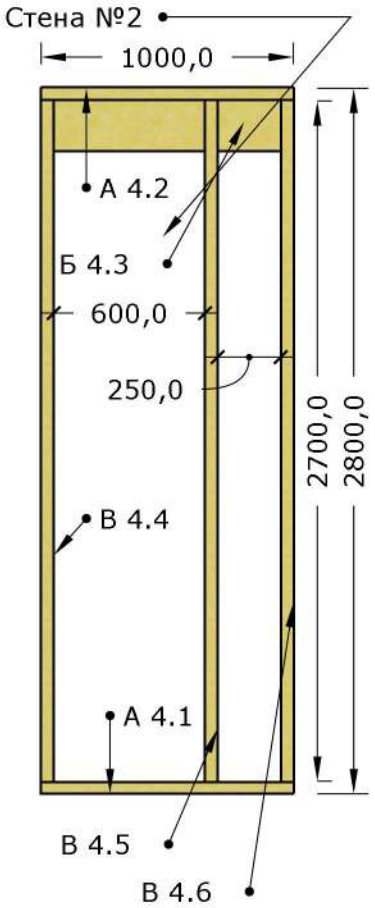
Стена №2
1000,0
А 4.2
Б 4.3
600,0
250,0
2700,0
2800,0
В 4.4
А 4.1
В 4.5
В 4.6

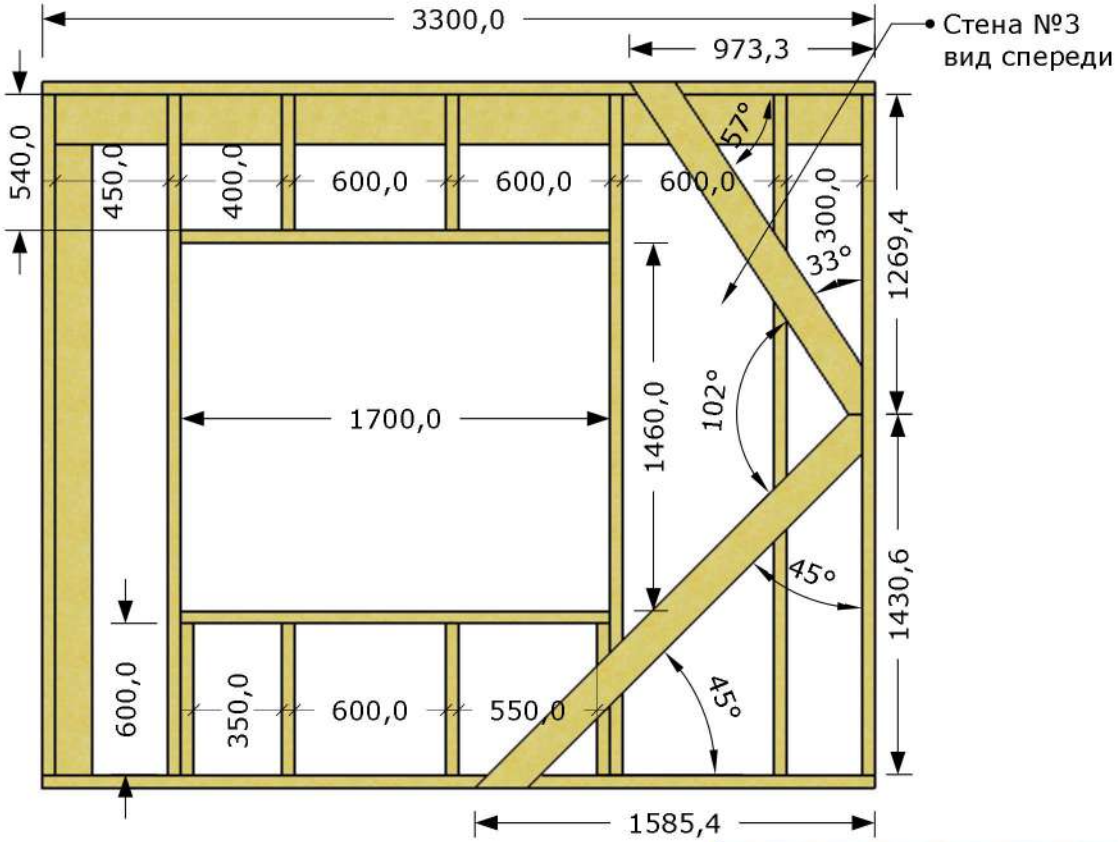
3300,0
973,3
Стена №3
вид спереди
540,0
450,0
400,0
600,0
600,0
600,0
300,0
57°
33°
1269,4
1700,0
1460,0
102°
45°
1430,6
600,0
350,0
600,0
550,0
45°
1585,4

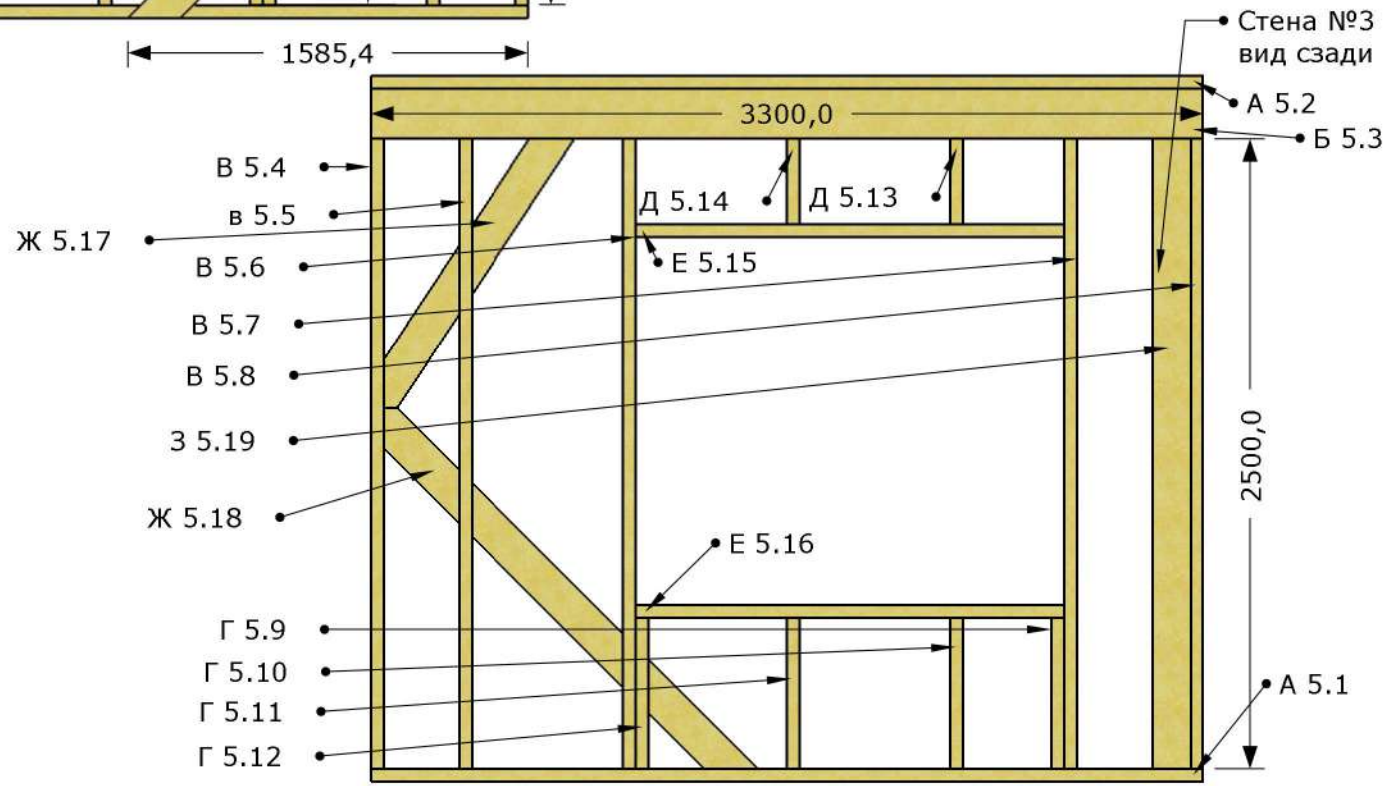
Стена №3
вид сзади
А 5.2
Б 5.3
3300,0
В 5.4
в 5.5
Ж 5.17
В 5.6
В 5.7
В 5.8
З 5.19
Ж 5.18
Д 5.14
Д 5.13
Е 5.15
Е 5.16
2500,0
Г 5.9
Г 5.10
Г 5.11
Г 5.12
А 5.1

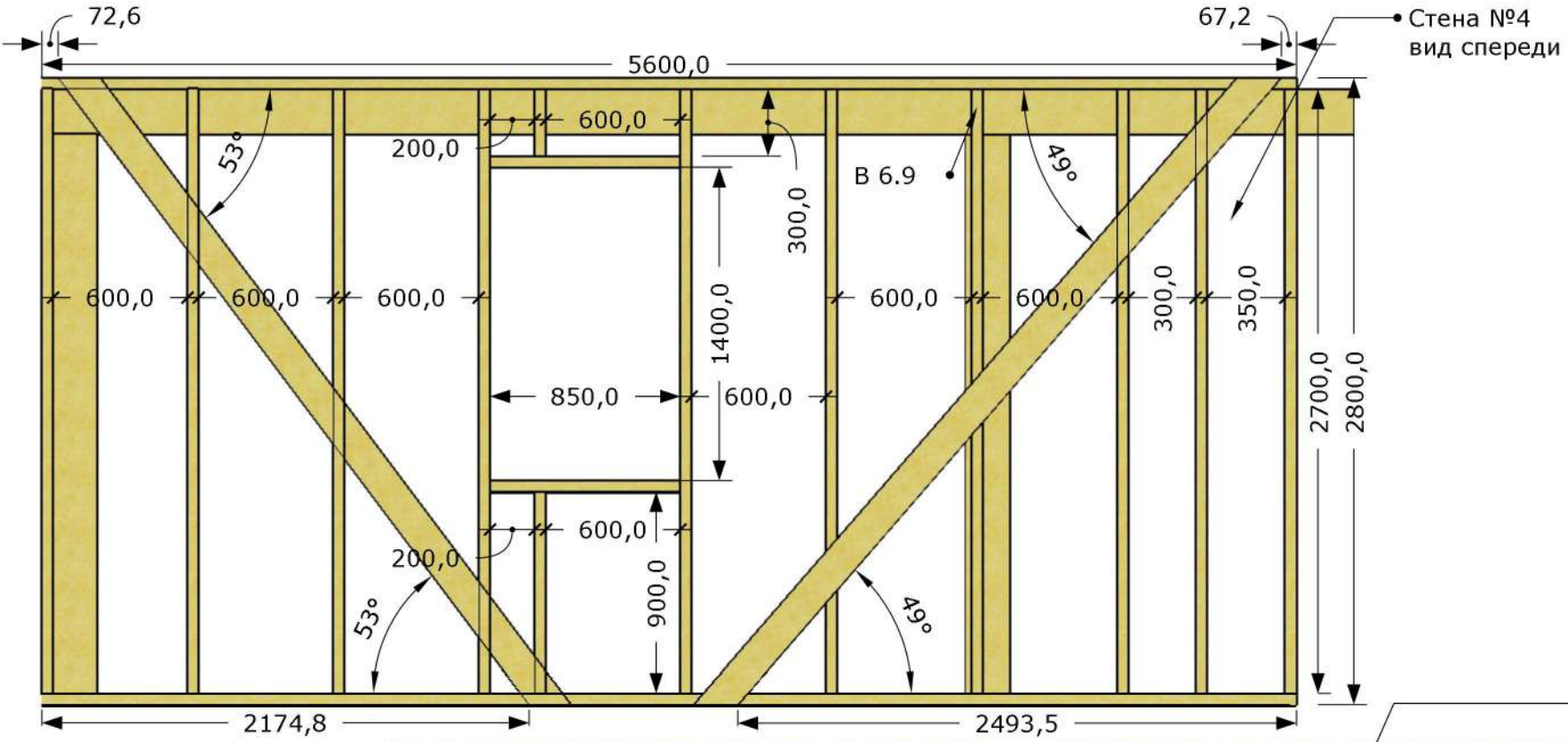
72,6
67,2
Стена №4
вид спереди
5600,0
600,0
200,0
53°
49°
В 6.9
300,0
1400,0
600,0
600,0
600,0
600,0
600,0
300,0
350,0
850,0
600,0
2700,0
2800,0
600,0
200,0
900,0
53°
49°
2174,8
2493,5

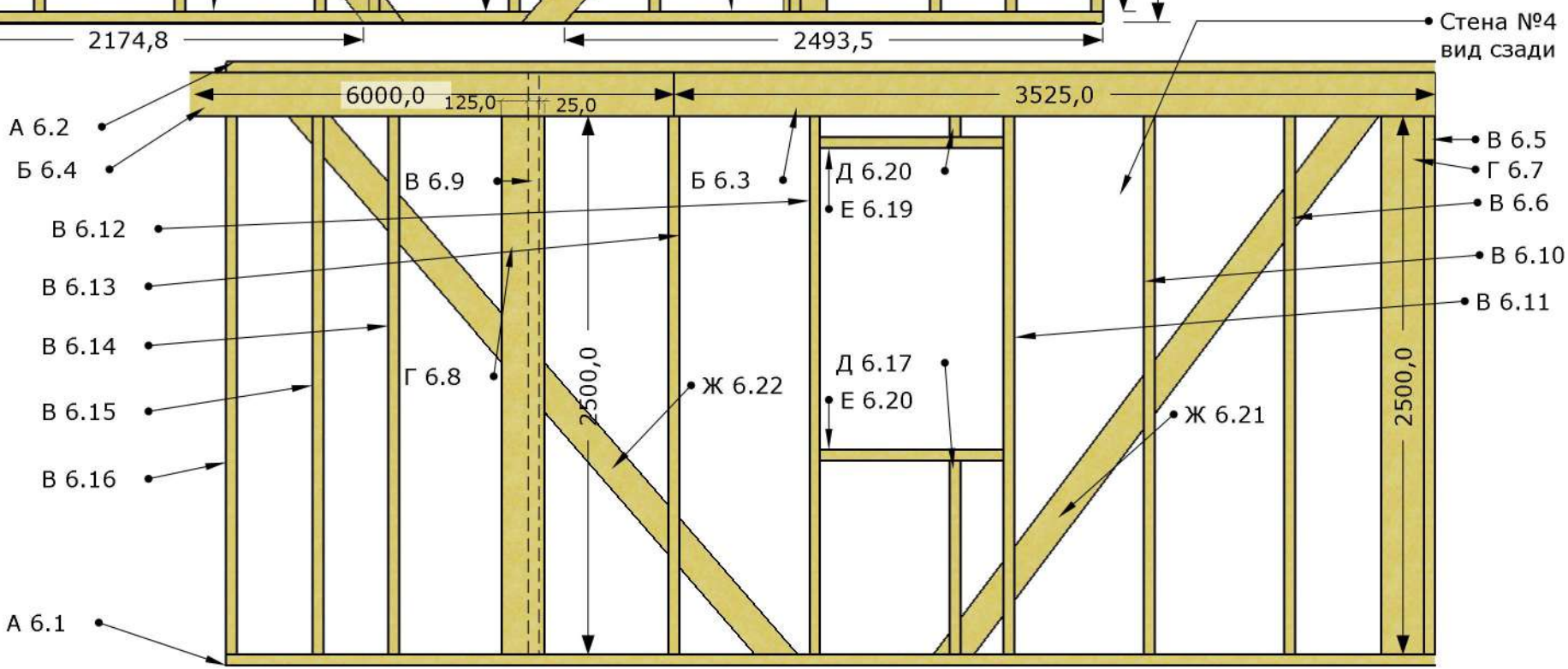
Стена №4
вид сзади
6000,0
125,0
25,0
3525,0
А 6.2
Б 6.4
В 6.12
В 6.13
В 6.14
В 6.15
В 6.16
А 6.1
В 6.9
Г 6.8
2500,0
Б 6.3
Д 6.20
Е 6.19
Д 6.17
Е 6.20
Ж 6.22
Ж 6.21
2500,0
В 6.5
Г 6.7
В 6.6
В 6.10
В 6.11

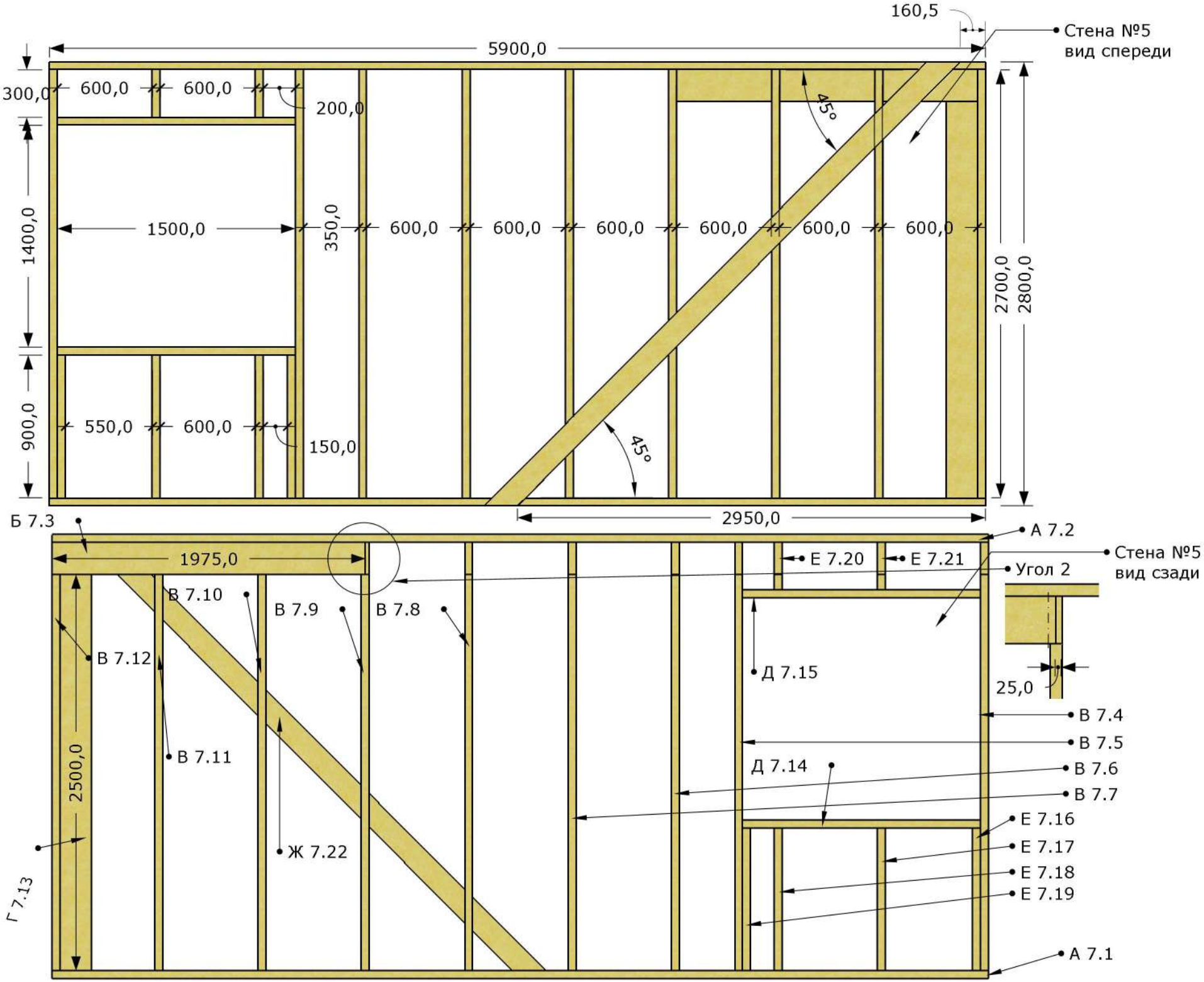
160,5
Стена №5
вид спереди
5900,0
300,0
600,0
600,0
200,0
45°
1400,0
1500,0
350,0
600,0
600,0
600,0
600,0
600,0
600,0
2700,0
2800,0
900,0
550,0
600,0
150,0
45°
2950,0
Б 7.3
А 7.2
1975,0
Е 7.20
Е 7.21
Стена №5
вид сзади
Угол 2
В 7.10
В 7.9
В 7.8
В 7.12
Д 7.15
25,0
В 7.4
В 7.5
В 7.11
2500,0
Д 7.14
В 7.6
В 7.7
Е 7.16
Ж 7.22
Е 7.17
Е 7.18
Г 7.13
Е 7.19
А 7.1

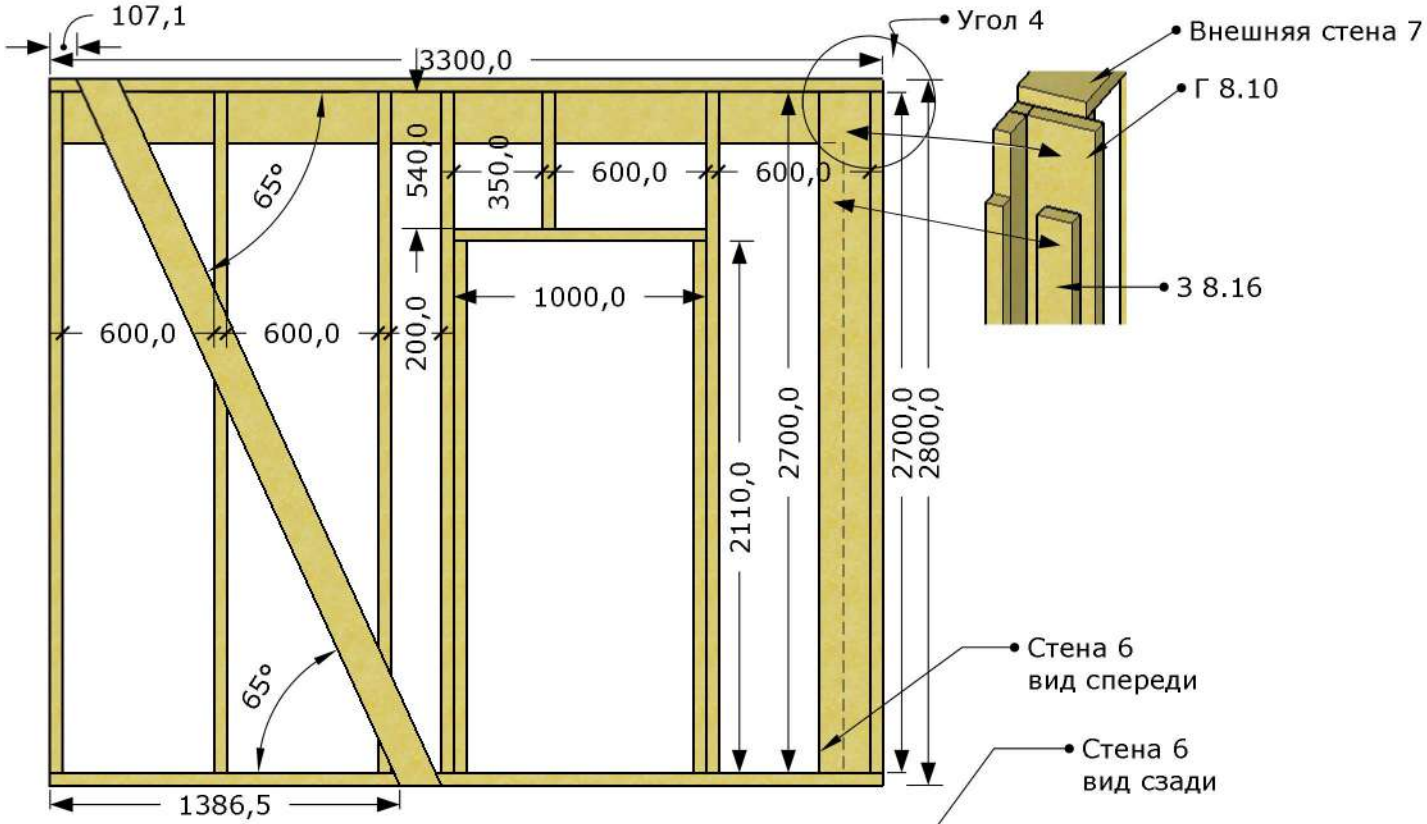
107,1
3300,0
Угол 4
Внешняя стена 7
Г 8.10
З 8.16
65°
540,0
350,0
600,0
600,0
1000,0
600,0
600,0
200,0
2110,0
2700,0
2700,0
2800,0
65°
Стена 6
вид спереди
1386,5

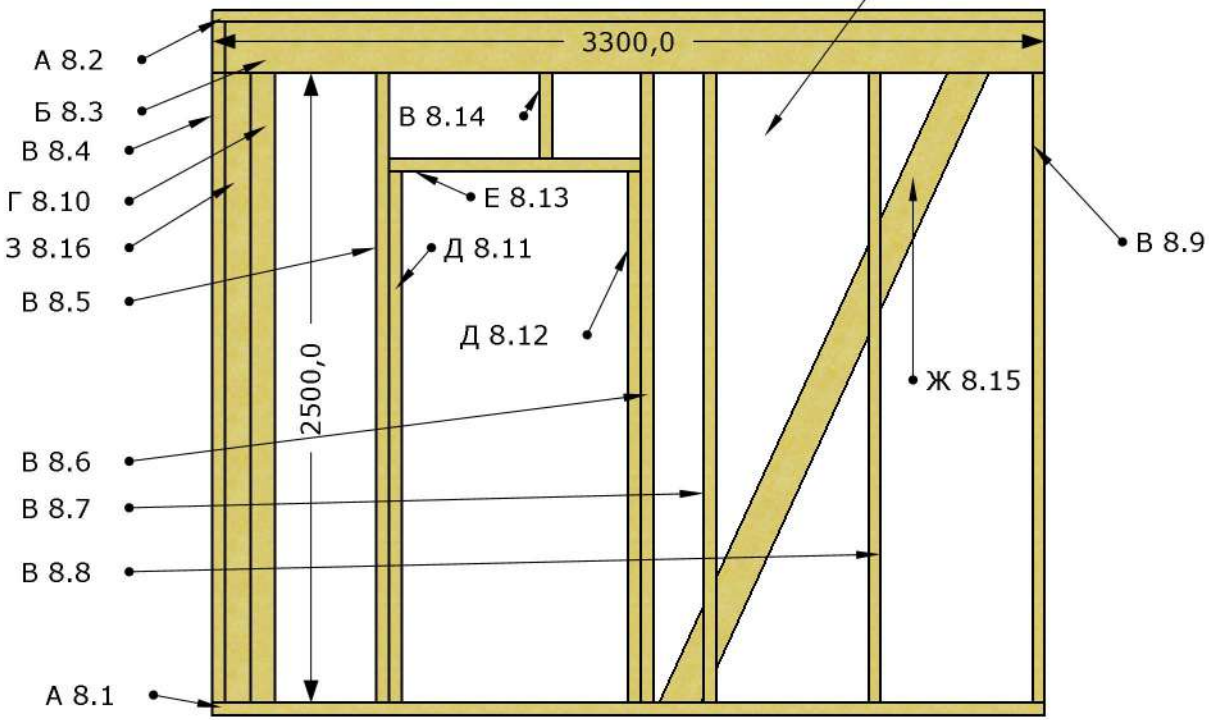
Стена 6
вид сзади
3300,0
А 8.2
Б 8.3
В 8.4
Г 8.10
З 8.16
В 8.5
В 8.14
Е 8.13
Д 8.11
Д 8.12
В 8.9
Ж 8.15
2500,0
В 8.6
В 8.7
В 8.8
А 8.1

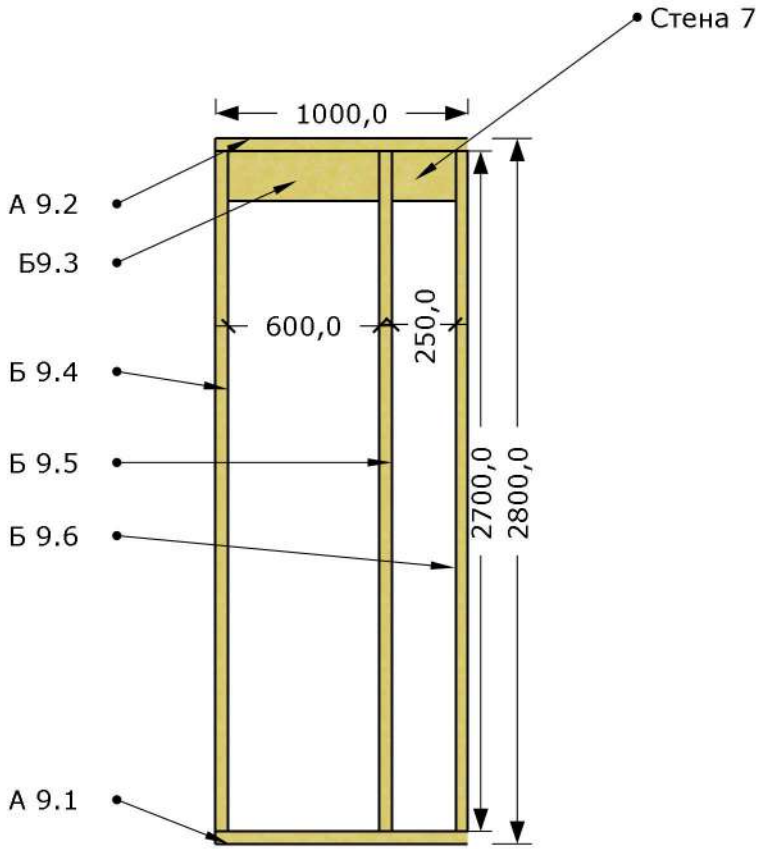
Стена 7
1000,0
А 9.2
Б9.3
600,0
250,0
Б 9.4
Б 9.5
Б 9.6
2700,0
2800,0
А 9.1

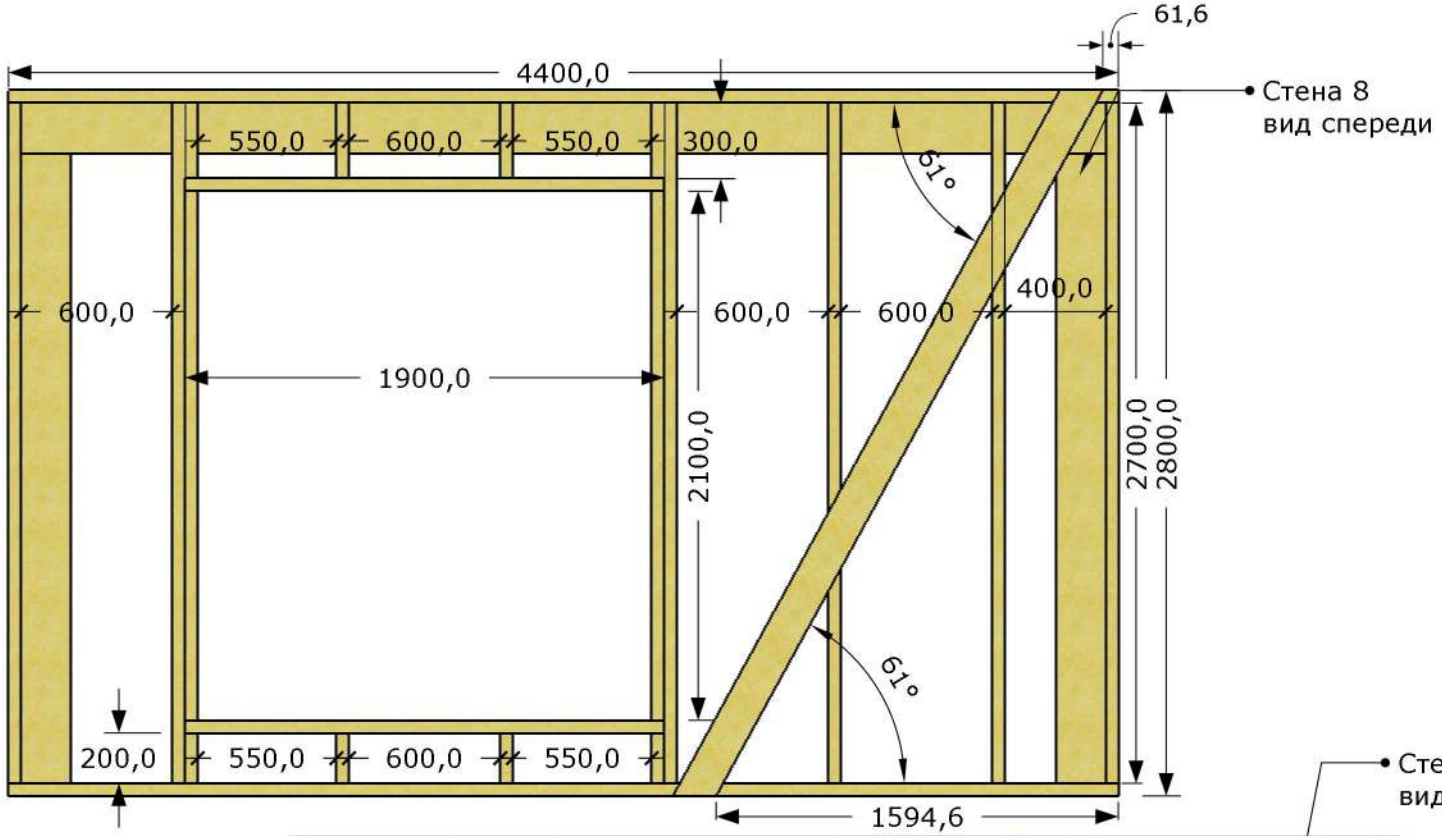
61,6
4400,0
Стена 8
вид спереди
550,0
600,0
550,0
300,0
61°
600,0
600,0
600,0
400,0
1900,0
2100,0
2700,0
2800,0
61°
200,0
550,0
600,0
550,0
1594,6

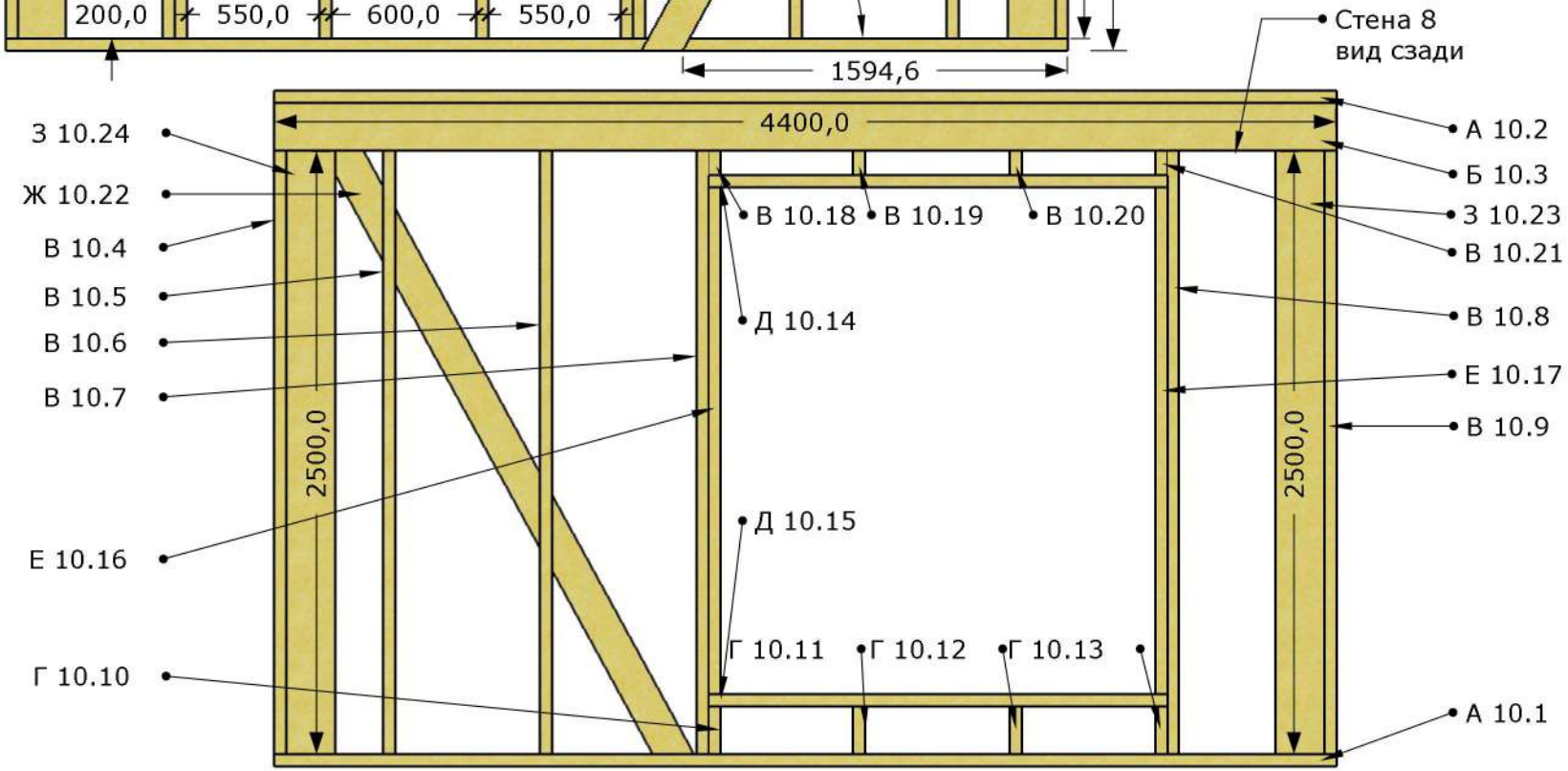
Стена 8
вид сзади
4400,0
З 10.24
Ж 10.22
В 10.4
В 10.5
В 10.6
В 10.7
Е 10.16
Г 10.10
А 10.2
Б 10.3
З 10.23
В 10.21
В 10.8
Е 10.17
В 10.9
А 10.1
В 10.18
В 10.19
В 10.20
Д 10.14
Д 10.15
Г 10.11
Г 10.12
Г 10.13
2500,0
2500,0

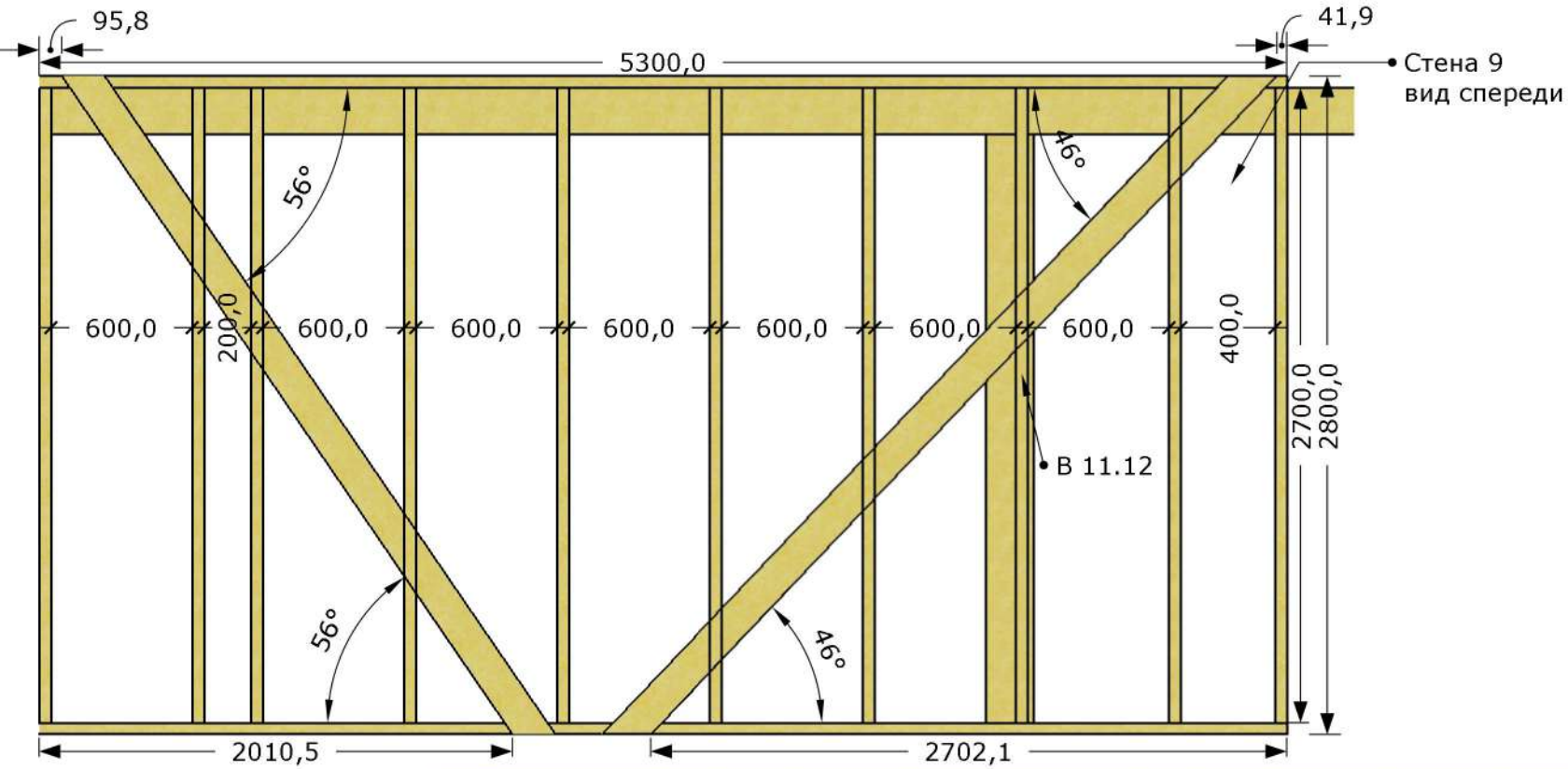
95,8
41,9
5300,0
Стена 9
вид спереди
56°
46°
600,0
200,0
600,0
600,0
600,0
600,0
600,0
600,0
400,0
2700,0
2800,0
В 11.12
56°
46°
2010,5
2702,1

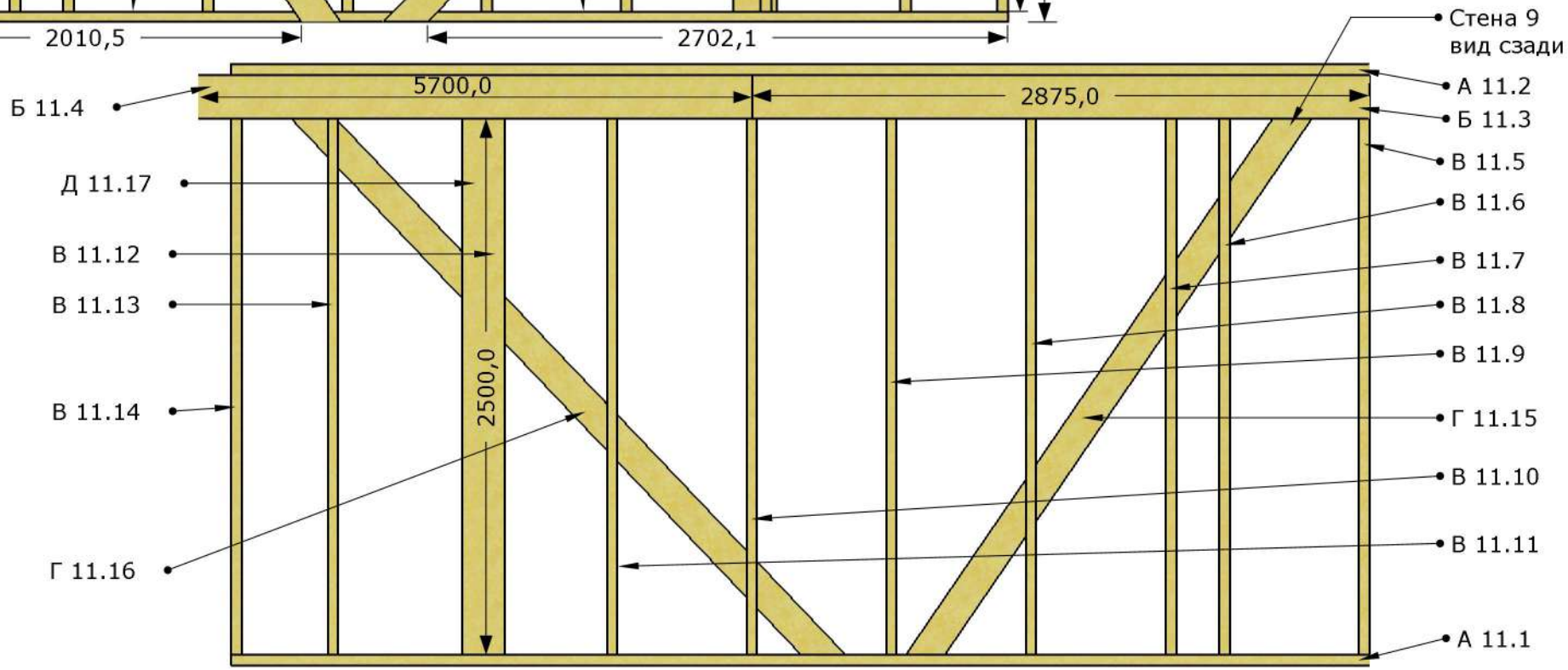
Стена 9
вид сзади
5700,0
2875,0
Б 11.4
А 11.2
Б 11.3
В 11.5
Д 11.17
В 11.6
В 11.12
В 11.7
В 11.13
В 11.8
В 11.9
2500,0
В 11.14
Г 11.15
В 11.10
В 11.11
Г 11.16
А 11.1

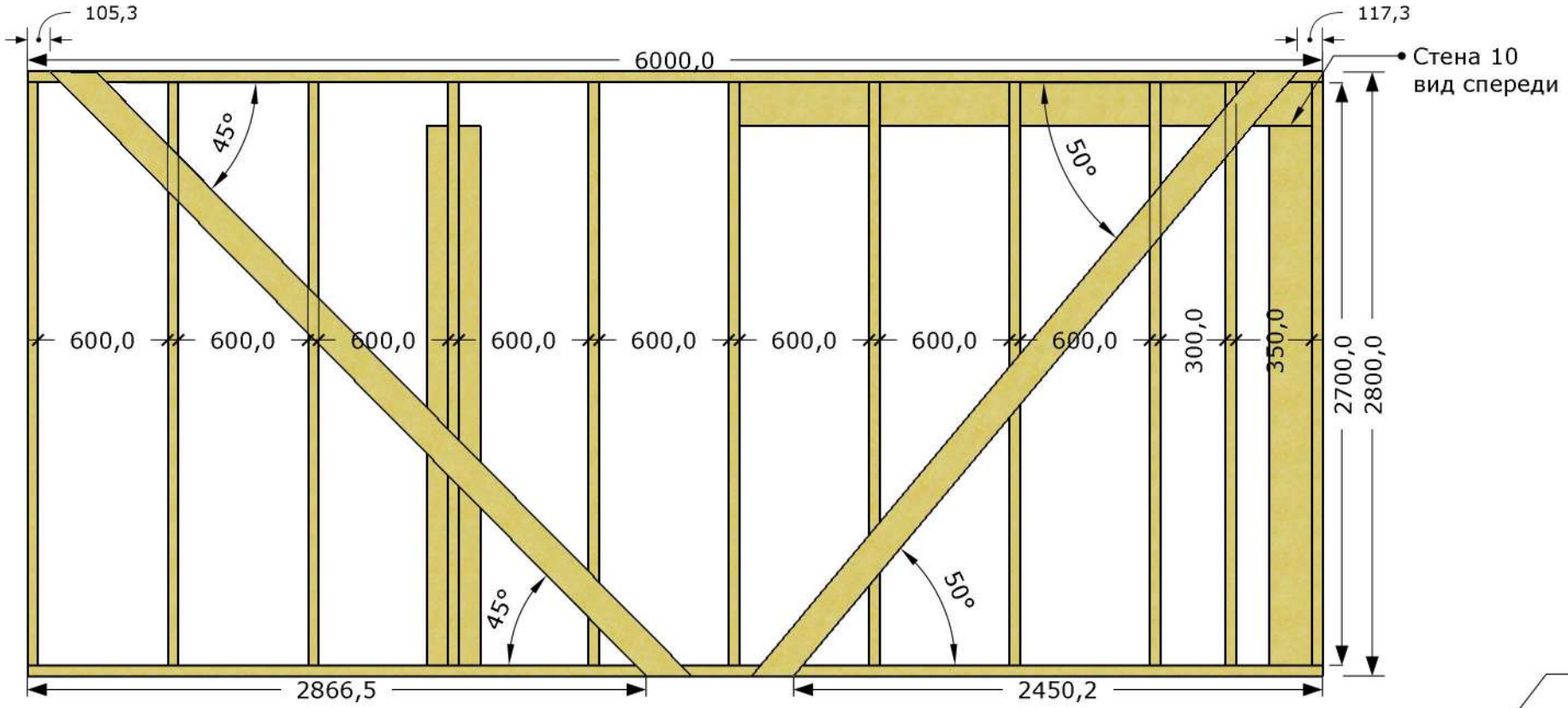
105,3
117,3
6000,0
Стена 10
вид спереди
45°
50°
600,0
600,0
600,0
600,0
600,0
600,0
600,0
600,0
300,0
350,0
2700,0
2800,0
45°
50°
2866,5
2450,2

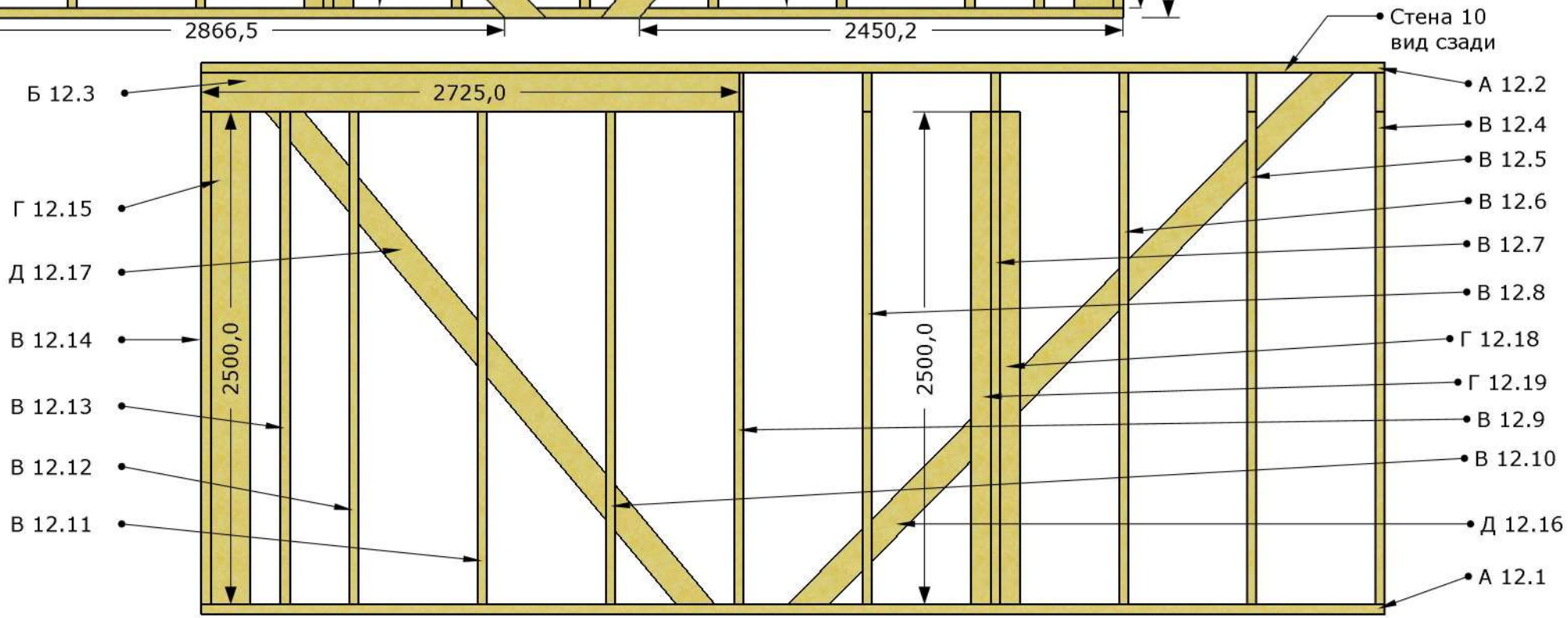
Стена 10
вид сзади
Б 12.3
2725,0
А 12.2
В 12.4
В 12.5
Г 12.15
В 12.6
Д 12.17
В 12.7
В 12.8
В 12.14
2500,0
2500,0
Г 12.18
Г 12.19
В 12.13
В 12.9
В 12.12
В 12.10
В 12.11
Д 12.16
А 12.1

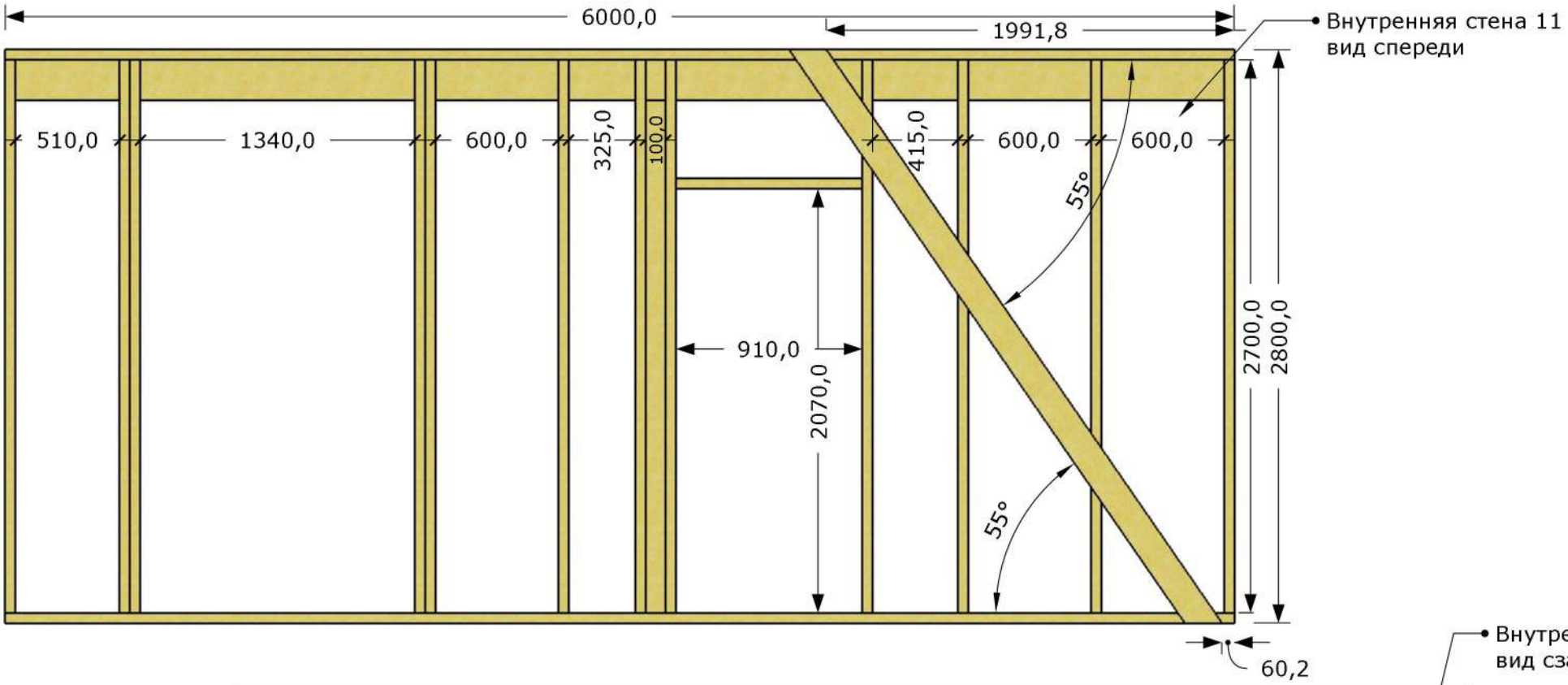
6000,0
1991,8
Внутренняя стена 11
вид спереди
510,0
1340,0
600,0
325,0
100,0
415,0
600,0
600,0
55°
910,0
2070,0
2700,0
2800,0
55°
60,2

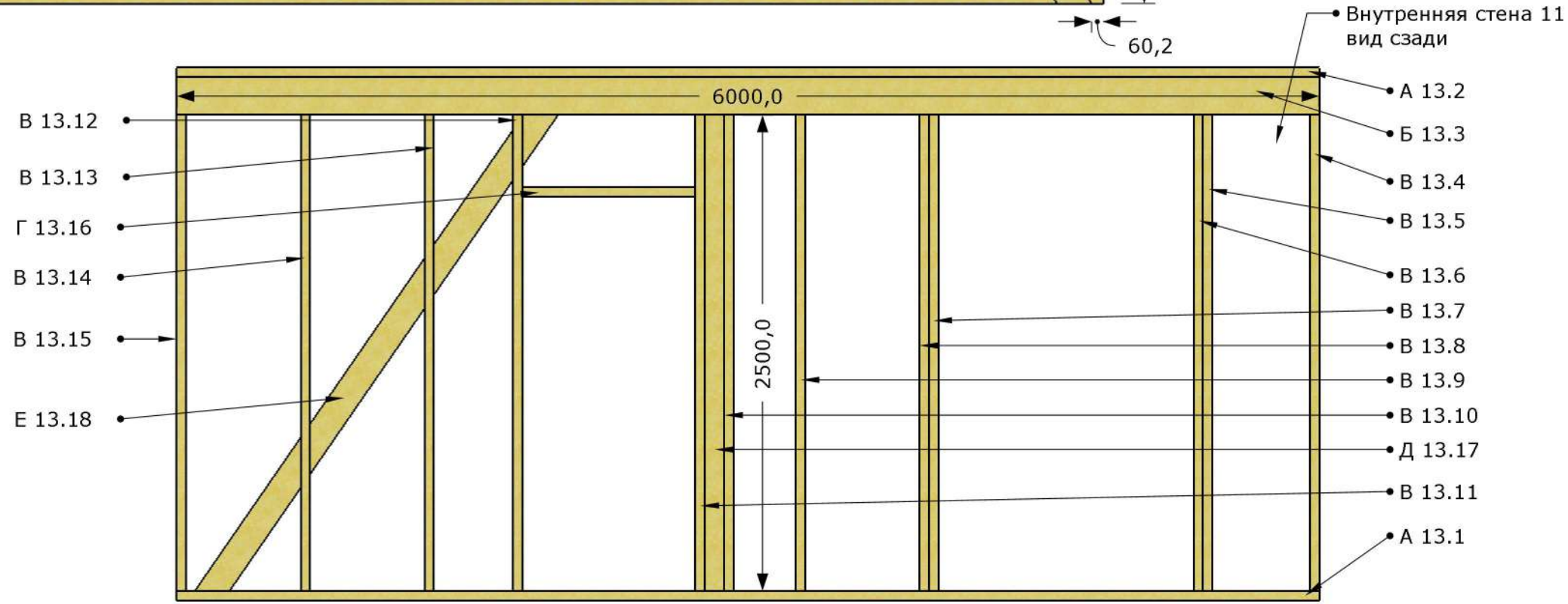
Внутренняя стена 11
вид сзади
6000,0
А 13.2
Б 13.3
В 13.4
В 13.5
В 13.6
В 13.7
В 13.8
В 13.9
В 13.10
Д 13.17
В 13.11
А 13.1
В 13.12
В 13.13
Г 13.16
В 13.14
В 13.15
Е 13.18
2500,0

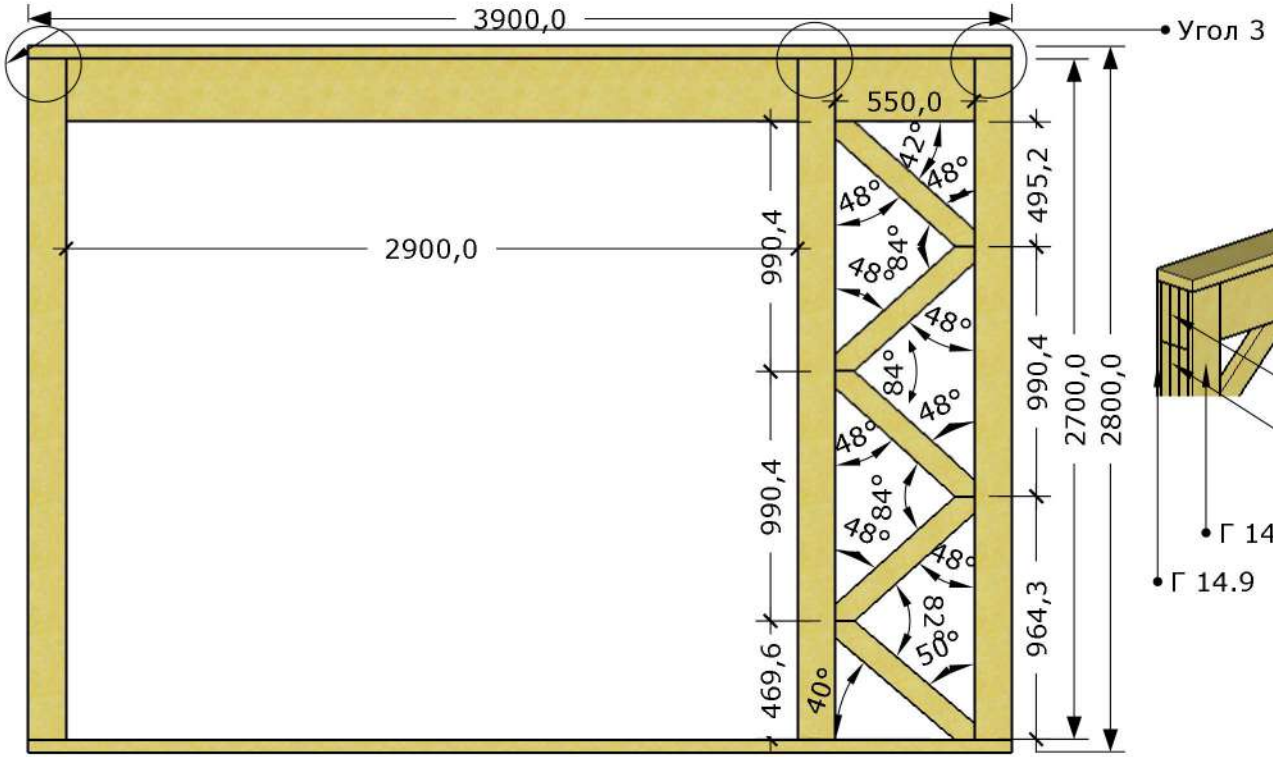
3900,0
Угол 3
550,0
2900,0
990,4
990,4
469,6
495,2
990,4
964,3
2700,0
2800,0
42°
48°
48°
48°
84°
48°
84°
48°
48°
84°
48°
48°
82°
50°
40°

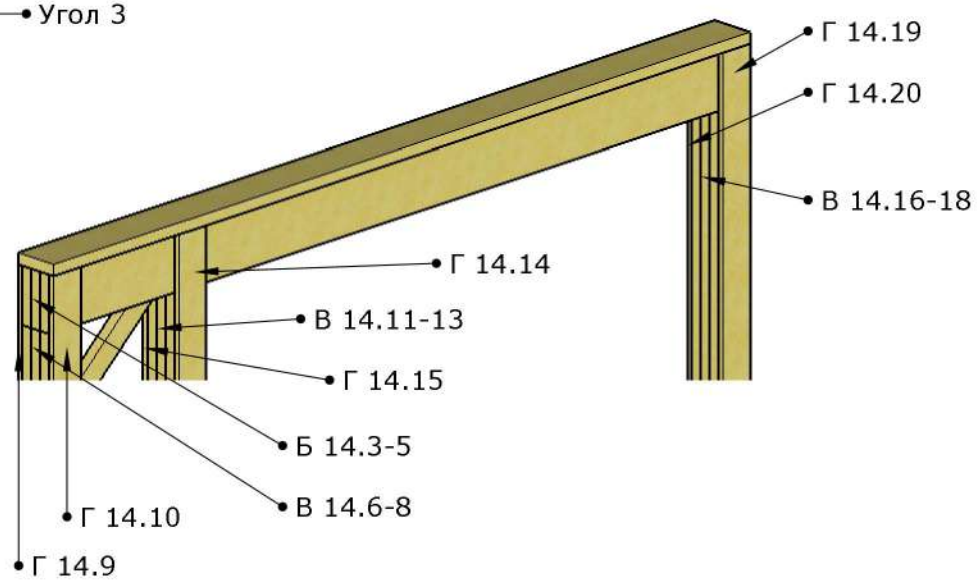
Г 14.19
Г 14.20
В 14.16-18
Г 14.14
В 14.11-13
Г 14.15
Б 14.3-5
В 14.6-8
Г 14.10
Г 14.9

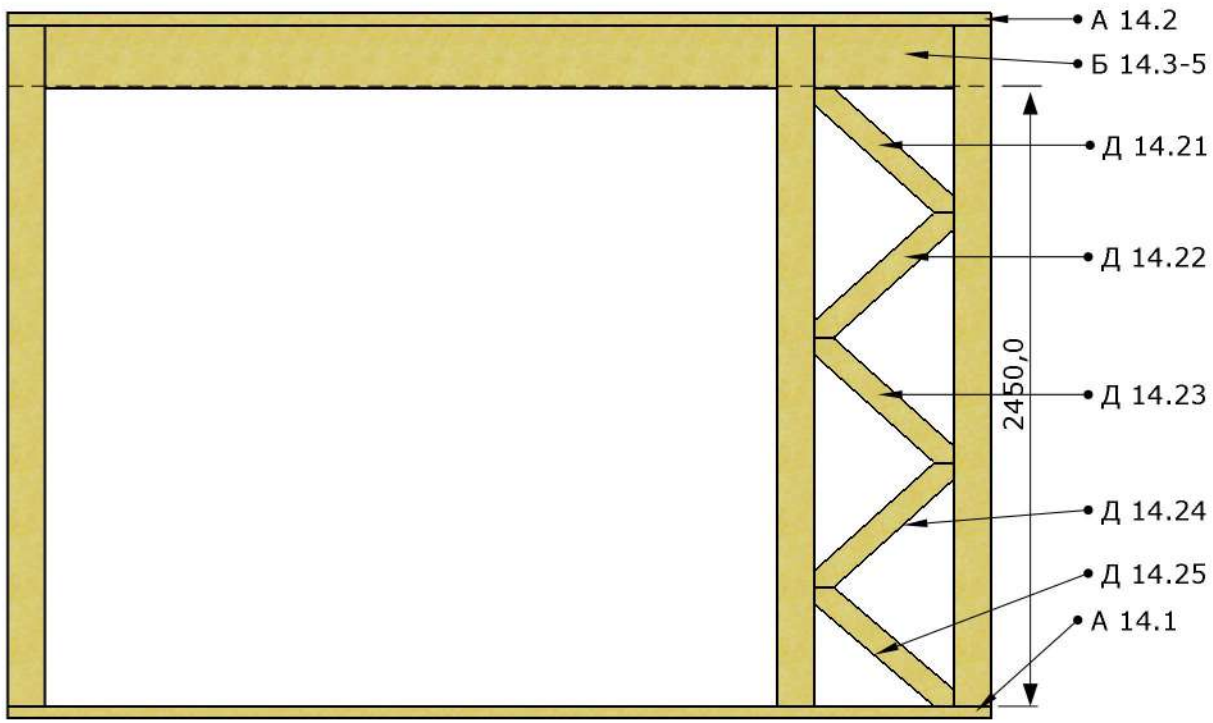
А 14.2
Б 14.3-5
Д 14.21
Д 14.22
Д 14.23
Д 14.24
Д 14.25
А 14.1
2450,0

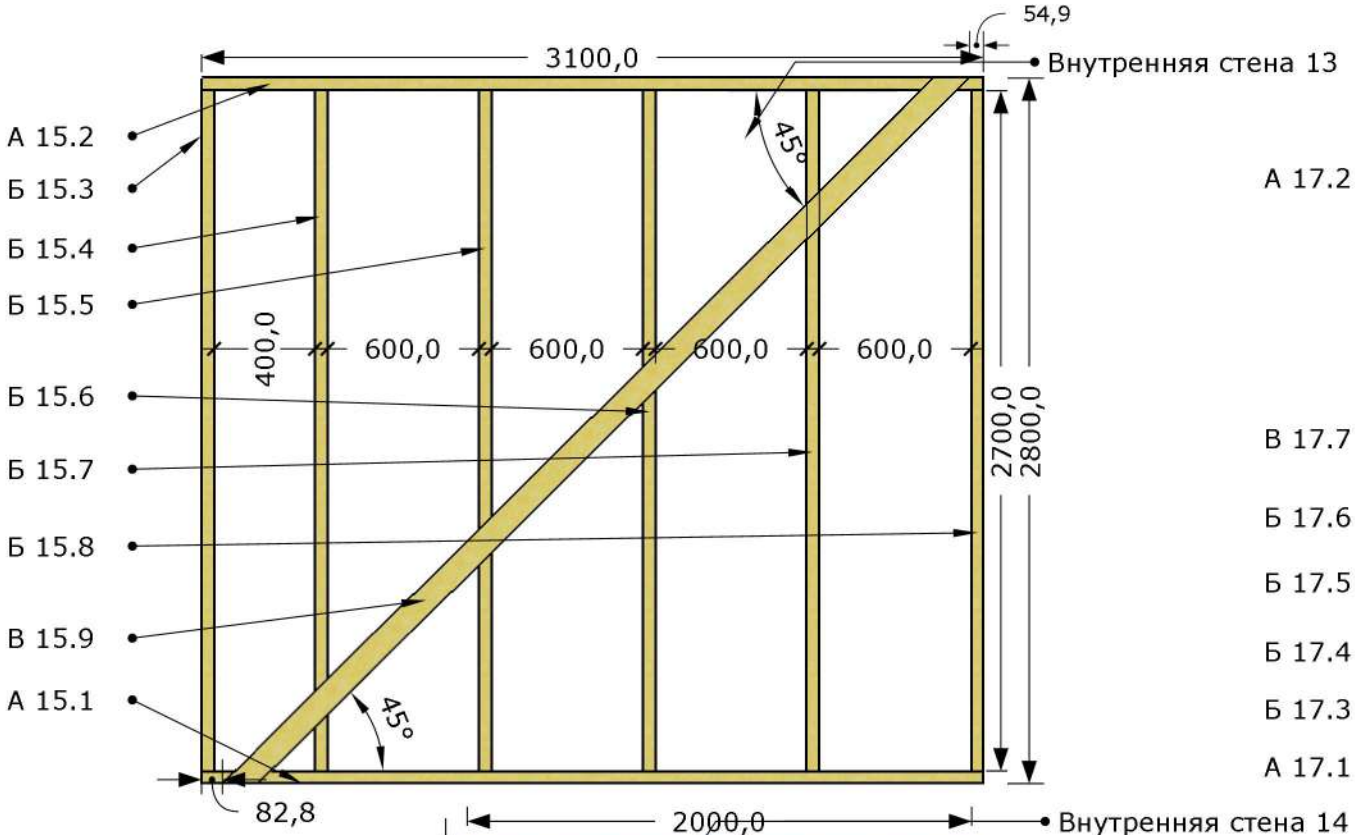
54,9
3100,0
Внутренняя стена 13
А 15.2
Б 15.3
Б 15.4
Б 15.5
Б 15.6
Б 15.7
Б 15.8
В 15.9
А 15.1
45°
45°
400,0
600,0
600,0
600,0
600,0
2700,0
2800,0
82,8

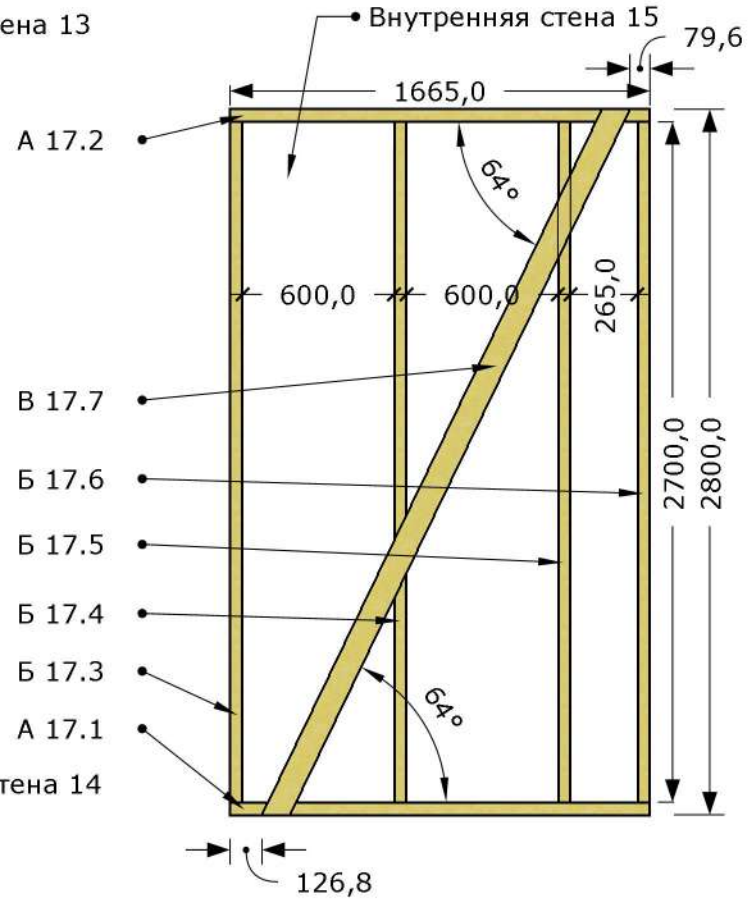
Внутренняя стена 15
79,6
1665,0
А 17.2
64°
600,0
600,0
265,0
В 17.7
Б 17.6
Б 17.5
Б 17.4
Б 17.3
А 17.1
64°
2700,0
2800,0
126,8

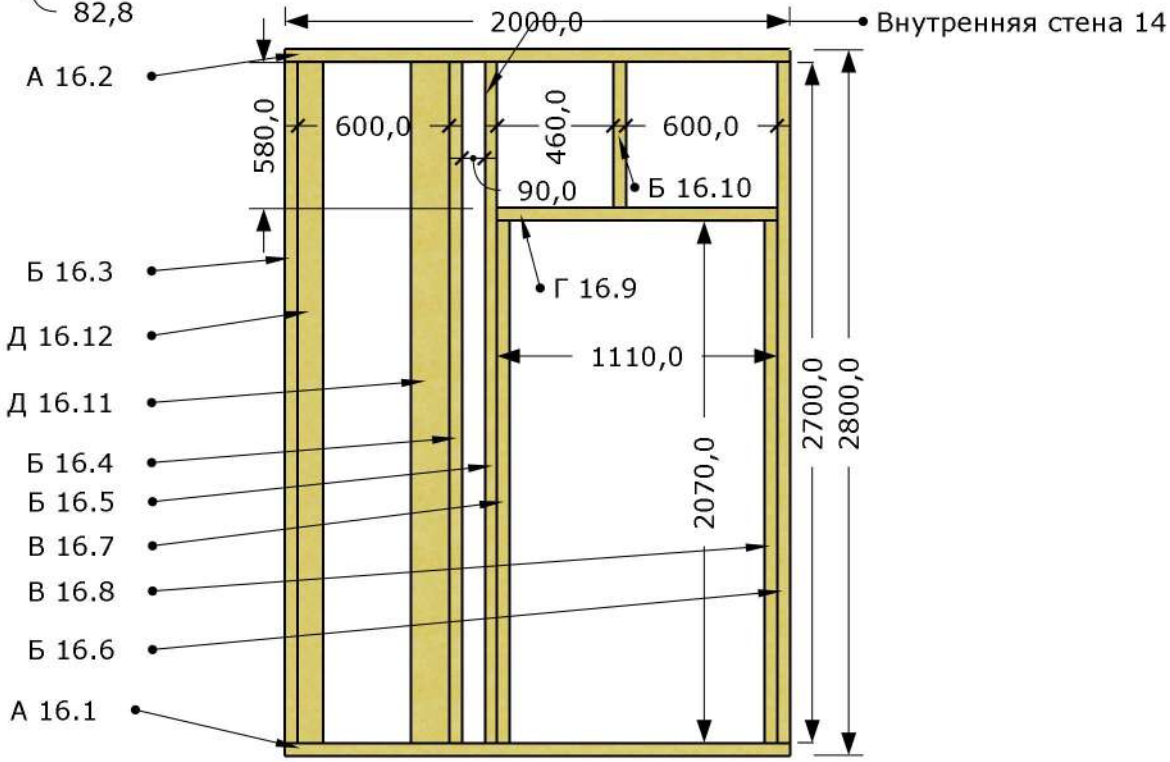
2000,0
Внутренняя стена 14
А 16.2
580,0
600,0
460,0
600,0
90,0
Б 16.10
Г 16.9
Б 16.3
Д 16.12
Д 16.11
Б 16.4
Б 16.5
В 16.7
В 16.8
Б 16.6
А 16.1
1110,0
2070,0
2700,0
2800,0

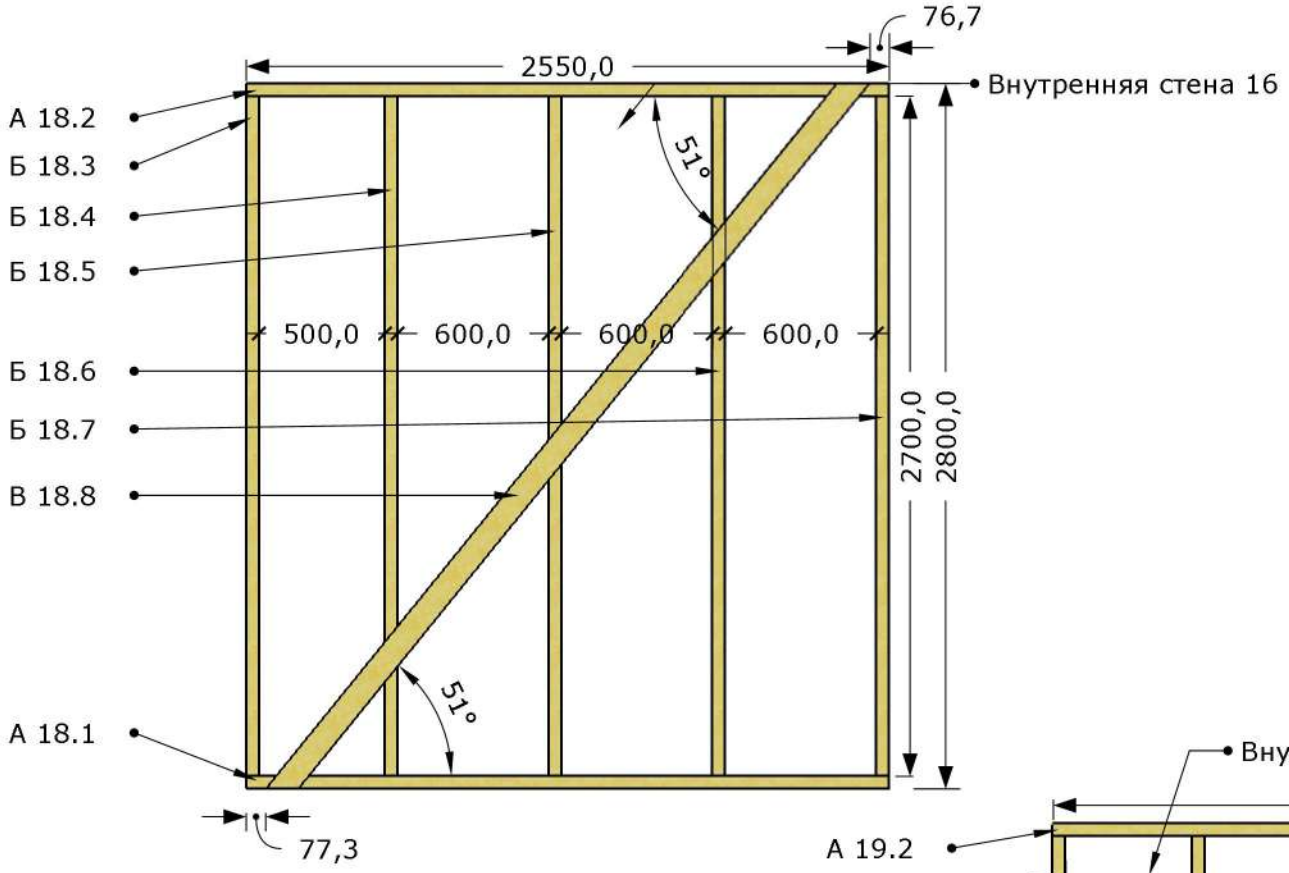
76,7
2550,0
Внутренняя стена 16
А 18.2
Б 18.3
Б 18.4
Б 18.5
51°
500,0
600,0
600,0
600,0
Б 18.6
Б 18.7
В 18.8
2700,0
2800,0
51°
А 18.1
77,3

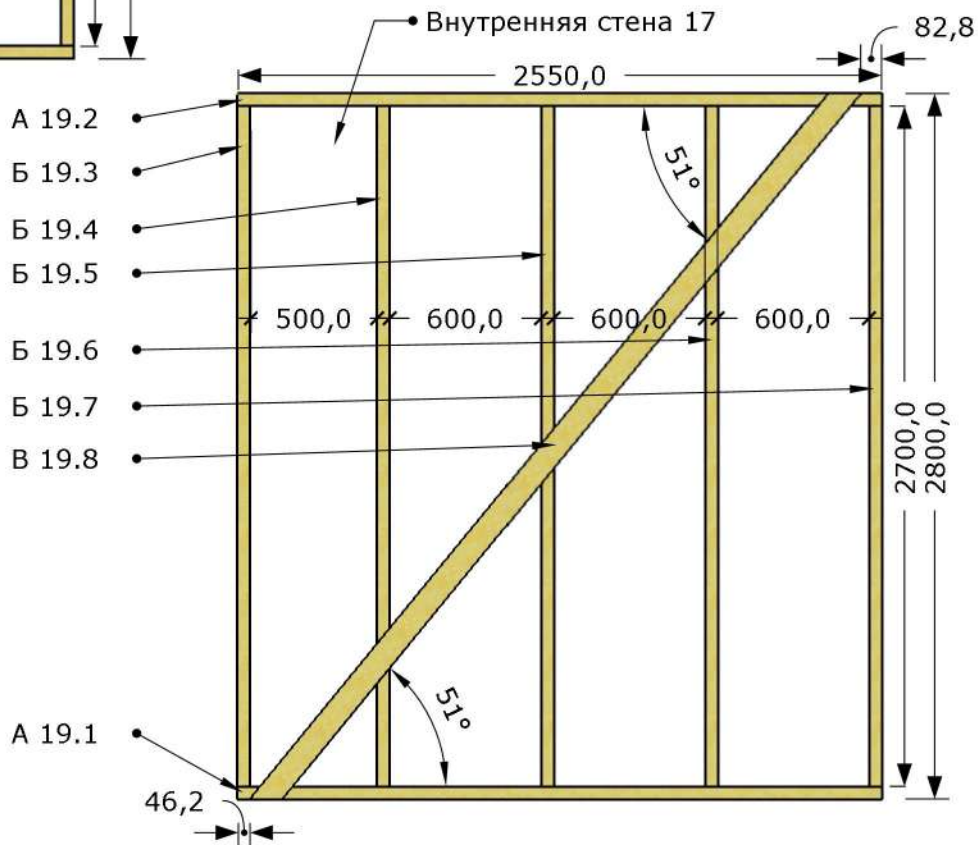
Внутренняя стена 17
82,8
2550,0
А 19.2
Б 19.3
51°
Б 19.4
Б 19.5
500,0
600,0
600,0
600,0
Б 19.6
Б 19.7
В 19.8
2700,0
2800,0
51°
А 19.1
46,2

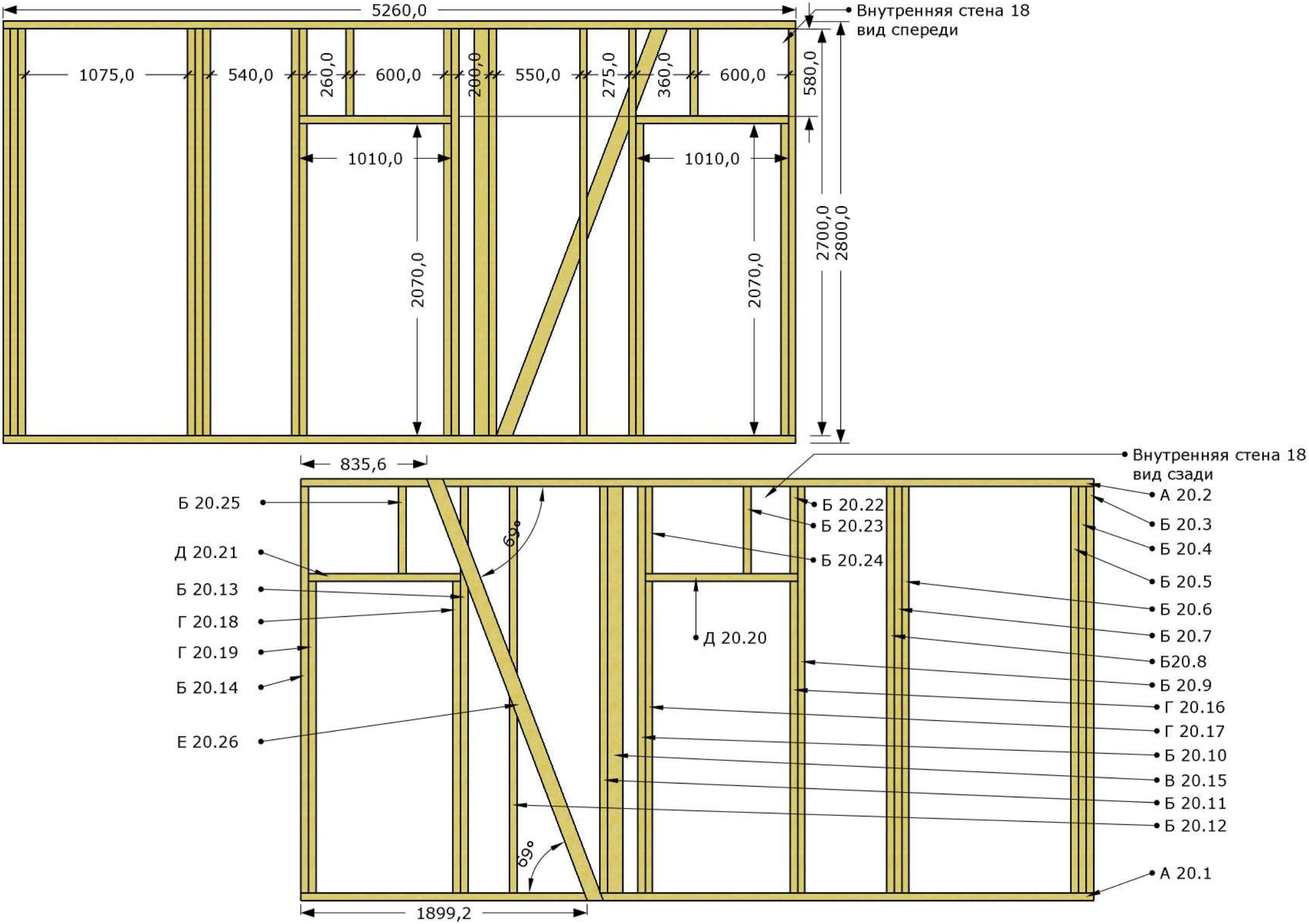
5260,0
Внутренняя стена 18
вид спереди
1075,0
540,0
260,0
600,0
200,0
550,0
275,0
360,0
600,0
580,0
1010,0
1010,0
2070,0
2070,0
2700,0
2800,0
835,6
Внутренняя стена 18
вид сзади
Б 20.25
Д 20.21
Б 20.13
Г 20.18
Г 20.19
Б 20.14
Е 20.26
69°
69°
Б 20.22
Б 20.23
Б 20.24
Д 20.20
А 20.2
Б 20.3
Б 20.4
Б 20.5
Б 20.6
Б 20.7
Б20.8
Б 20.9
Г 20.16
Г 20.17
Б 20.10
В 20.15
Б 20.11
Б 20.12
А 20.1
1899,2

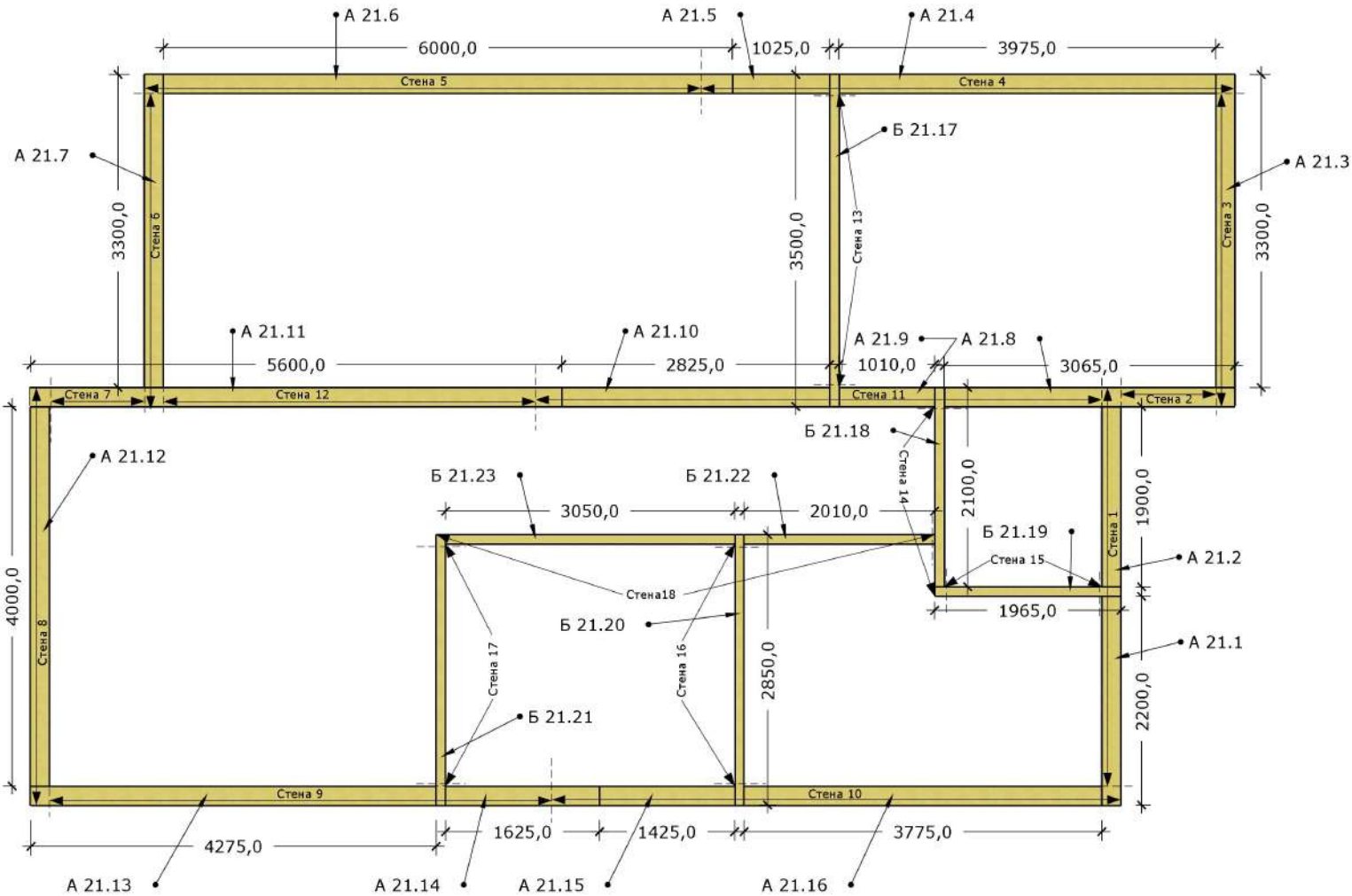
А 21.6
А 21.5
А 21.4
6000,0
1025,0
3975,0
Стена 5
Стена 4
Б 21.17
А 21.7
А 21.3
3300,0
Стена 6
3500,0
Стена 13
Стена 3
3300,0
А 21.11
А 21.10
А 21.9
А 21.8
5600,0
2825,0
1010,0
3065,0
Стена 7
Стена 12
Стена 11
Стена 2
Б 21.18
А 21.12
Б 21.23
Б 21.22
Стена 14
2100,0
1900,0
3050,0
2010,0
Б 21.19
Стена 1
Стена 15
А 21.2
4000,0
Стена18
1965,0
Б 21.20
А 21.1
Стена 8
Стена 17
Стена 16
2850,0
2200,0
Б 21.21
Стена 9
Стена 10
4275,0
1625,0
1425,0
3775,0
А 21.13
А 21.14
А 21.15
А 21.16

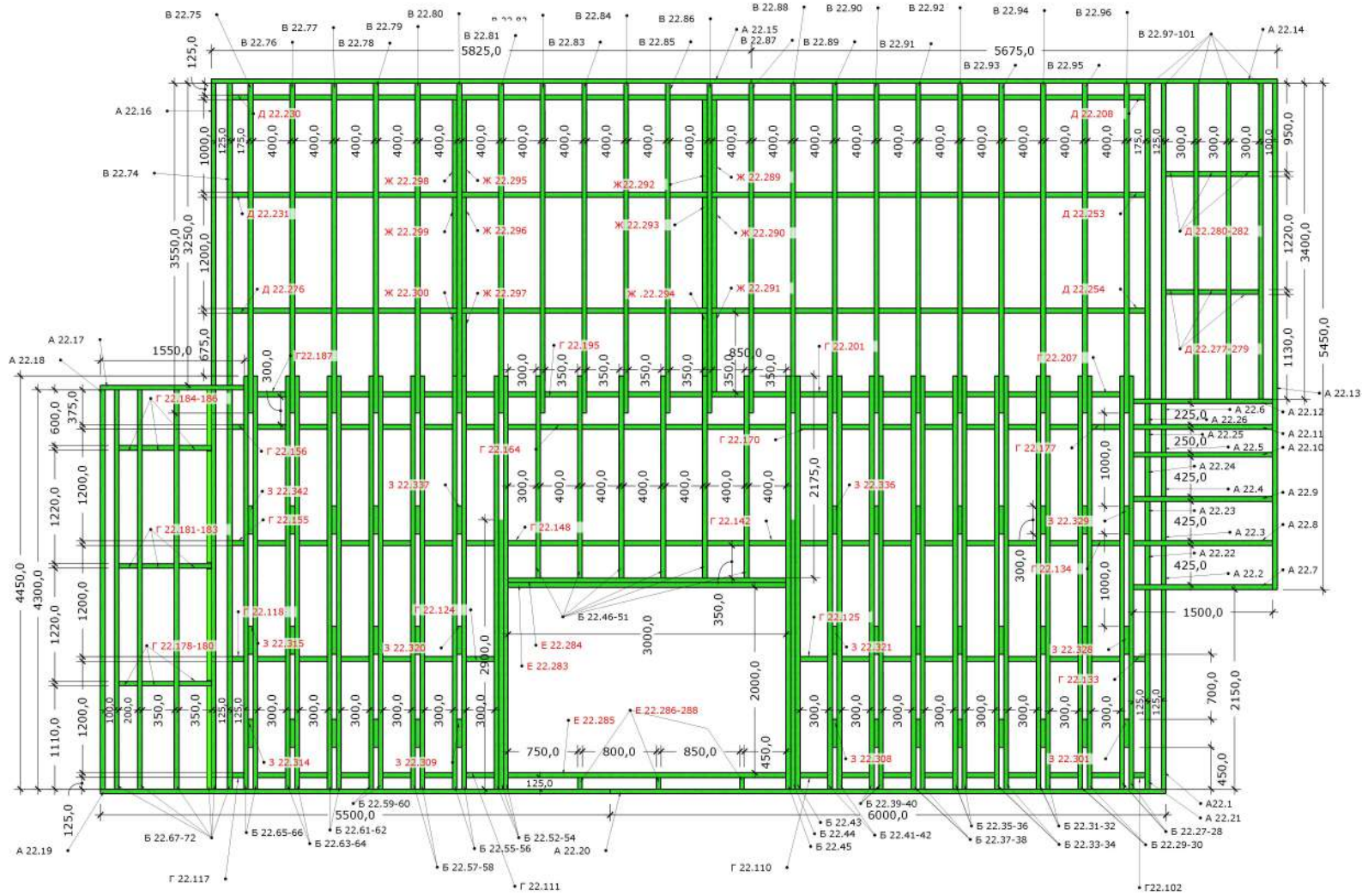
В 22.75
В 22.76
В 22.77
В 22.78
В 22.79
В 22.80
В 22.81
В 22.83
В 22.84
В 22.85
В 22.86
В 22.87
В 22.88
В 22.89
В 22.90
В 22.91
В 22.92
В 22.93
В 22.94
В 22.95
В 22.96
В 22.97-101
А 22.14
А 22.15
А 22.16
А 22.17
А 22.18
А 22.19
А 22.20
А 22.21
А22.1
А 22.2
А 22.3
А 22.4
А 22.5
А 22.6
А 22.7
А 22.8
А 22.9
А 22.10
А 22.11
А 22.12
А 22.13
А 22.22
А 22.23
А 22.24
А 22.25
А 22.26
В 22.74
5825,0
5675,0
5500,0
6000,0
5450,0
4450,0
4300,0
3550,0
3250,0
3400,0
2150,0
2000,0
2900,0
3000,0
1550,0
1500,0
850,0
750,0
800,0
850,0
225,0
250,0
425,0
425,0
425,0
Д 22.230
Д 22.231
Д 22.276
Д 22.208
Д 22.253
Д 22.254
Д 22.280-282
Д 22.277-279
Ж 22.298
Ж 22.299
Ж 22.300
Ж 22.295
Ж 22.296
Ж 22.297
Ж22.292
Ж 22.293
Ж .22.294
Ж 22.289
Ж 22.290
Ж 22.291
Г 22.184-186
Г 22.181-183
Г 22.178-180
Г22.187
Г 22.156
Г 22.155
Г 22.118
Г 22.195
Г 22.164
Г 22.148
Г 22.124
Г 22.170
Г 22.142
Г 22.201
Г 22.125
Г 22.207
Г 22.177
Г 22.134
Г 22.133
З 22.342
З 22.315
З 22.314
З 22.337
З 22.320
З 22.309
З 22.336
З 22.321
З 22.308
З 22.329
З 22.328
З 22.301
Б 22.46-51
Е 22.284
Е 22.283
Е 22.285
Е 22.286-288
Б 22.59-60
Б 22.67-72
Б 22.65-66
Б 22.61-62
Б 22.63-64
Б 22.57-58
Б 22.55-56
Б 22.52-54
Г 22.117
Г 22.111
Г 22.110
Б 22.39-40
Б 22.43
Б 22.44
Б 22.45
Б 22.41-42
Б 22.35-36
Б 22.37-38
Б 22.31-32
Б 22.33-34
Б 22.27-28
Б 22.29-30
Г22.102

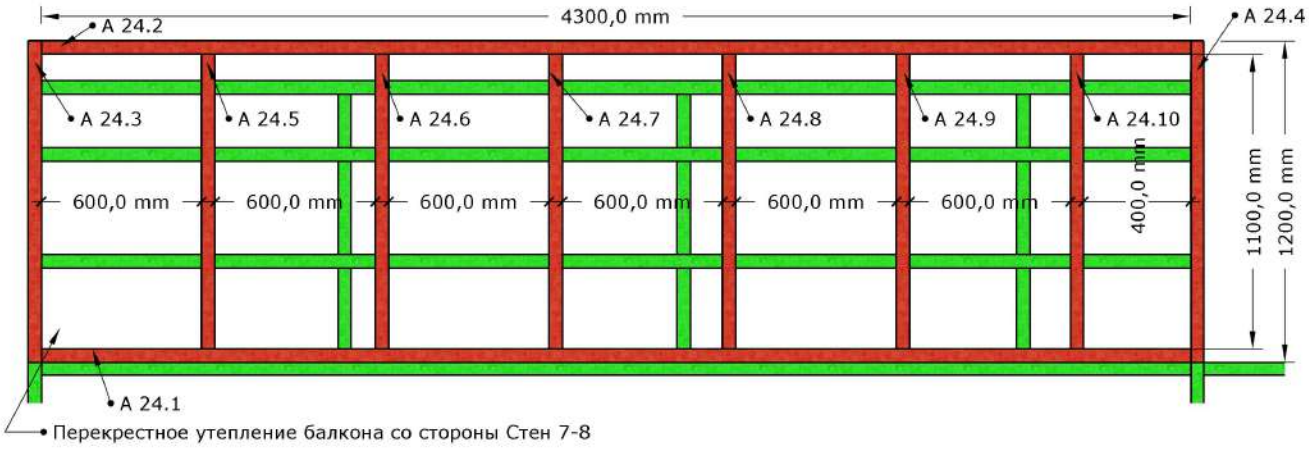
4300,0 mm
A 24.2
A 24.4
A 24.3
A 24.5
A 24.6
A 24.7
A 24.8
A 24.9
A 24.10
600,0 mm
600,0 mm
600,0 mm
600,0 mm
600,0 mm
600,0 mm
400,0 mm
1100,0 mm
1200,0 mm
A 24.1
Перекрестное утепление балкона со стороны Стен 7-8

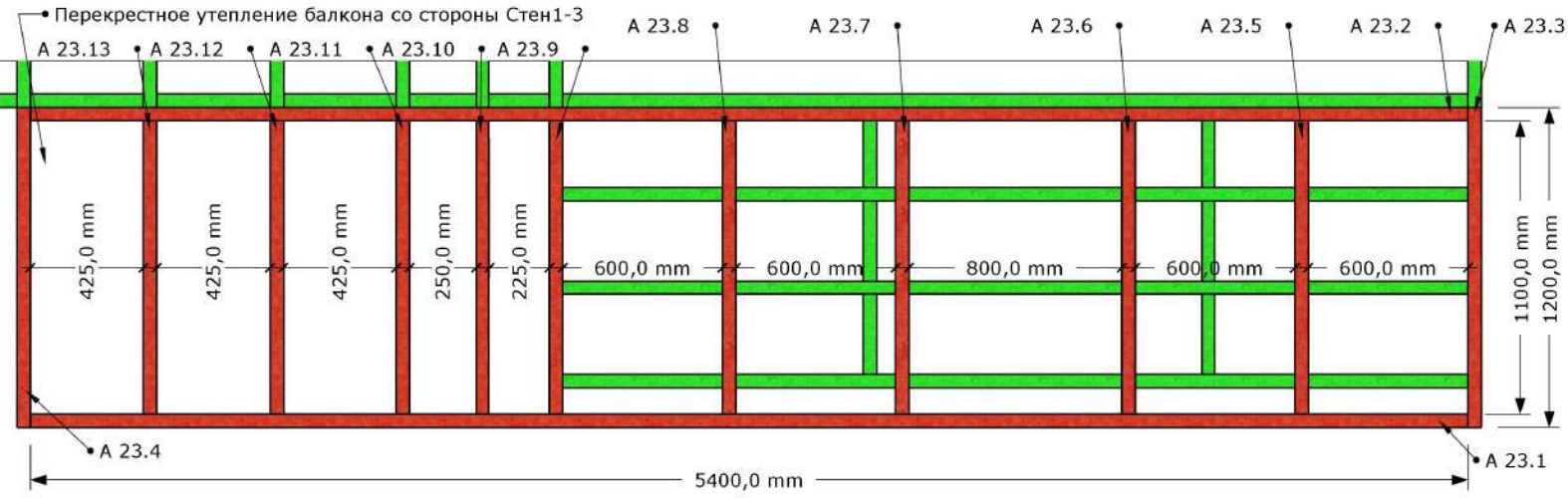
Перекрестное утепление балкона со стороны Стен1-3
A 23.13
A 23.12
A 23.11
A 23.10
A 23.9
A 23.8
A 23.7
A 23.6
A 23.5
A 23.2
A 23.3
425,0 mm
425,0 mm
425,0 mm
250,0 mm
225,0 mm
600,0 mm
600,0 mm
800,0 mm
600,0 mm
600,0 mm
1100,0 mm
1200,0 mm
A 23.4
A 23.1
5400,0 mm

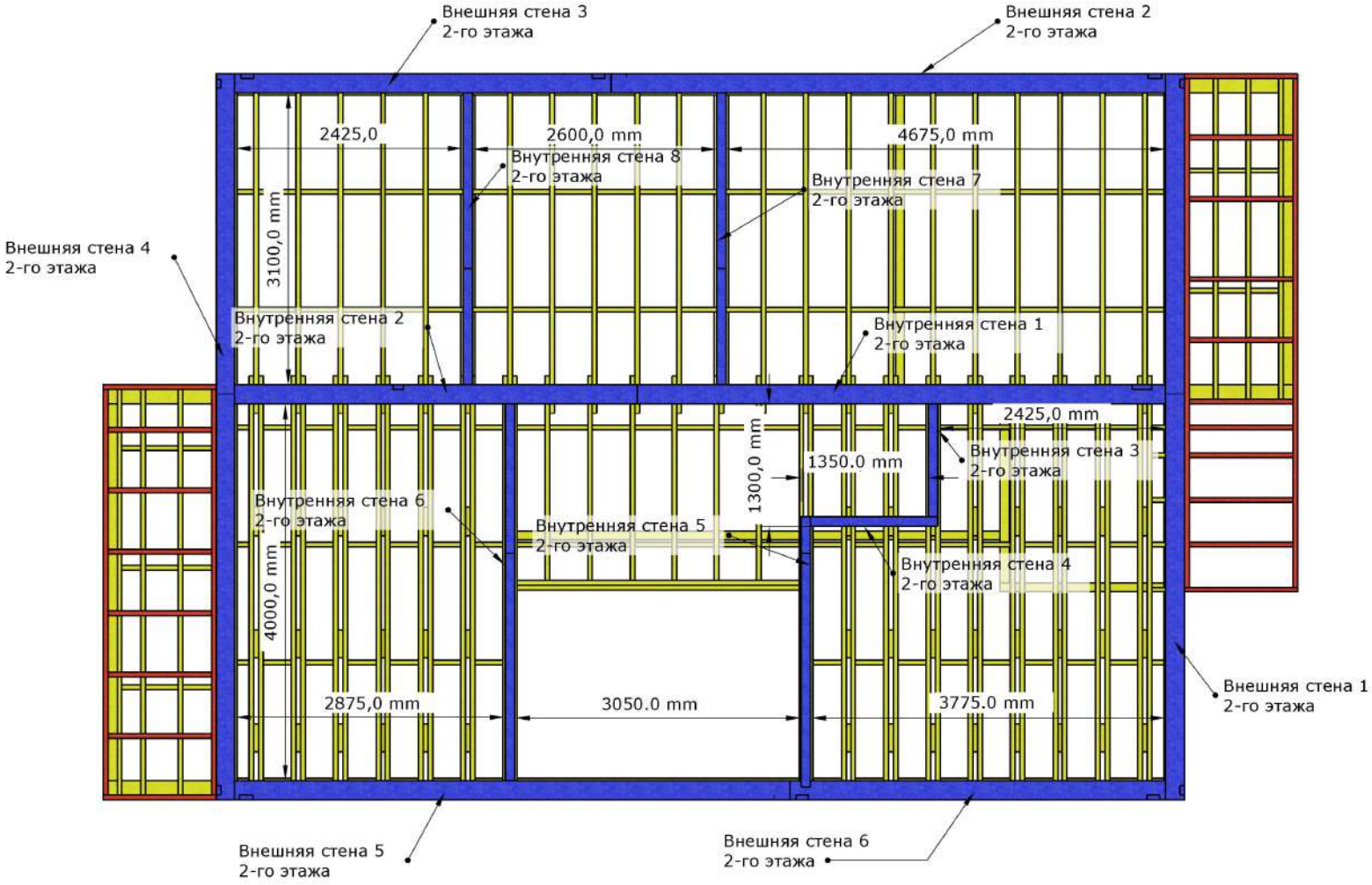
Внешняя стена 3
2-го этажа
Внешняя стена 2
2-го этажа
2425,0
2600,0 mm
4675,0 mm
Внутренняя стена 8
2-го этажа
Внутренняя стена 7
2-го этажа
3100,0 mm
Внешняя стена 4
2-го этажа
Внутренняя стена 2
2-го этажа
Внутренняя стена 1
2-го этажа
2425,0 mm
1300,0 mm
1350.0 mm
Внутренняя стена 3
2-го этажа
Внутренняя стена 6
2-го этажа
Внутренняя стена 5
2-го этажа
Внутренняя стена 4
2-го этажа
4000,0 mm
2875,0 mm
3050.0 mm
3775.0 mm
Внешняя стена 1
2-го этажа
Внешняя стена 5
2-го этажа
Внешняя стена 6
2-го этажа

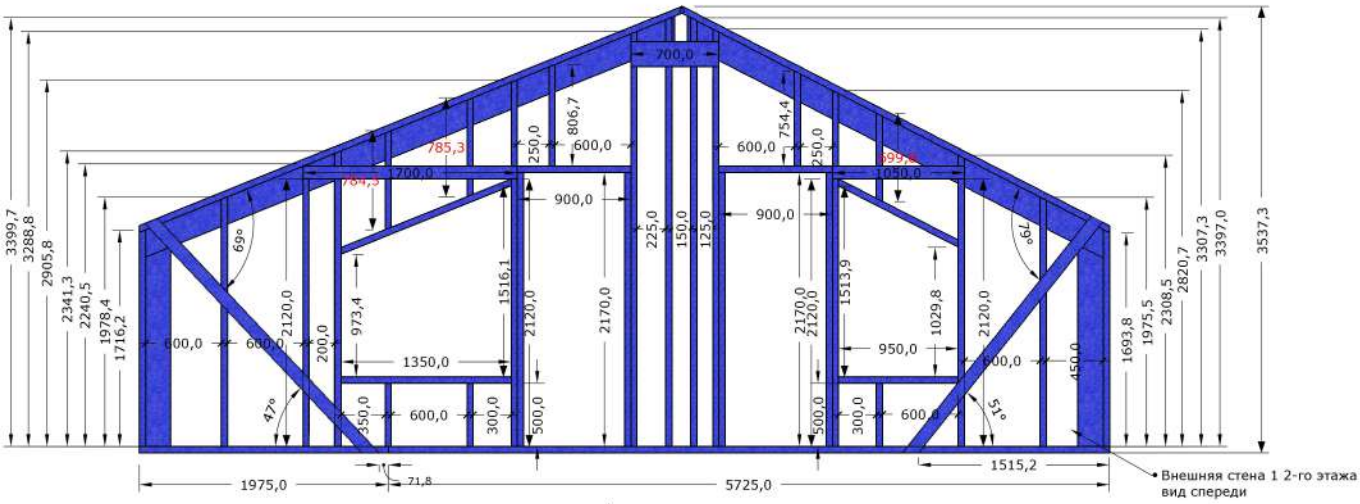
700,0
785,3
784,3
899,8
806,7
754,4
250,0
600,0
900,0
225,0
150,0
125,0
69°
79°
47°
51°
3399,7
3288,8
2905,8
2341,3
2240,5
1978,4
1716,2
2120,0
973,4
1516,1
2170,0
1513,9
1029,8
1693,8
1975,5
2308,5
2820,7
3307,3
3397,0
3537,3
1350,0
950,0
450,0
350,0
300,0
500,0
1975,0
71,8
5725,0
1515,2
Внешняя стена 1 2-го этажа
вид спереди

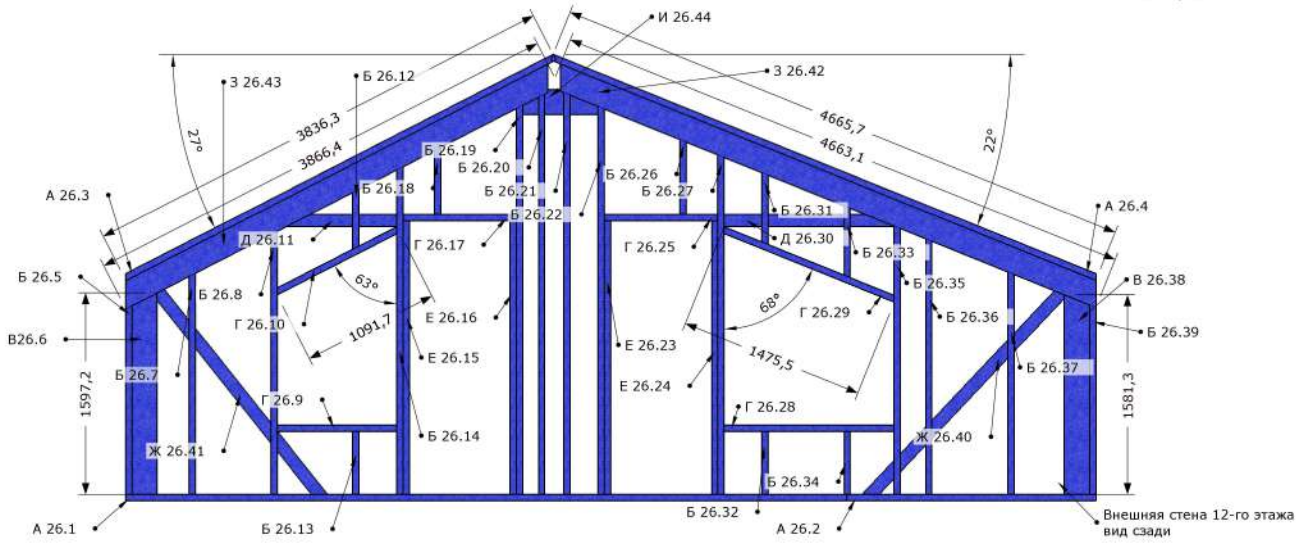
И 26.44
З 26.43
Б 26.12
З 26.42
27°
22°
3836,3
3866,4
4665,7
4663,1
Б 26.19
Б 26.20
Б 26.21
Б 26.22
Б 26.18
Б 26.26
Б 26.27
Б 26.31
А 26.3
А 26.4
Д 26.11
Г 26.17
Г 26.25
Д 26.30
Б 26.33
Б 26.5
Б 26.8
63°
68°
Б 26.35
В 26.38
Г 26.10
1091,7
Е 26.16
Г 26.29
Б 26.36
Б 26.39
В26.6
Е 26.15
Е 26.23
1475,5
Б 26.7
Е 26.24
Б 26.37
1597,2
Г 26.9
Г 26.28
1581,3
Б 26.14
Ж 26.40
Ж 26.41
Б 26.34
Б 26.32
А 26.1
Б 26.13
А 26.2
Внешняя стена 12-го этажа
вид сзади

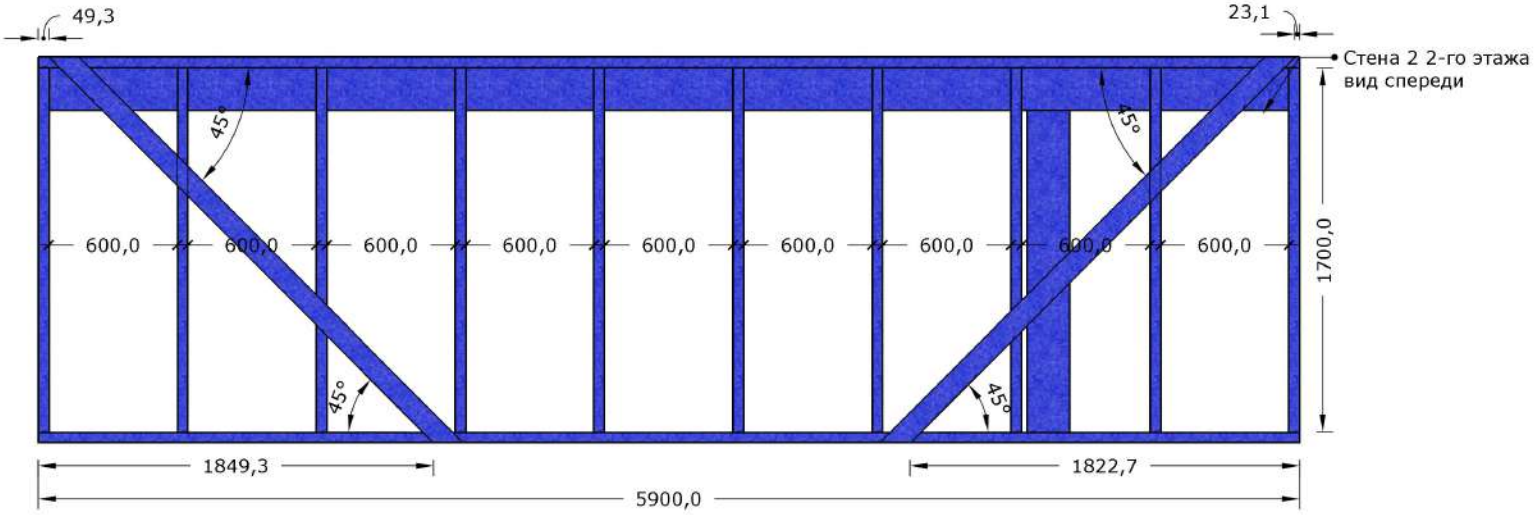
49,3
23,1
Стена 2 2-го этажа
вид спереди
45°
45°
45°
45°
600,0
600,0
600,0
600,0
600,0
600,0
600,0
600,0
600,0
1700,0
1849,3
1822,7
5900,0

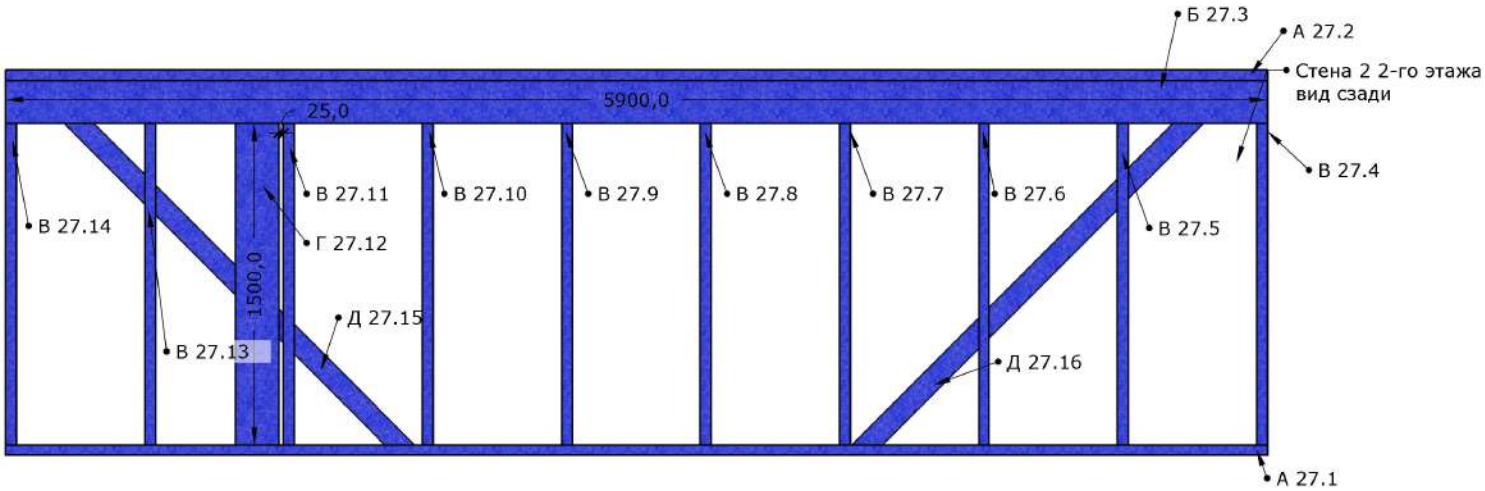
Б 27.3
А 27.2
Стена 2 2-го этажа
вид сзади
5900,0
25,0
В 27.4
В 27.11
В 27.10
В 27.9
В 27.8
В 27.7
В 27.6
В 27.5
В 27.14
Г 27.12
1500,0
Д 27.15
В 27.13
Д 27.16
А 27.1

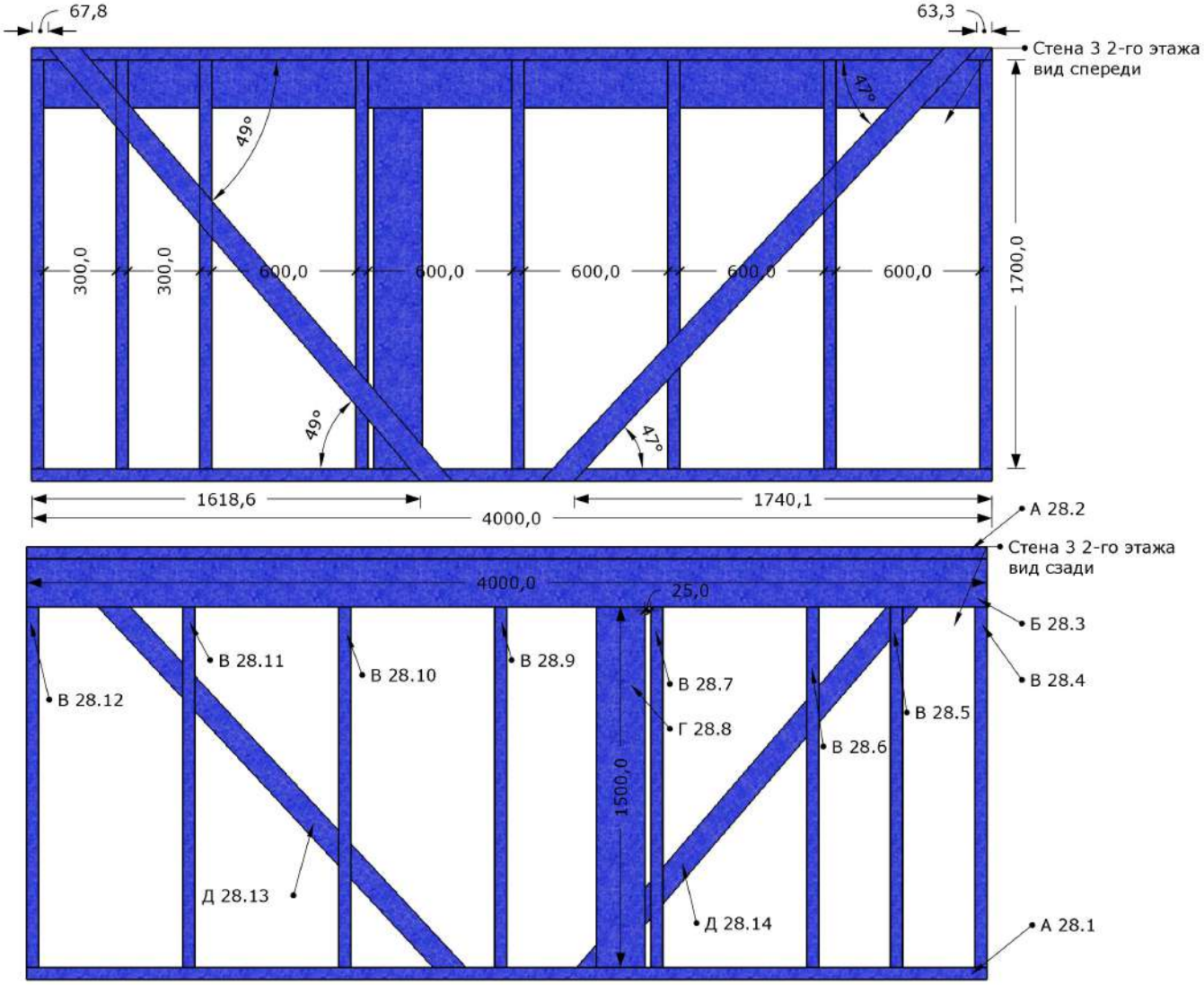
67,8
63,3
Стена 3 2-го этажа
вид спереди
49°
47°
300,0
300,0
600,0
600,0
600,0
600,0
600,0
1700,0
1618,6
1740,1
4000,0
А 28.2
Стена 3 2-го этажа
вид сзади
4000,0
25,0
Б 28.3
В 28.4
В 28.11
В 28.10
В 28.9
В 28.7
В 28.12
Г 28.8
В 28.5
В 28.6
1500,0
Д 28.13
Д 28.14
А 28.1

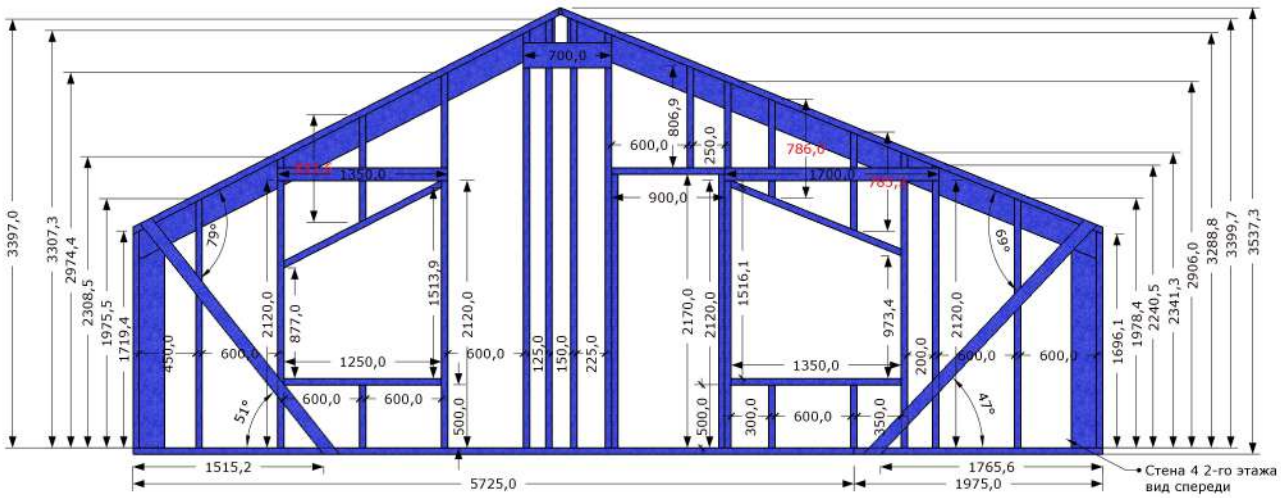
700,0
806,9
600,0
250,0
786,0
1350,0
1700,0
900,0
3397,0
3307,3
2974,4
2308,5
1975,5
1719,4
79°
69°
2120,0
877,0
1513,9
2120,0
2170,0
2120,0
1516,1
973,4
2120,0
1696,1
1978,4
2240,5
2341,3
2906,0
3288,8
3399,7
3537,3
450,0
600,0
1250,0
600,0
125,0
150,0
225,0
1350,0
200,0
600,0
600,0
600,0
600,0
500,0
500,0
300,0
600,0
350,0
51°
47°
1515,2
5725,0
1765,6
1975,0
Стена 4 2-го этажа
вид спереди

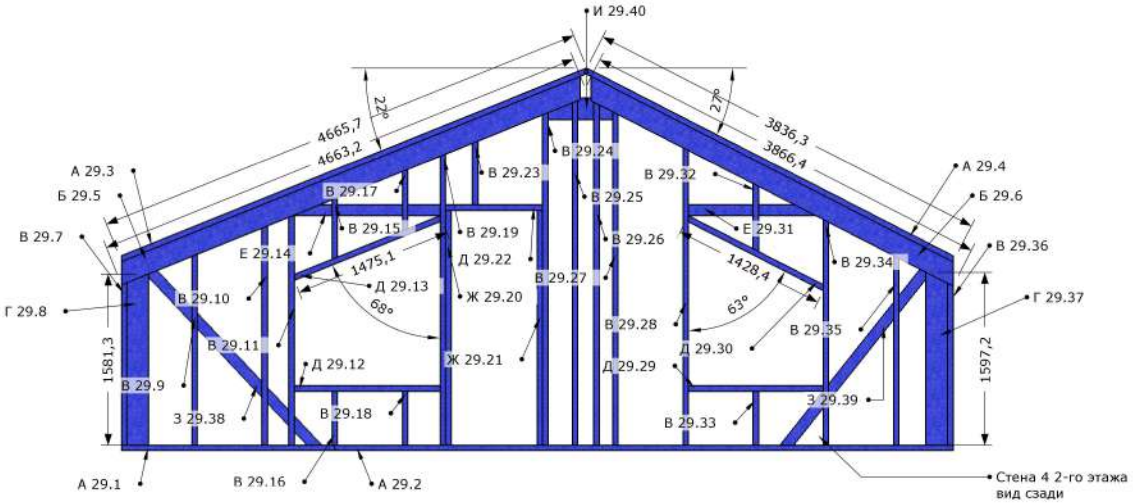
И 29.40
22°
27°
4665,7
4663,2
3836,3
3866,4
А 29.3
Б 29.5
В 29.7
Г 29.8
В 29.17
В 29.15
В 29.19
В 29.23
В 29.24
В 29.25
В 29.26
В 29.27
В 29.32
Е 29.31
В 29.34
А 29.4
Б 29.6
В 29.36
Г 29.37
Е 29.14
1475,1
Д 29.13
Д 29.22
Ж 29.20
68°
1428,4
63°
В 29.10
В 29.11
В 29.9
З 29.38
Д 29.12
В 29.18
Ж 29.21
В 29.28
Д 29.30
Д 29.29
В 29.35
З 29.39
В 29.33
1581,3
1597,2
А 29.1
В 29.16
А 29.2
Стена 4 2-го этажа
вид сзади

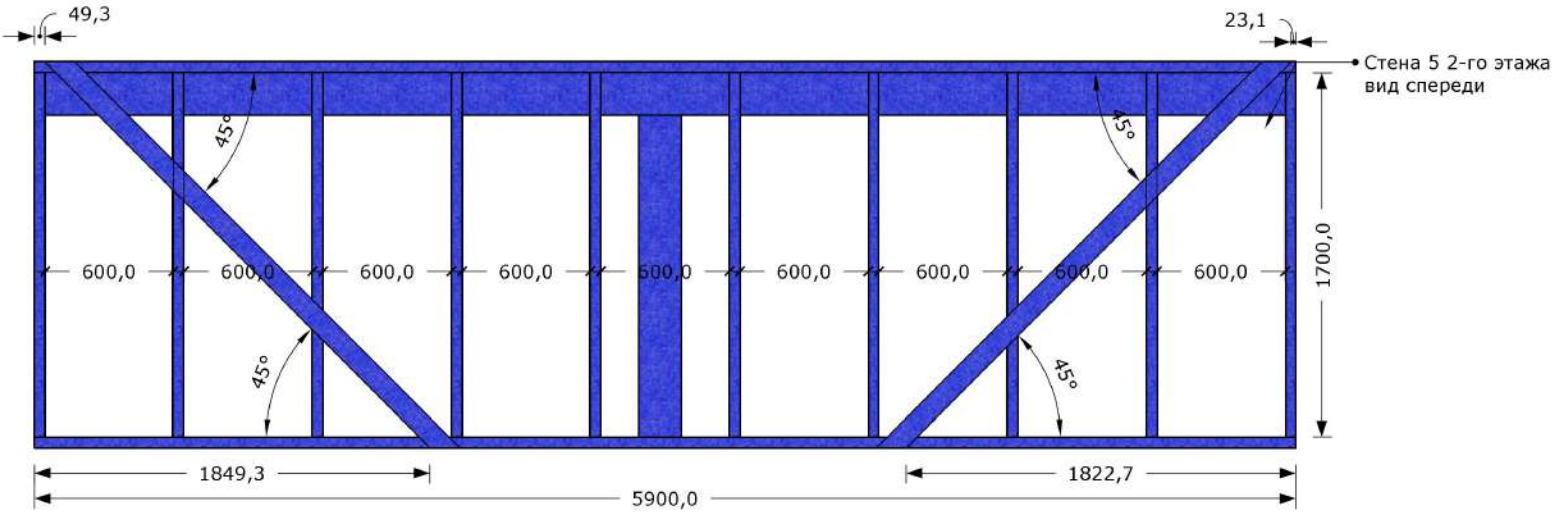
49,3
23,1
Стена 5 2-го этажа
вид спереди
45°
45°
45°
45°
600,0
600,0
600,0
600,0
600,0
600,0
600,0
600,0
600,0
1700,0
1849,3
1822,7
5900,0

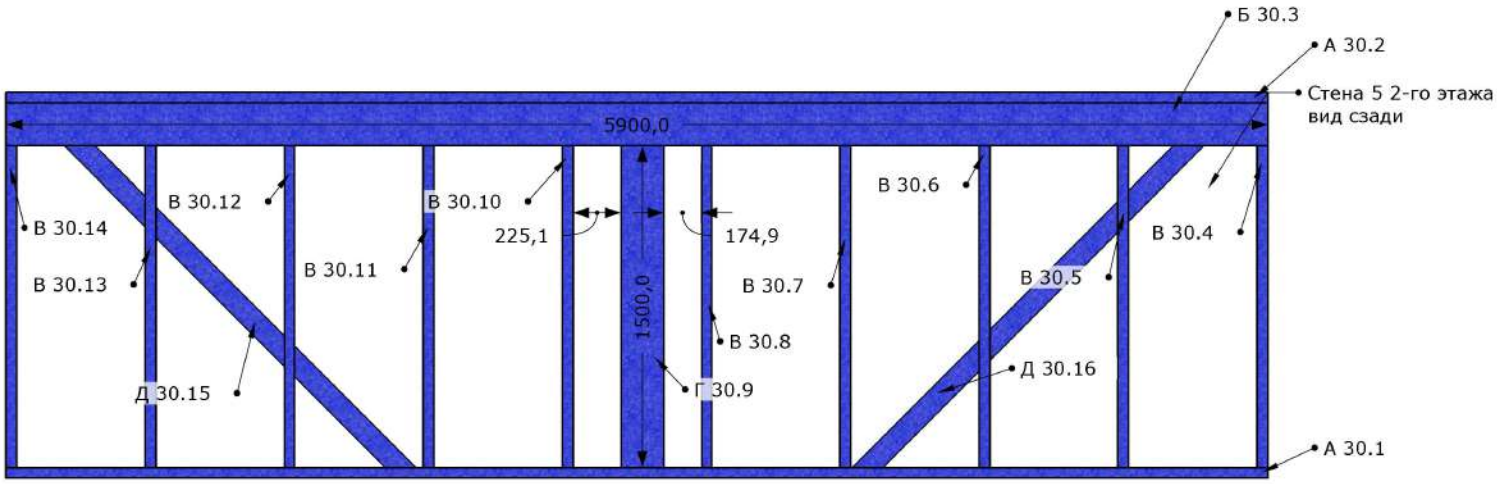
Б 30.3
А 30.2
Стена 5 2-го этажа
вид сзади
5900,0
В 30.14
В 30.12
В 30.10
225,1
174,9
В 30.6
В 30.4
В 30.13
В 30.11
1500,0
В 30.7
В 30.5
В 30.8
Д 30.16
Д 30.15
Г 30.9
А 30.1

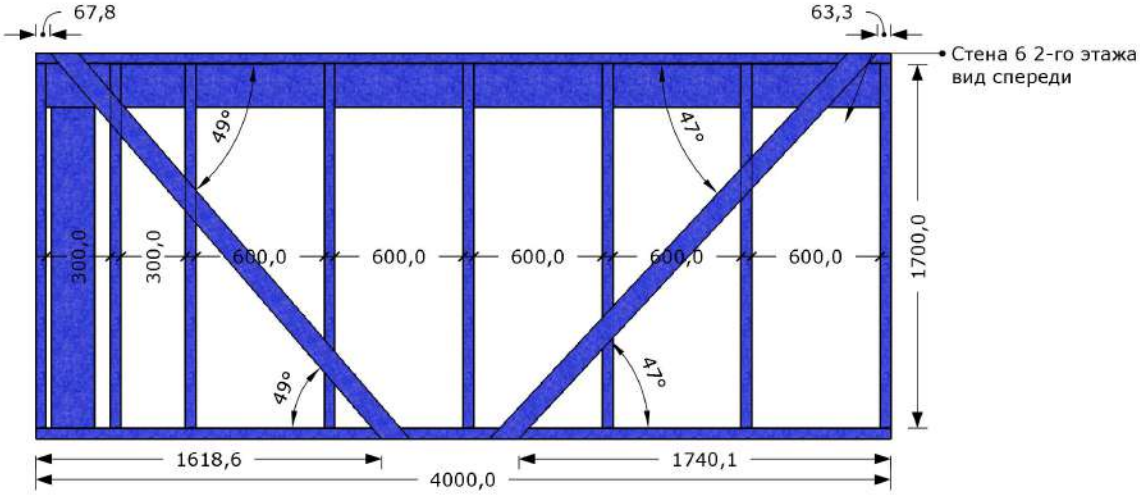
67,8
63,3
Стена 6 2-го этажа
вид спереди
49°
47°
300,0
300,0
600,0
600,0
600,0
600,0
600,0
1700,0
49°
47°
1618,6
1740,1
4000,0

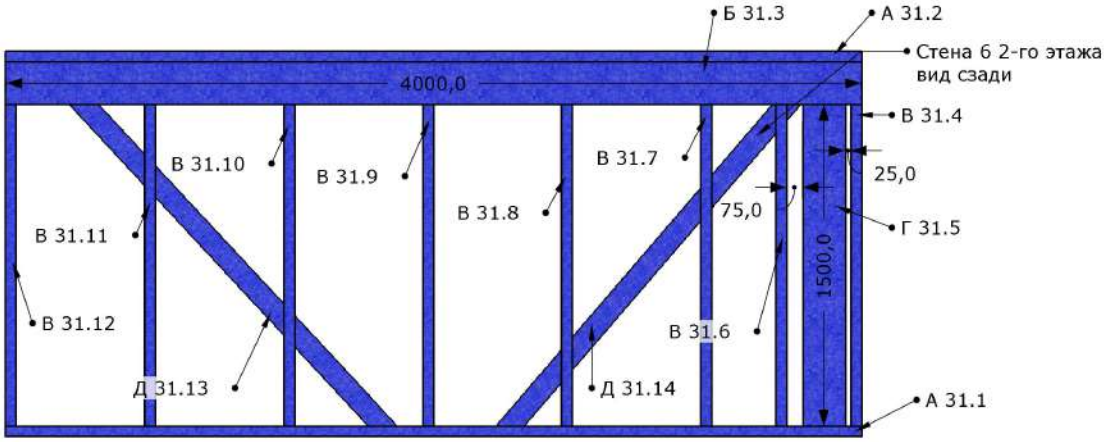
Б 31.3
А 31.2
Стена 6 2-го этажа
вид сзади
4000,0
В 31.4
25,0
75,0
Г 31.5
1500,0
В 31.10
В 31.9
В 31.7
В 31.8
В 31.11
В 31.12
В 31.6
Д 31.13
Д 31.14
А 31.1

145,5
Внутренняя стена 1 2-го этажа
вид спереди
45°
250,0
600,0
600,0
550,0
580,0
900,0
550,0
600,0
600,0
600,0
600,0
675,1
2070,0
2700,0
550,0
45°
550,0
2467,2
5625,0

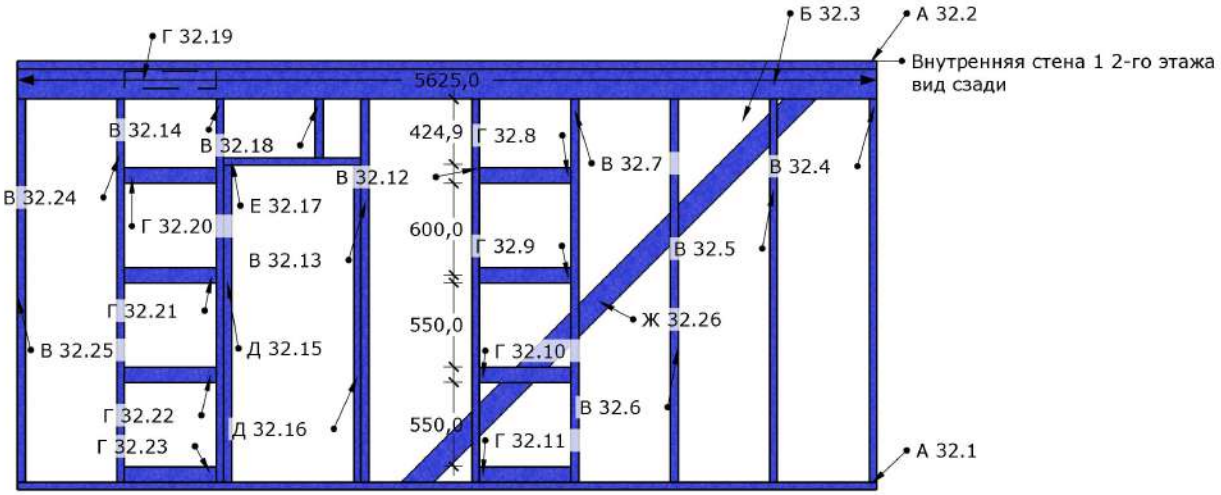
Г 32.19
Б 32.3
А 32.2
Внутренняя стена 1 2-го этажа
вид сзади
5625,0
В 32.14
В 32.18
424,9
Г 32.8
В 32.7
В 32.4
В 32.12
В 32.24
Е 32.17
Г 32.20
600,0
Г 32.9
В 32.5
В 32.13
Г 32.21
550,0
Ж 32.26
В 32.25
Д 32.15
Г 32.10
В 32.6
Г 32.22
Д 32.16
550,0
Г 32.23
Г 32.11
А 32.1

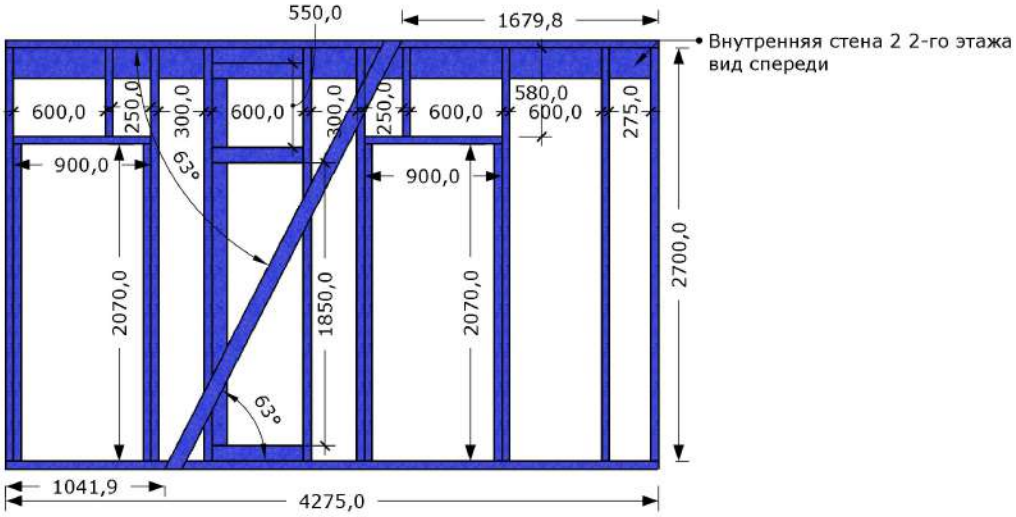
550,0
1679,8
Внутренняя стена 2 2-го этажа
вид спереди
600,0
250,0
300,0
600,0
300,0
250,0
600,0
580,0
600,0
275,0
900,0
63°
900,0
2700,0
2070,0
1850,0
2070,0
63°
1041,9
4275,0

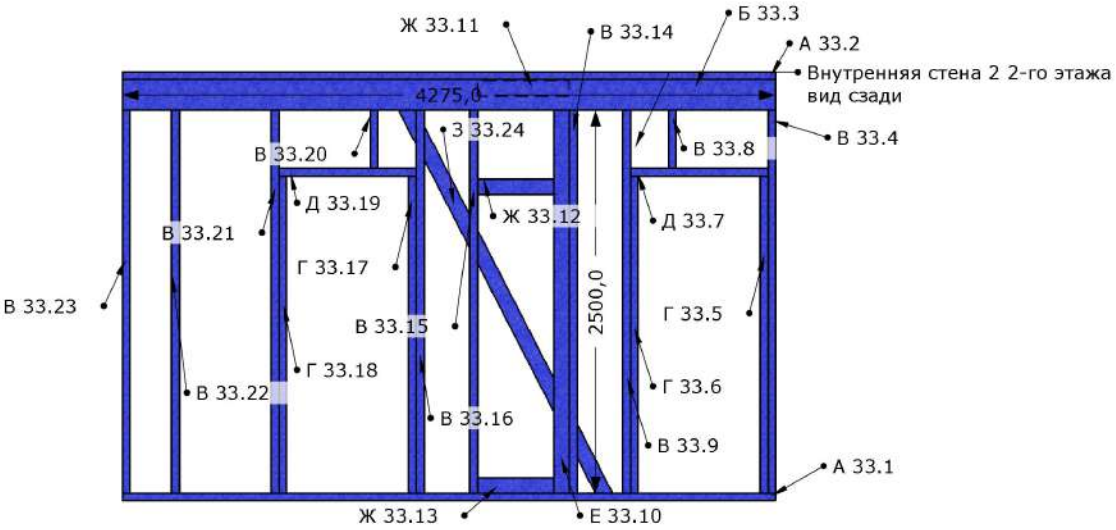
Ж 33.11
В 33.14
Б 33.3
А 33.2
Внутренняя стена 2 2-го этажа
вид сзади
4275,0
З 33.24
В 33.4
В 33.20
В 33.8
Д 33.19
Ж 33.12
Д 33.7
В 33.21
Г 33.17
2500,0
В 33.23
Г 33.5
В 33.15
Г 33.18
Г 33.6
В 33.22
В 33.16
В 33.9
А 33.1
Ж 33.13
Е 33.10

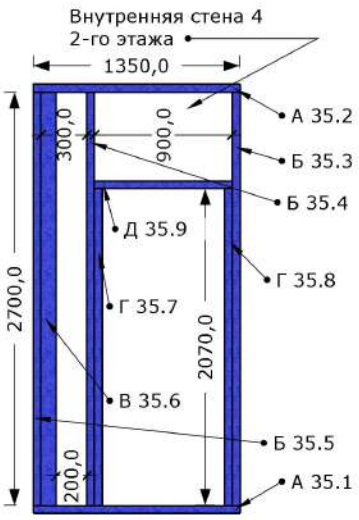
Внутренняя стена 4
2-го этажа
1350,0
300,0
900,0
А 35.2
Б 35.3
Б 35.4
Д 35.9
Г 35.8
Г 35.7
2700,0
2070,0
В 35.6
Б 35.5
200,0
А 35.1

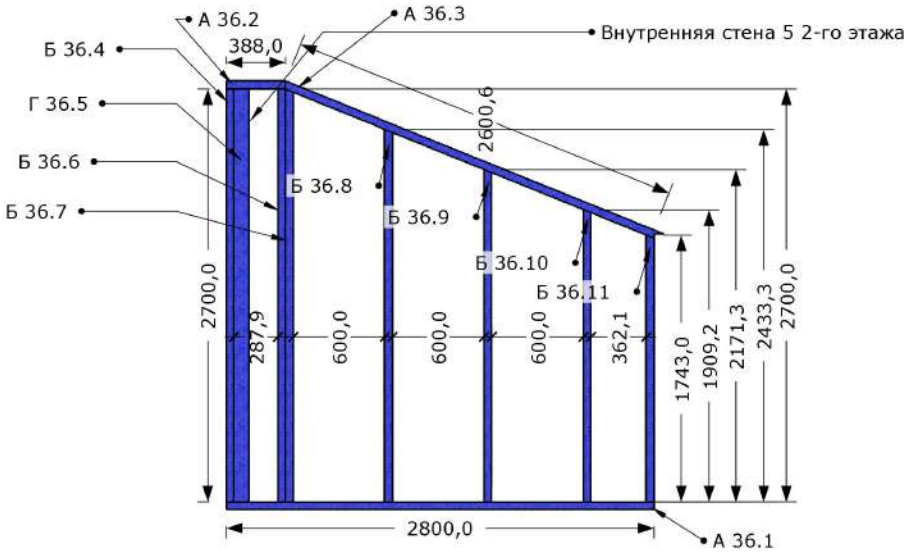
А 36.2
А 36.3
Внутренняя стена 5 2-го этажа
Б 36.4
388,0
Г 36.5
2600,6
Б 36.6
Б 36.8
Б 36.7
Б 36.9
Б 36.10
Б 36.11
2700,0
287,9
600,0
600,0
600,0
362,1
1743,0
1909,2
2171,3
2433,3
2700,0
2800,0
А 36.1

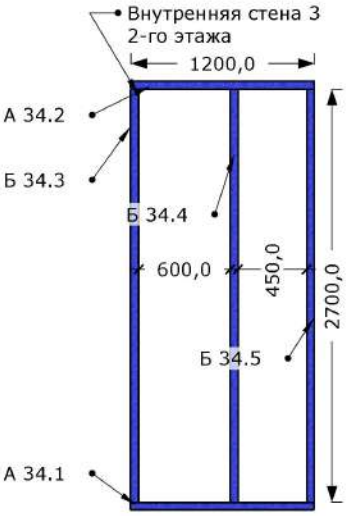
Внутренняя стена 3
2-го этажа
1200,0
А 34.2
Б 34.3
Б 34.4
600,0
450,0
2700,0
Б 34.5
А 34.1

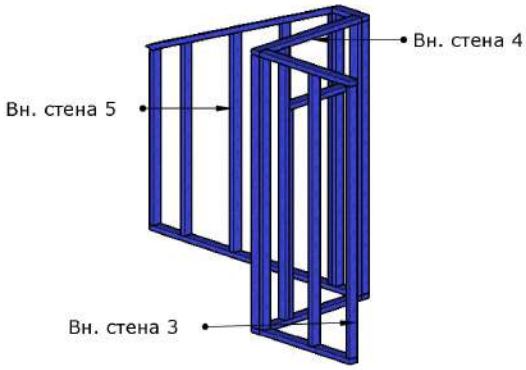
Вн. стена 4
Вн. стена 5
Вн. стена 3

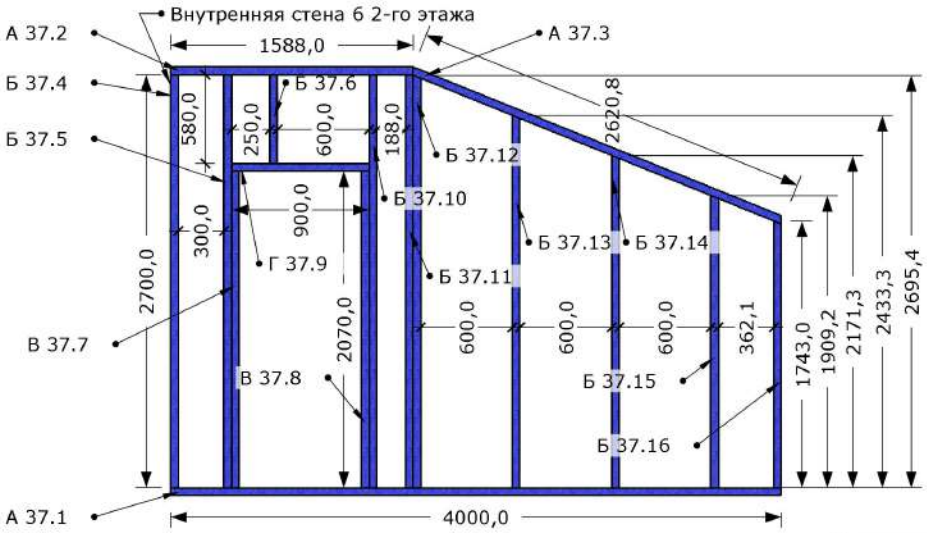
Внутренняя стена 6 2-го этажа
А 37.2
А 37.3
1588,0
Б 37.4
Б 37.5
Б 37.6
580,0
250,0
600,0
188,0
2620,8
Б 37.12
Б 37.10
900,0
300,0
Г 37.9
Б 37.13
Б 37.14
Б 37.11
2700,0
2070,0
600,0
600,0
600,0
362,1
1743,0
1909,2
2171,3
2433,3
2695,4
В 37.7
В 37.8
Б 37.15
Б 37.16
А 37.1
4000,0

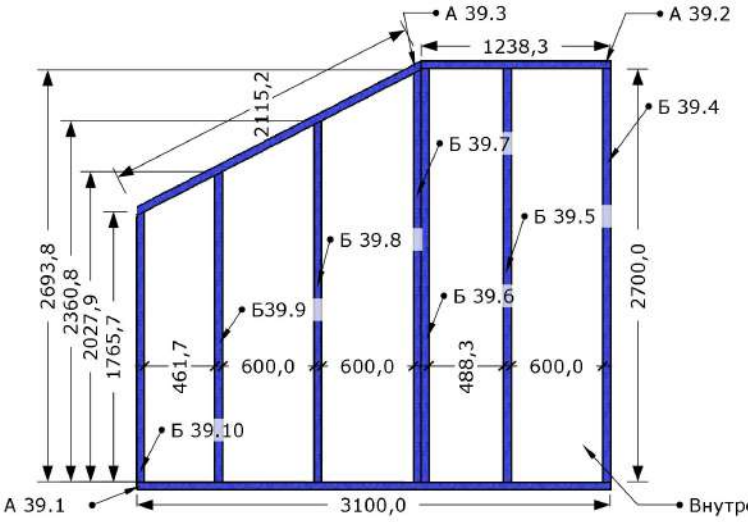
А 39.3
А 39.2
1238,3
2115,2
Б 39.4
Б 39.7
Б 39.5
Б 39.8
Б39.9
Б 39.6
2693,8
2360,8
2027,9
1765,7
461,7
600,0
600,0
488,3
600,0
2700,0
Б 39.10
А 39.1
3100,0
Внутренняя 8 2-го этажа

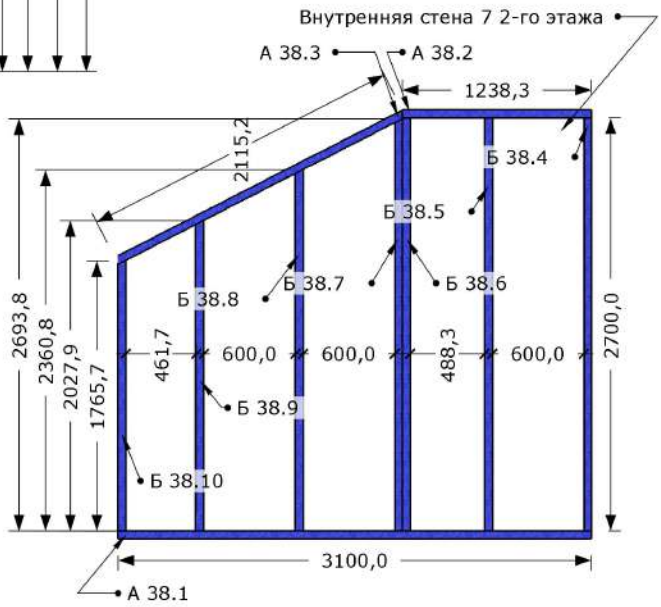
Внутренняя стена 7 2-го этажа
А 38.3
А 38.2
1238,3
2115,2
Б 38.4
Б 38.5
Б 38.8
Б 38.7
Б 38.6
2693,8
2360,8
2027,9
1765,7
461,7
600,0
600,0
488,3
600,0
2700,0
Б 38.9
Б 38.10
3100,0
А 38.1

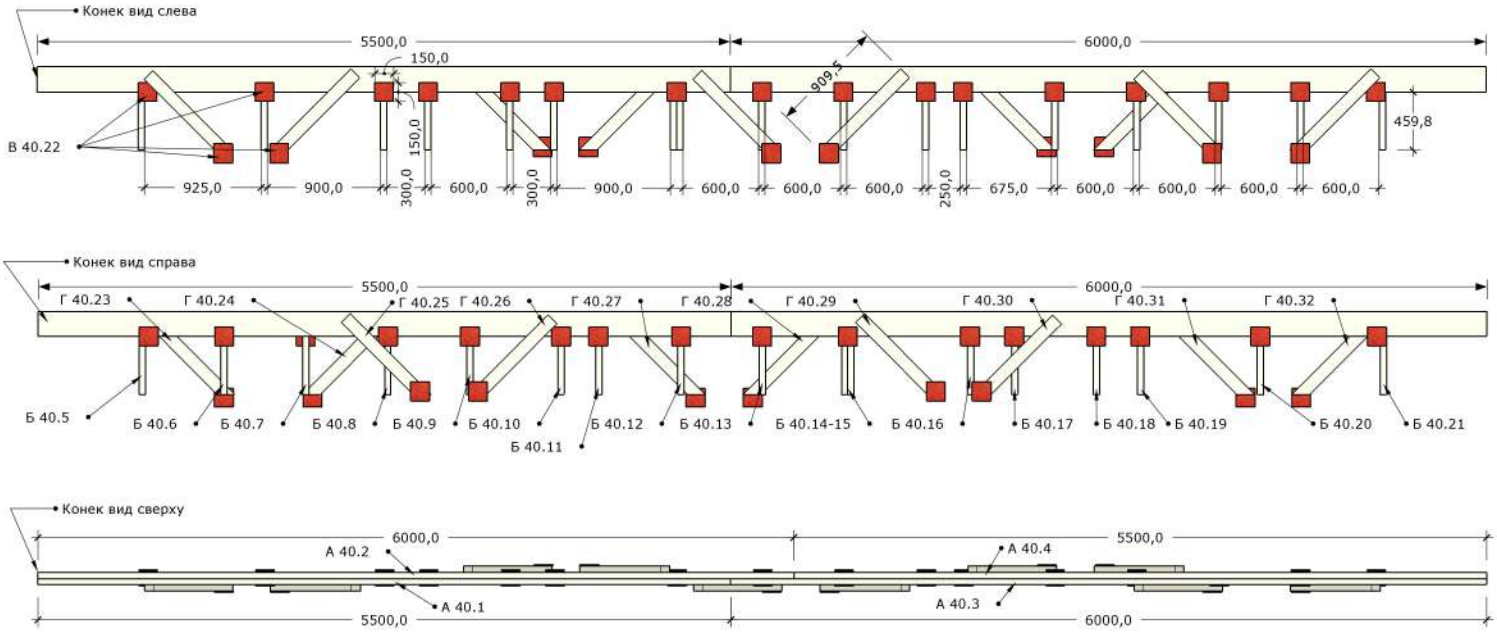
Конек вид слева
5500,0
6000,0
150,0
909,5
459,8
В 40.22
150,0
925,0
900,0
300,0
600,0
300,0
900,0
600,0
600,0
600,0
250,0
675,0
600,0
600,0
600,0
600,0
Конек вид справа
5500,0
6000,0
Г 40.23
Г 40.24
Г 40.25
Г 40.26
Г 40.27
Г 40.28
Г 40.29
Г 40.30
Г 40.31
Г 40.32
Б 40.5
Б 40.6
Б 40.7
Б 40.8
Б 40.9
Б 40.10
Б 40.11
Б 40.12
Б 40.13
Б 40.14-15
Б 40.16
Б 40.17
Б 40.18
Б 40.19
Б 40.20
Б 40.21
Конек вид сверху
6000,0
5500,0
А 40.2
А 40.4
А 40.1
А 40.3
5500,0
6000,0

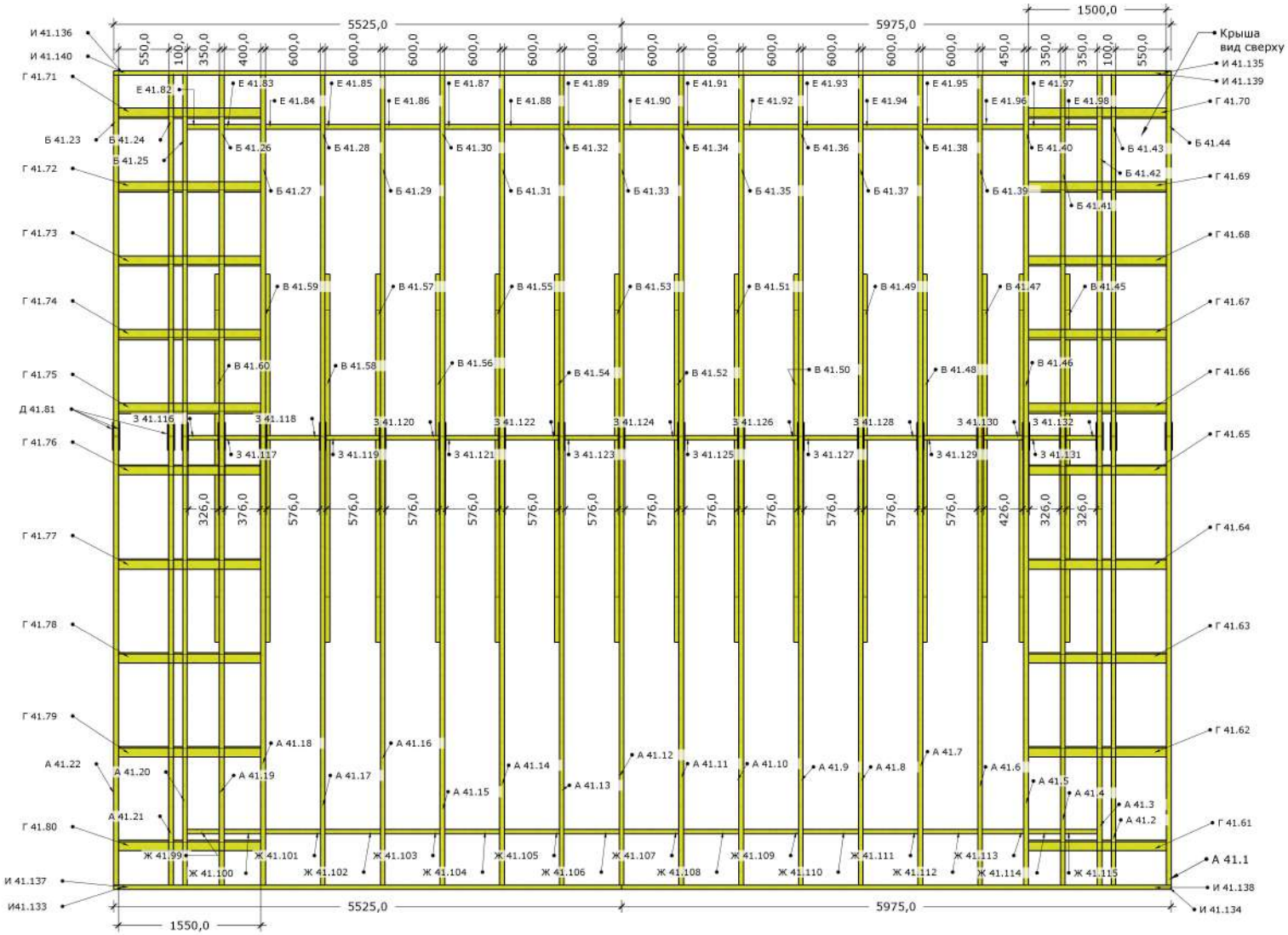
5525,0
5975,0
1500,0
Крыша
вид сверху
И 41.136
И 41.140
И 41.135
И 41.139
Г 41.71
Г 41.70
Б 41.23
Б 41.24
Б 41.25
Б 41.44
Г 41.72
Г 41.69
Г 41.73
Г 41.68
Г 41.74
Г 41.67
Г 41.75
Г 41.66
Д 41.81
Г 41.76
Г 41.65
Г 41.77
Г 41.64
Г 41.78
Г 41.63
Г 41.79
Г 41.62
А 41.22
Г 41.80
Г 41.61
А 41.1
И 41.137
И 41.138
И41.133
И 41.134
1550,0

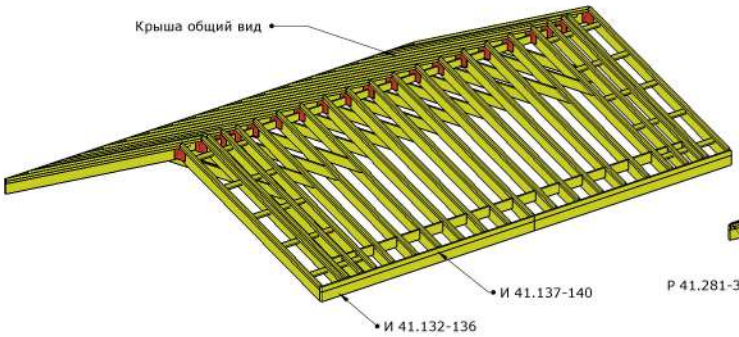
Крыша общий вид
И 41.137-140
И 41.132-136

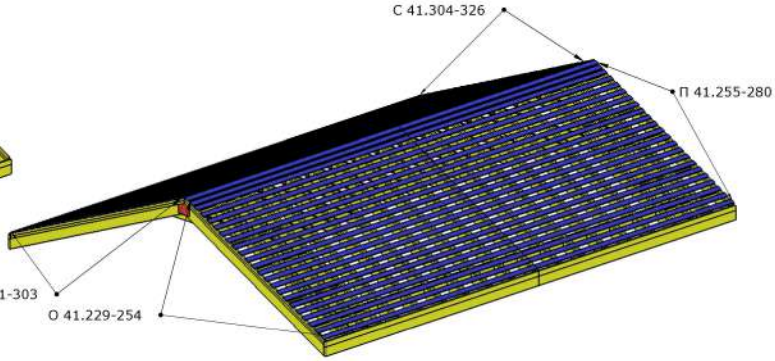
С 41.304-326
П 41.255-280
Р 41.281-303
О 41.229-254

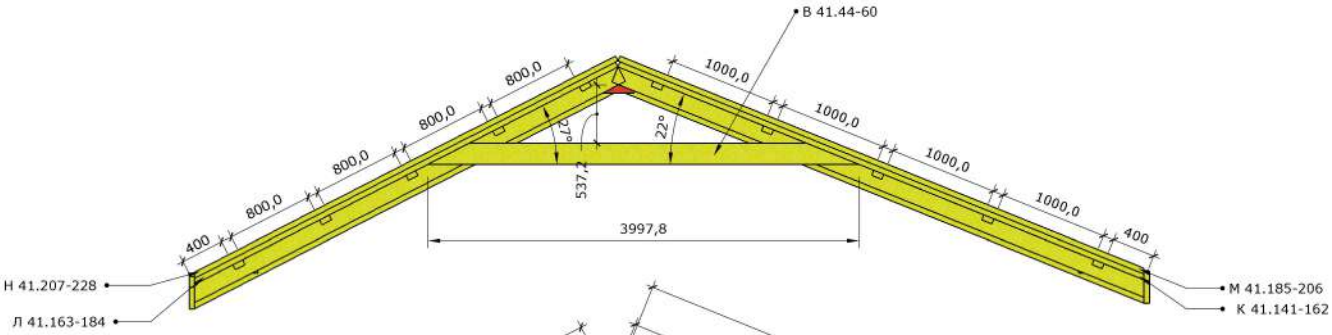
В 41.44-60
800,0
800,0
800,0
800,0
400
1000,0
1000,0
1000,0
1000,0
400
27°
22°
537,2
3997,8
Н 41.207-228
Л 41.163-184
М 41.185-206
К 41.141-162

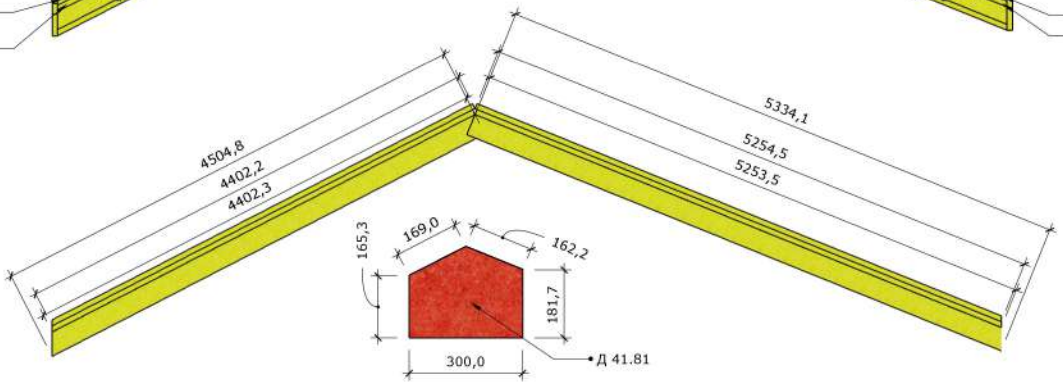
4504,8
4402,2
4402,3
5334,1
5254,5
5253,5
165,3
169,0
162,2
181,7
300,0
Д 41.81