Индекс листа

№ листа	ID листа	Имя макета
КР Проект		
	01	Титульный лист
Основание		
	02	Сетка осей
	03	1 Разрез
	04	Схема подготовки
	05	Схема свайного поля
	06	Визуализация Свайное поле
	07	Схема вводов коммуникаций
Фундамент		
	08	Общаяя схема фундамента
	09	Визуализация фундамент
	10	Фундамент опалубочный план
	11	Визуализация фундаментная лента
	12	Узел Ф 01-02
	13	Визуализация разрез фундамент
	14	Узел Ф 03-04а, расход стали
	15	Схема фундаментной плиты

Изм.	Кол.уч.	Лист	№Док.	Подп.	Дата				
						Индвидуальный жилой дом			
						г. Москва			
Разработал		Плотников С.Н.			02.09.2020	Проект фундамента дома из арболитовых блоков, со сборным перекрытием	Стадия	Лист	Листов
							РП	01	15
						Титульный лист	8-953-151-31-81 proekty_24@bk.ru		

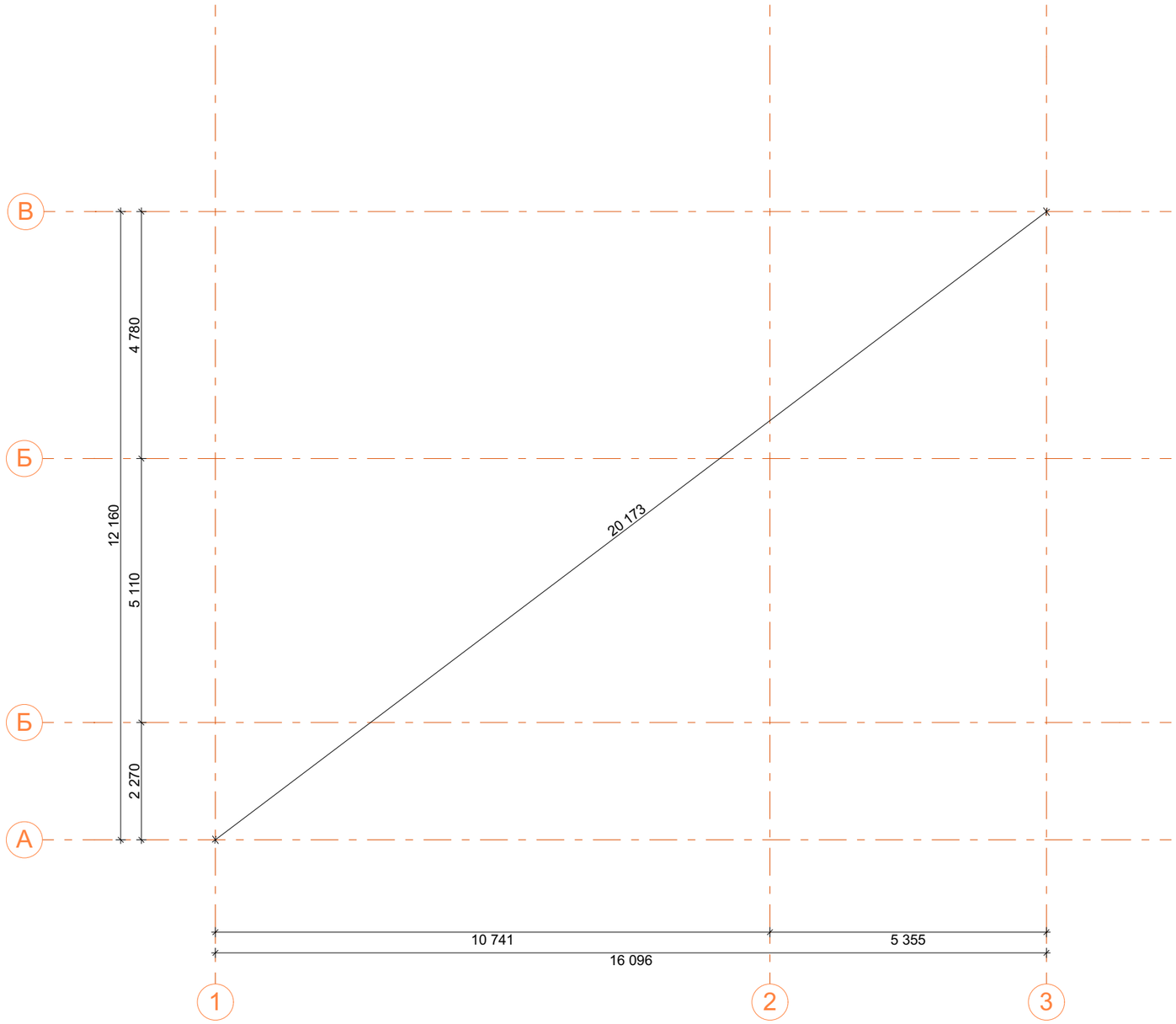

						Индвидуальный жилой дом			
						г. Москва			
Изм.	Кол.уч.	Лист	№Док.	Подп.	Дата				
Разработал		Плотников С.Н.			02.09.2020	Проект фундамента дома из арболитовых блоков, со сборным перекрытием	Стадия	Лист	Листов
							РП	02	15
						Сетка осей	8-953-151-31-81 proekty_24@bk.ru		

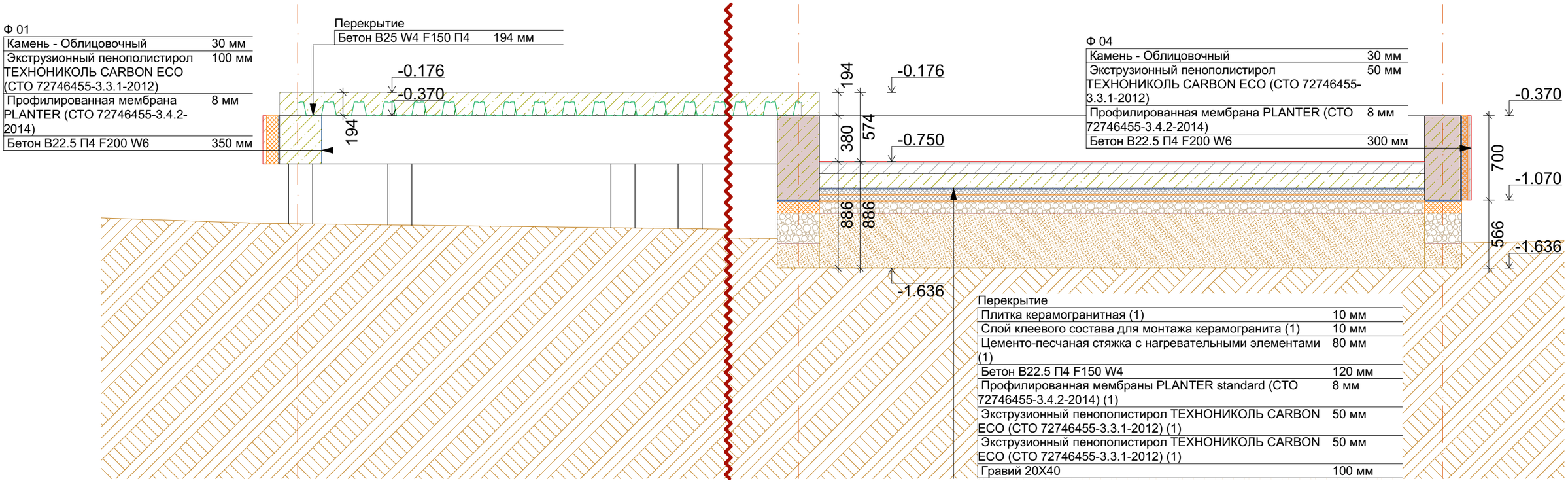

Изм.	Кол.уч.	Лист	№Док.	Подп.	Дата				
						Индвидуальный жилой дом			
						г. Москва			
Разработал		Плотников С.Н.			02.09.2020	Проект фундамента дома из арболитовых блоков, со сборным перекрытием	Стадия	Лист	Листов
							РП	03	15
						1 Разрез	8-953-151-31-81 proekty_24@bk.ru		

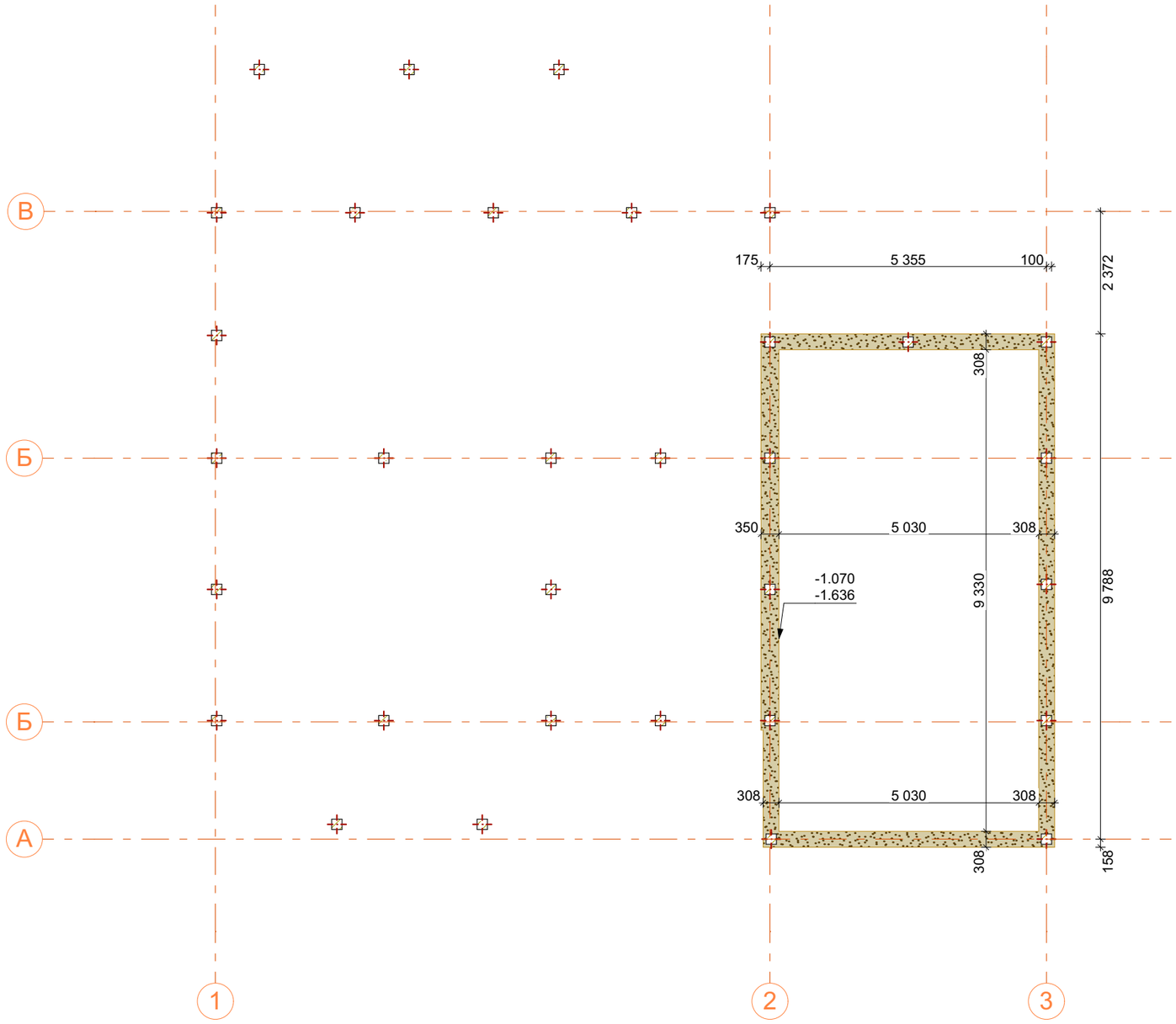

Объёмы подготовка					
Отметка Низа от Проектного Нуля	Имя	Толщина Слоя	Объем [м3]	Площадь [м2]	Количество
-1 636.0					
	Гравий 20Х40	250.0	2.39	9.54	1
			2.39 м³	9.54 м²	1
	Материал нетканый геотекстильный	4.0	0.08	19.08	2
			0.08 м³	19.08 м²	2
	Песок	200.0	1.91	9.54	1
			1.91 м³	9.54 м²	1
	Профилированная мембрана PLANTER (СТО 72746455-3.4.2-2014)	8.0	0.08	9.54	1
			0.08 м³	9.54 м²	1
	Экструзионный пенополистирол ТЕХНОПЛЕКС (СТО 72746455-3.3.1-2012) (1)	100.0	0.95	9.54	1
			0.95 м³	9.54 м²	1
			5.41 м³	57.24 м²	6

Подготовительные и сопутствующие работы

При производстве земельных и подготовительных работ руководствоватся СП 45.13300.2012
Дно котлована/траншей и края выстелить геотекстилем не ниже 150гр/м2
Призвести отсыпку песком фракции 1,6Х2,0 с послойным уплотнением
Поверх песка настелить геотекстиль не ниже 200гр/м2
Призвести отсыпку щебня фракции 20Х40 с послойным уплотнением
При необходимости заложить дренажную трубу с уклоном 5мм-10мм на 1м/п
Произвести отсыпку песка с послойным уплотнением.

ДЛЯ УПЛОТНЕНИЯ МАТЕРИАЛОВ ИСПОЛЬЗОВАТЬ ВИБРОПЛИТУ ИСХОДЯ ИЗ ФОРМУЛЫ 10 КГ ВИБРОПЛИТЫ НА 1СМ
УПЛОТНЯЕМЫХ МАТЕРИАЛОВ! Рекомендуемый вес виброплиты не менее 90кг.

Изм.	Кол.уч.	Лист	№Док.	Подп.	Дата
Разработал		Плотников С.Н.			02.09.2020

Индивидуальный жилой дом

г. Москва

Проект фундамента дома из арболитовых блоков, со сборным перекрытием

Стадия	Лист	Листов
РП	04	15

Схема подготовки

8-953-151-31-81
proekty_24@bk.ru

Объёмы Сваи					
Имя	Высота	Количество	Объем	Отметка Низа от Проектного Нуля	Отметка Верха от Проектного Нуля
Железобетон - Конструкционный (1)					
	3 000	32	3.84	-3 370.0	-370.0
	96 000 мм	32	3.84 м³		

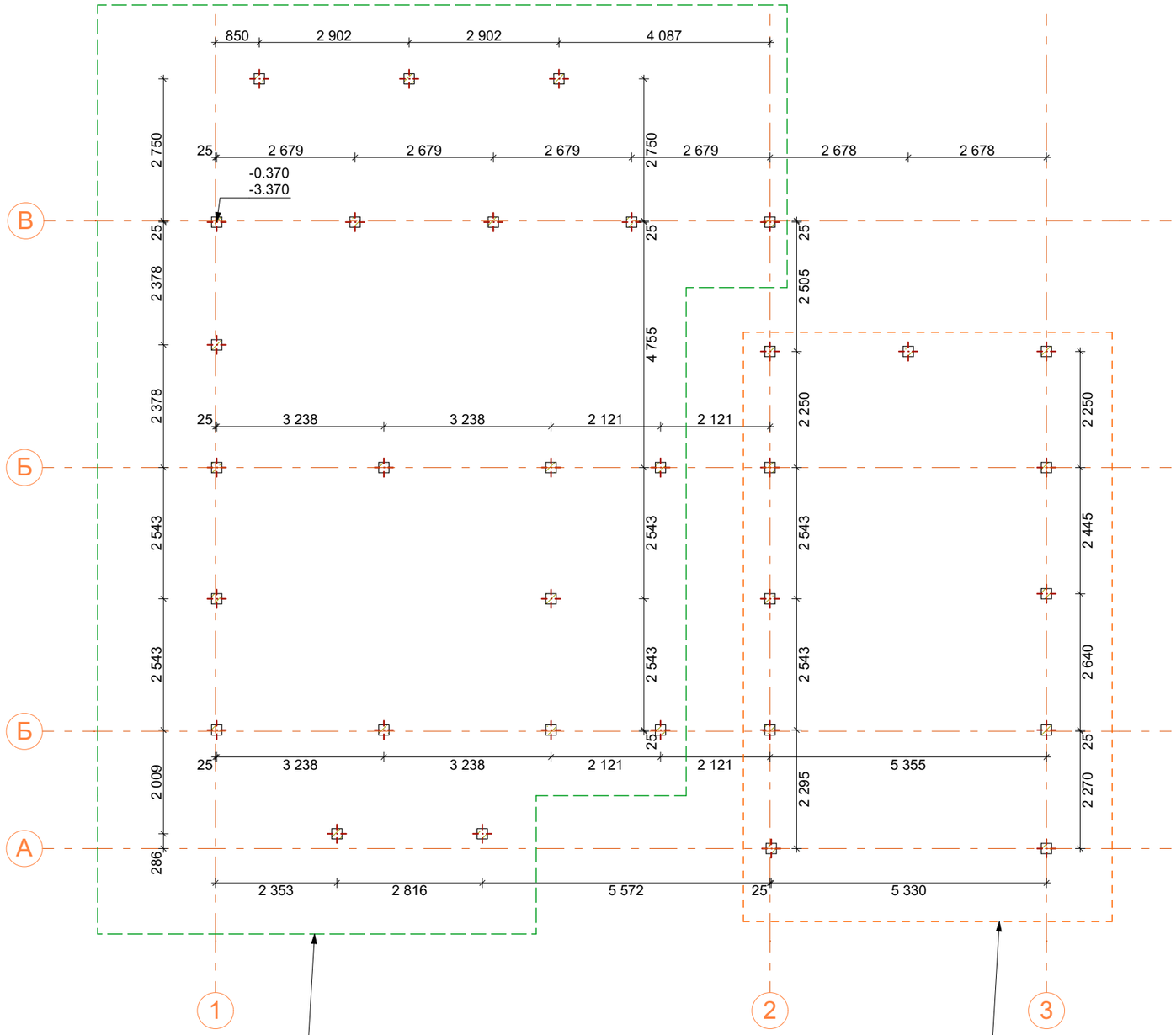

Демонтаж оголовка сваи -0.350мм от верха репера сваи

Демонтаж оголовка сваи -0.650мм от верха репера сваи

В пятне застройке, от самой высокой точки, отметка верха сваи +0.597 относительно существующего грунта, верх данной сваи определить как репер
Все последующие сваи забивать в отметку со сваей репером

Изм.	Кол.уч.	Лист	№Док.	Подп.	Дата	Индивидуальный жилой дом			
						г. Москва			
Разработал		Плотников С.Н.			02.09.2020	Проект фундамента дома из арболитовых блоков, со сборным перекрытием	Стадия	Лист	Листов
							РП	05	15
						Схема свайного поля	8-953-151-31-81 proekty_24@bk.ru		

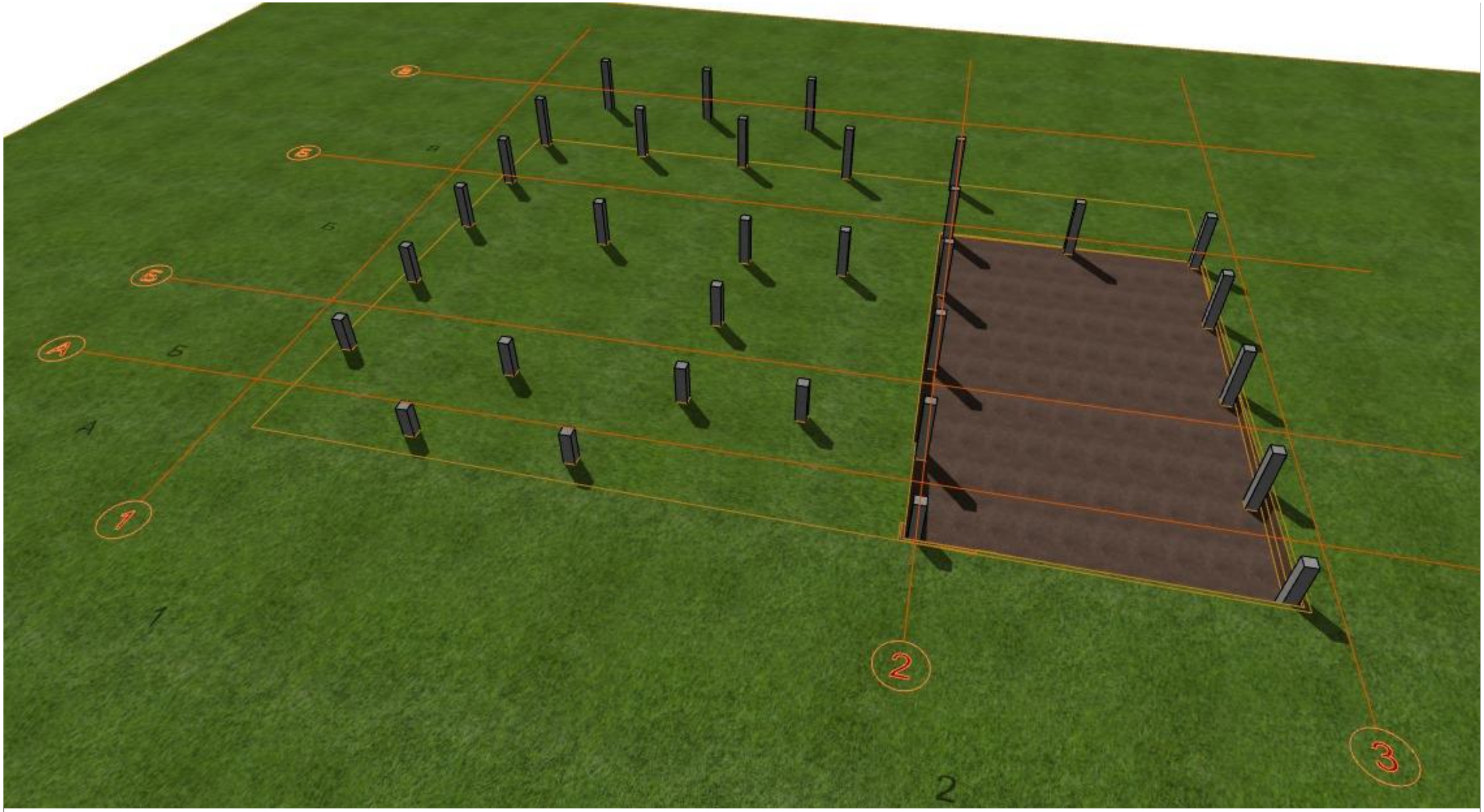

						Индвидуальный жилой дом		
						г. Москва		
Изм.	Кол.уч.	Лист	№Док.	Подп.	Дата			
Разработал		Плотников С.Н.			02.09.2020	Проект фундамента дома из арболитовых блоков, со сборным перекрытием	Стадия	Лист	Листов
							РП	06	15
						Визуализация Свайное поле	8-953-151-31-81 proekty_24@bk.ru		

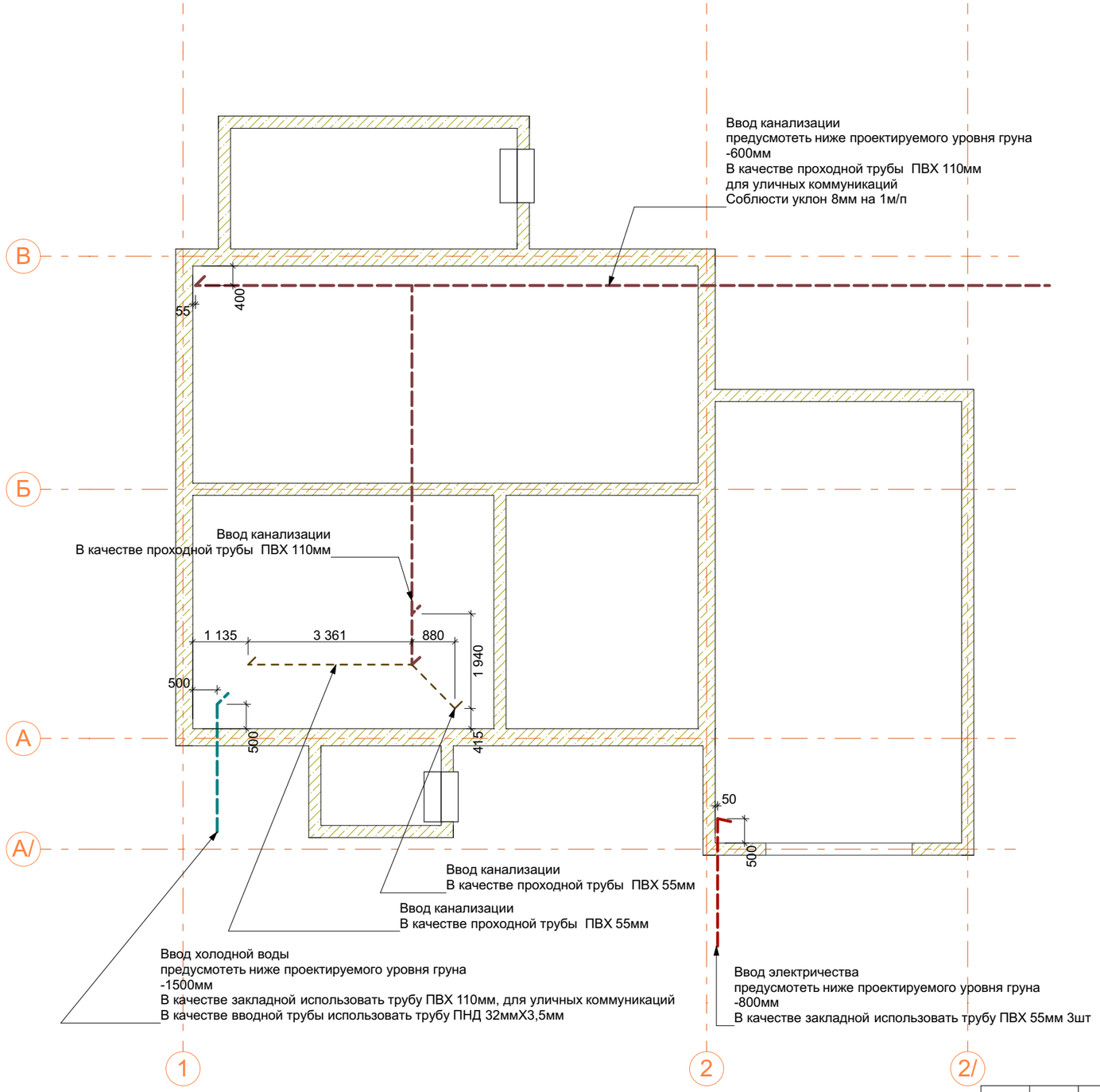

						Индвидуальный жилой дом		
						г. Москва		
Изм.	Кол.уч.	Лист	№Док.	Подп.	Дата			
Разработал		Плотников С.Н.			02.09.2020	Проект фундамента дома из арболитовых блоков, со сборным перекрытием	Стадия	Лист	Листов
							РП	07	15
						Схема вводов коммуникаций	8-953-151-31-81 proekty_24@bk.ru		

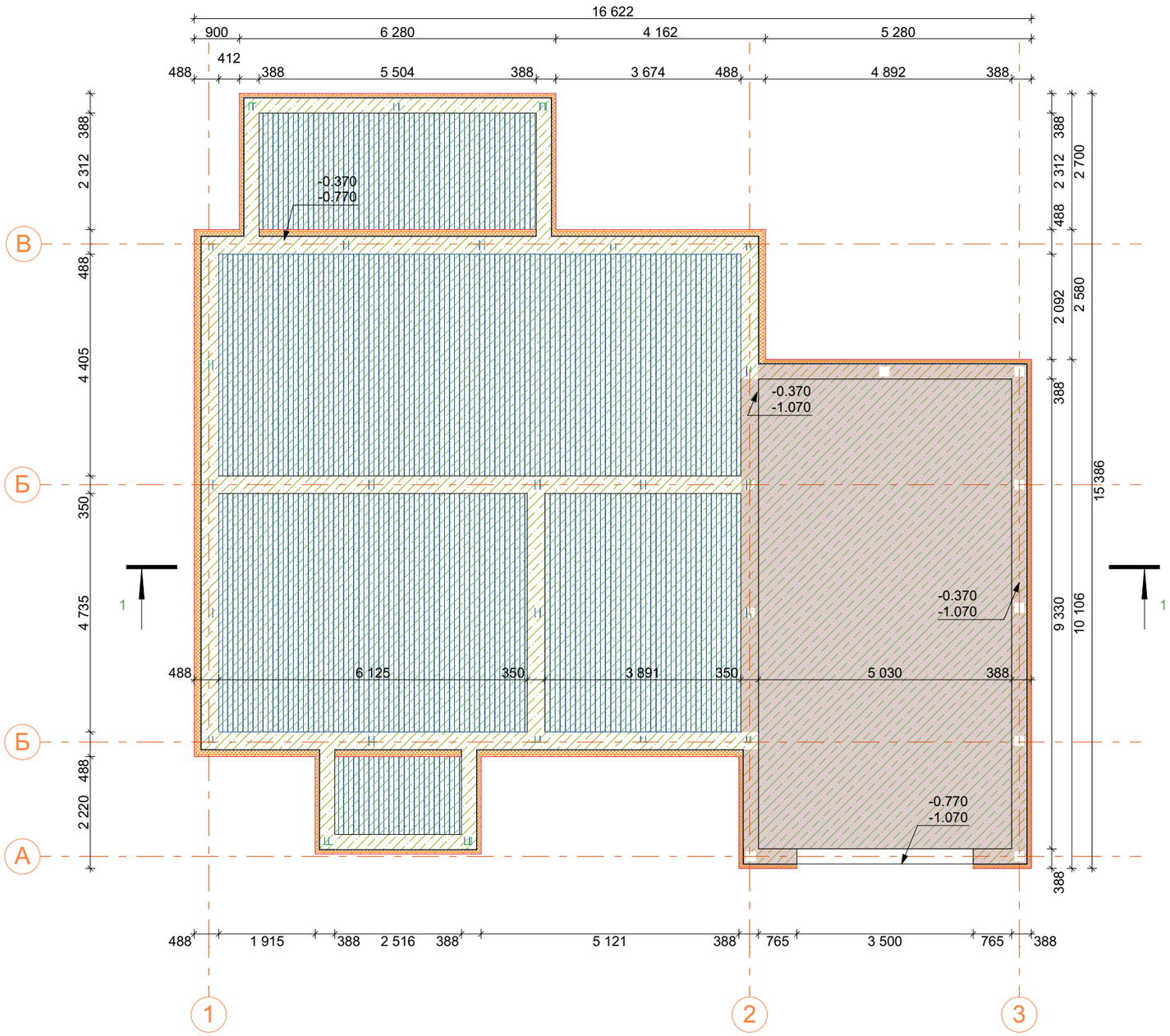

						Индвидуальный жилой дом			
						г. Москва			
Изм.	Кол.уч.	Лист	№Док.	Подп.	Дата				
Разработал		Плотников С.Н.			02.09.2020	Проект фундамента дома из арболитовых блоков, со сборным перекрытием	Стадия	Лист	Листов
							РП	08	15
						Общаяя схема фундамента	8-953-151-31-81 proekty_24@bk.ru		

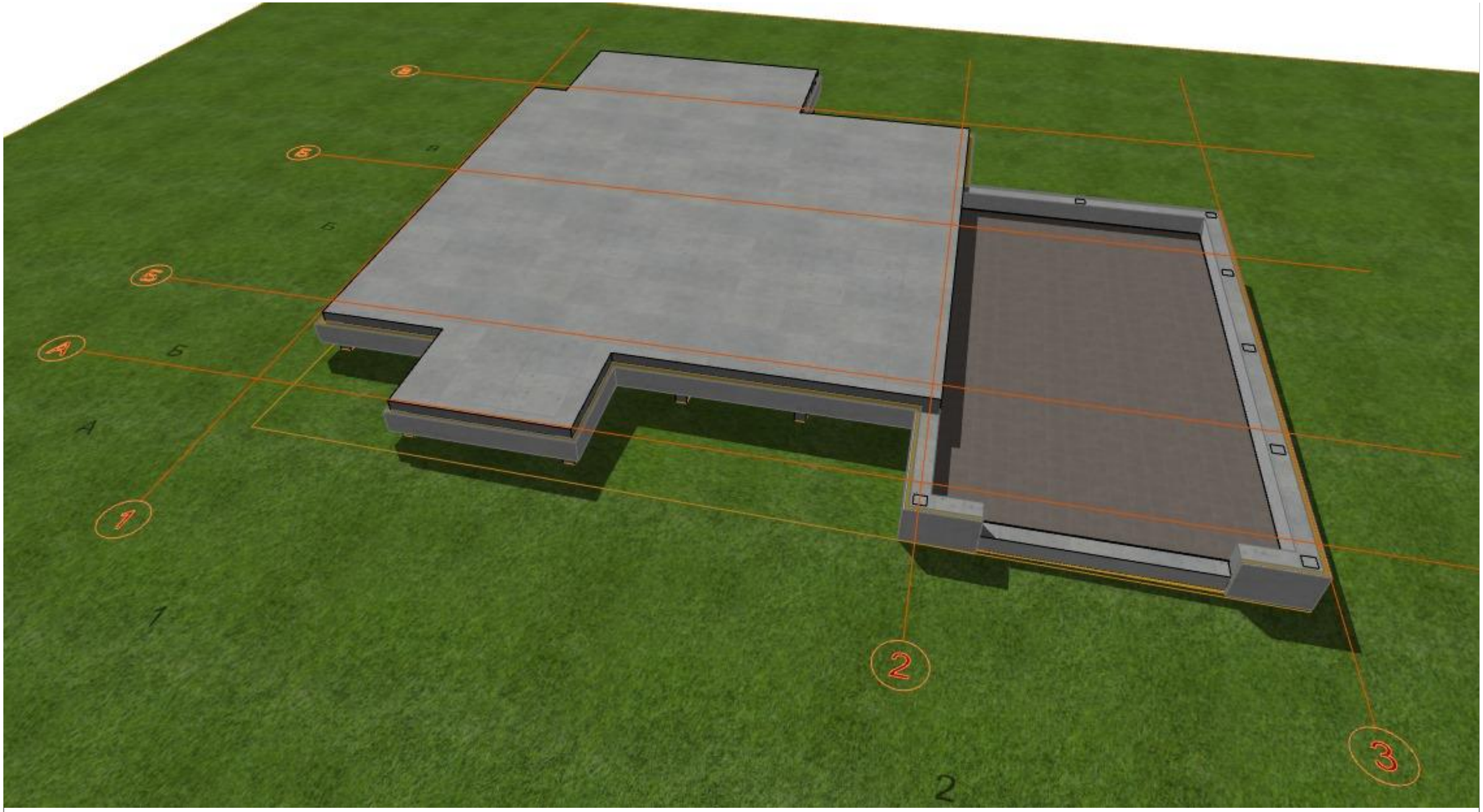

						Индвидуальный жилой дом			
						г. Москва			
Изм.	Кол.уч.	Лист	№Док.	Подп.	Дата				
Разработал		Плотников С.Н.			02.09.2020	Проект фундамента дома из арболитовых блоков, со сборным перекрытием	Стадия	Лист	Листов
							РП	09	15
						Визуализация фундамент	8-953-151-31-81 proekty_24@bk.ru		

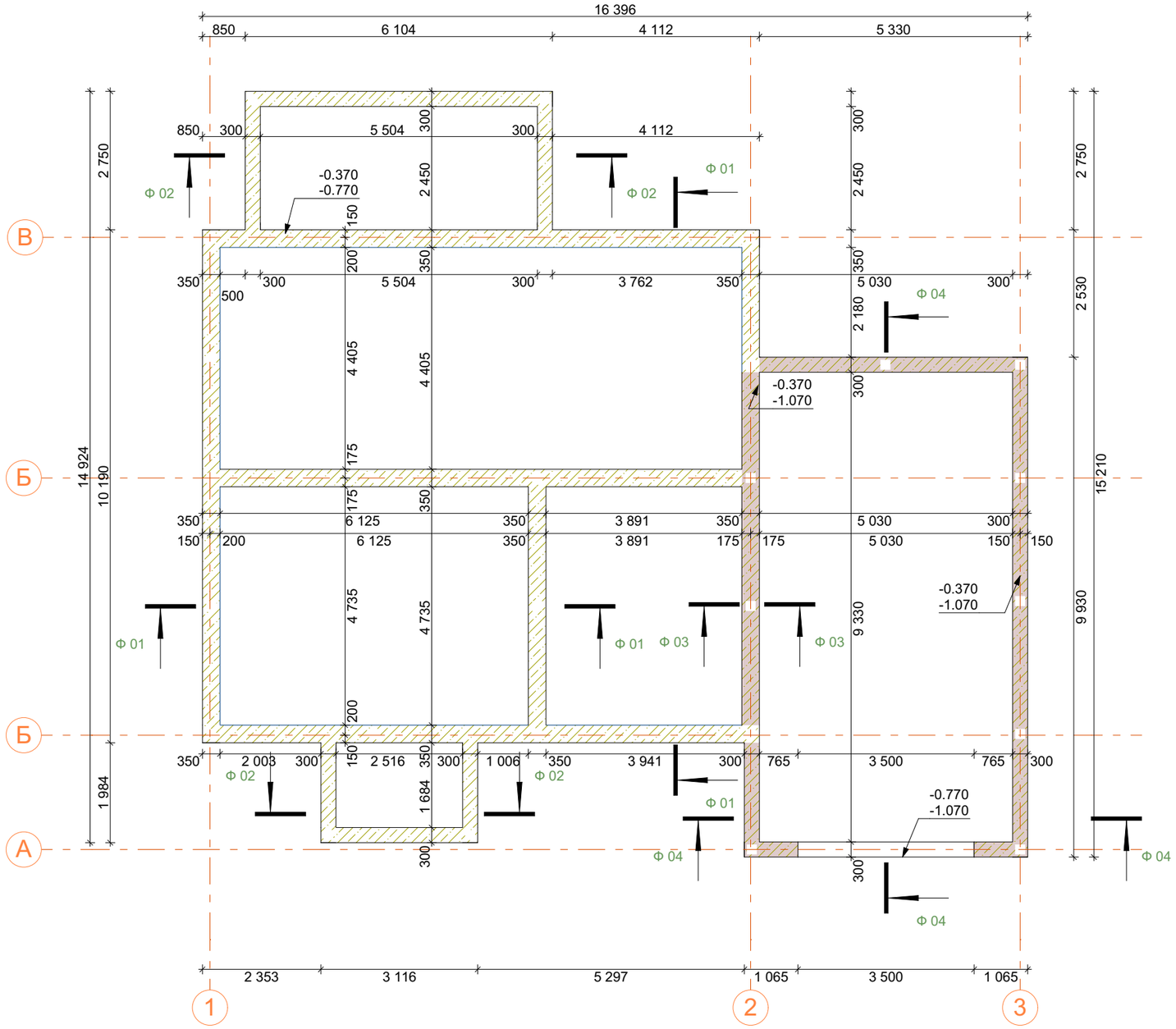

ID Элемента	Имя	Длина по Центру	Компонент		Отметка от Проектного Нуля
			Объем [м3]	Площадь [м2]	
Ф 01					
	Бетон В22.5 П4 F200 W6	49 229.0	6.56	19.50	-770
		49 229.0 мм	6.56 м³	19.50 м²	
	Камень - Облицовочный	34 128.0	0.41	13.50	-770
		34 128.0 мм	0.41 м³	13.50 м²	
	Профилированная мембрана PLANTER (СТО 72746455-3.4.2-2014)	34 128.0	0.10	13.35	-770
		34 128.0 мм	0.10 м³	13.35 м²	
	Экструзионный пенополистирол ТЕХНОНИКОЛЬ CARBON ECO (СТО 72746455-3.3.1-2012)	34 128.0	1.35	13.46	-770
		34 128.0 мм	1.35 м³	13.46 м²	
Ф 02					
	Бетон В22.5 П4 F200 W6	17 288.0	2.00	6.99	-770
		17 288.0 мм	2.00 м³	6.99 м²	
	Камень - Облицовочный	17 288.0	0.22	7.48	-770
		17 288.0 мм	0.22 м³	7.48 м²	
	Профилированная мембрана PLANTER (СТО 72746455-3.4.2-2014)	17 288.0	0.07	7.48	-770
		17 288.0 мм	0.07 м³	7.48 м²	
	Экструзионный пенополистирол ТЕХНОНИКОЛЬ CARBON ECO (СТО 72746455-3.3.1-2012)	17 288.0	0.36	7.40	-770
		17 288.0 мм	0.36 м³	7.40 м²	
Ф 03					
	Бетон В22.5 П4 F200 W6	7 010.0	1.75	5.25	-1 070
		7 010.0 мм	1.75 м³	5.25 м²	
Ф 04					
	Бетон В22.5 П4 F200 W6	19 236.0	3.76	13.18	-1 070
		19 236.0 мм	3.76 м³	13.18 м²	
	Камень - Облицовочный	19 236.0	0.41	14.11	-1 070
		19 236.0 мм	0.41 м³	14.11 м²	
	Профилированная мембрана PLANTER (СТО 72746455-3.4.2-2014)	19 236.0	0.12	13.92	-1 070
		19 236.0 мм	0.12 м³	13.92 м²	
	Экструзионный пенополистирол ТЕХНОНИКОЛЬ CARBON ECO (СТО 72746455-3.3.1-2012)	19 236.0	0.70	13.97	-1 070
		19 236.0 мм	0.70 м³	13.97 м²	
Ф 04а					
	Бетон В22.5 П4 F200 W6	3 500.0	0.32	1.05	-1 070
		3 500.0 мм	0.32 м³	1.05 м²	
		308 219.0 мм	18.13 м³	150.64 м²	

Изм.	Кол.уч.	Лист	№Док.	Подп.	Дата
Разработал		Плотников С.Н.			02.09.2020

Индивидуальный жилой дом

г. Москва

Проект фундамента дома из арболитовых блоков, со сборным перекрытием

Стадия	Лист	Листов
РП	10	15

Фундамент опалубочный план

8-953-151-31-81
proekty_24@bk.ru

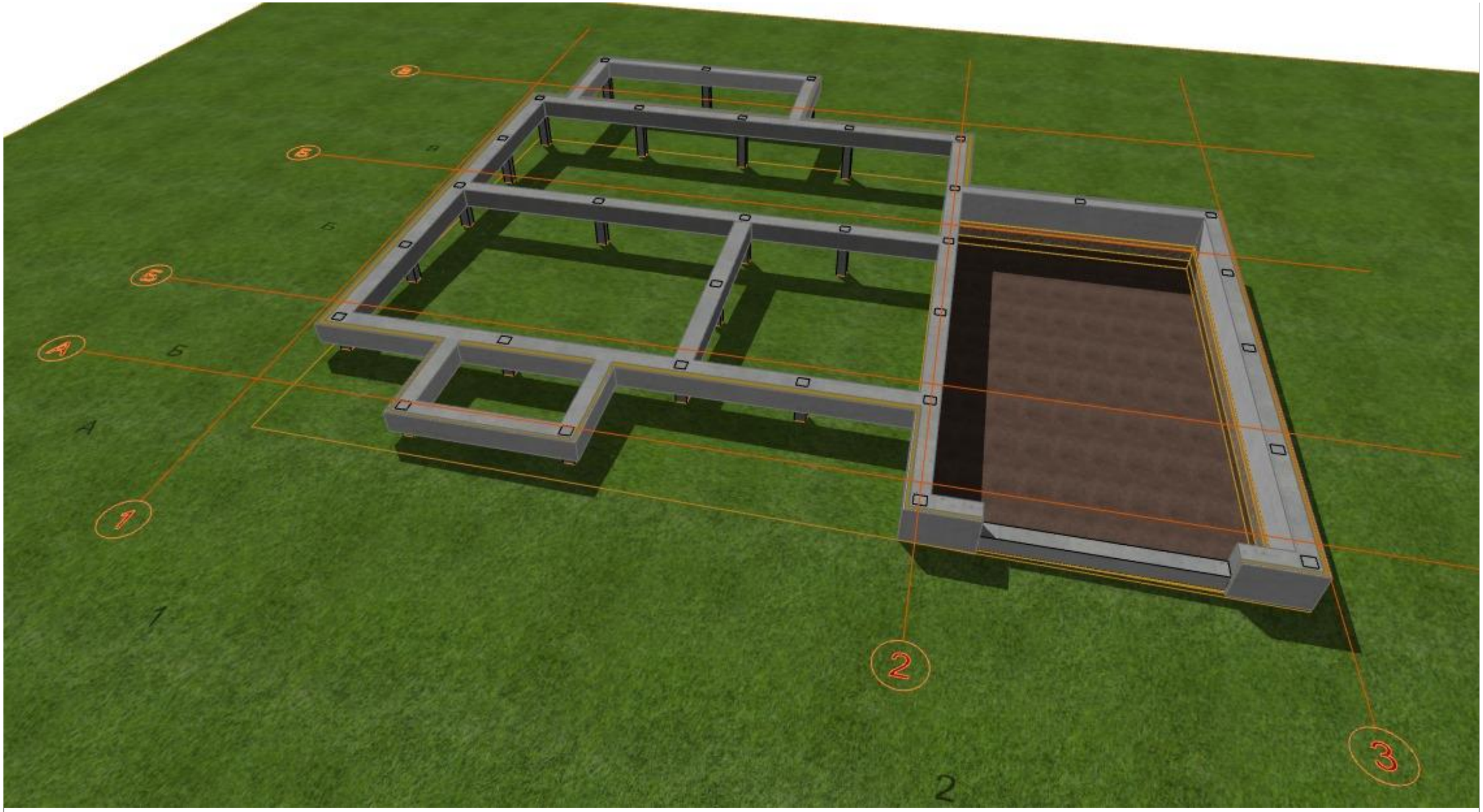

						Индвидуальный жилой дом			
						г. Москва			
Изм.	Кол.уч.	Лист	№Док.	Подп.	Дата				
Разработал		Плотников С.Н.			02.09.2020	Проект фундамента дома из арболитовых блоков, со сборным перекрытием	Стадия	Лист	Листов
							РП	11	15
						Визуализация фундаментная лента	8-953-151-31-81 proekty_24@bk.ru		

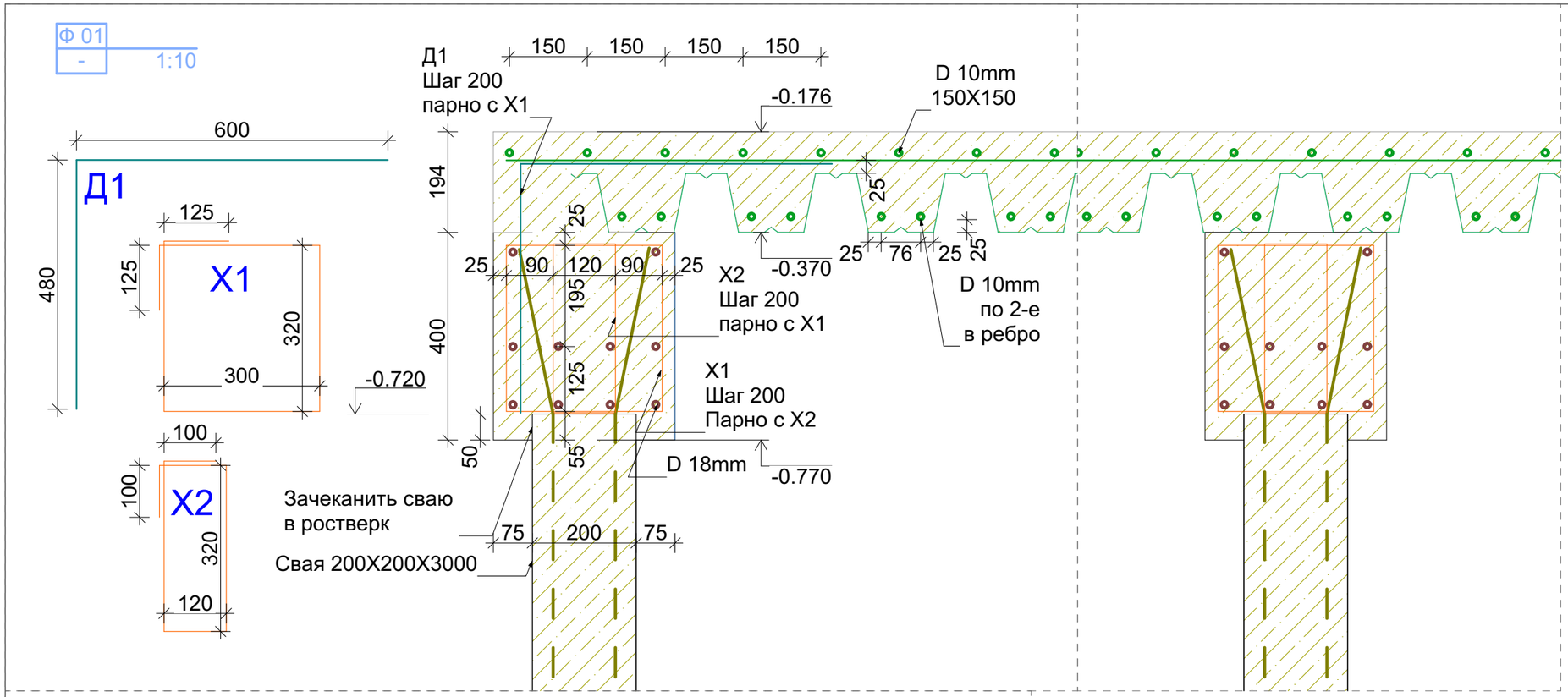

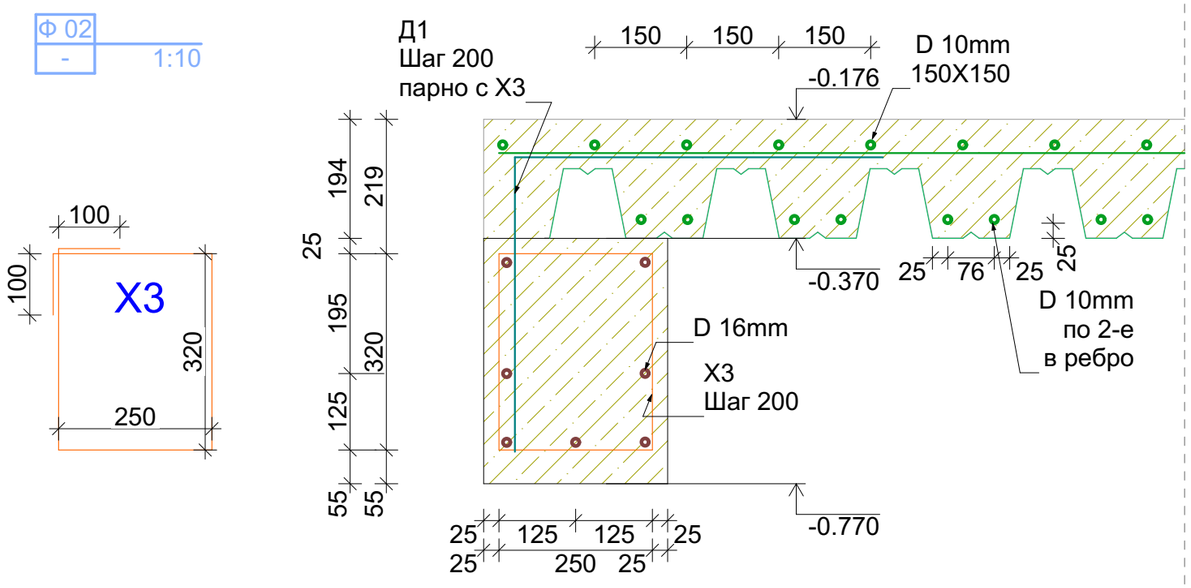

						Индвидуальный жилой дом		
						г. Москва		
Изм.	Кол.уч.	Лист	№Док.	Подп.	Дата			
Разработал		Плотников С.Н.			02.09.2020	Проект фундамента дома из арболитовых блоков, со сборным перекрытием	Стадия	Лист	Листов
							РП	12	15
						Узел Ф 01-02	8-953-151-31-81 proekty_24@bk.ru		

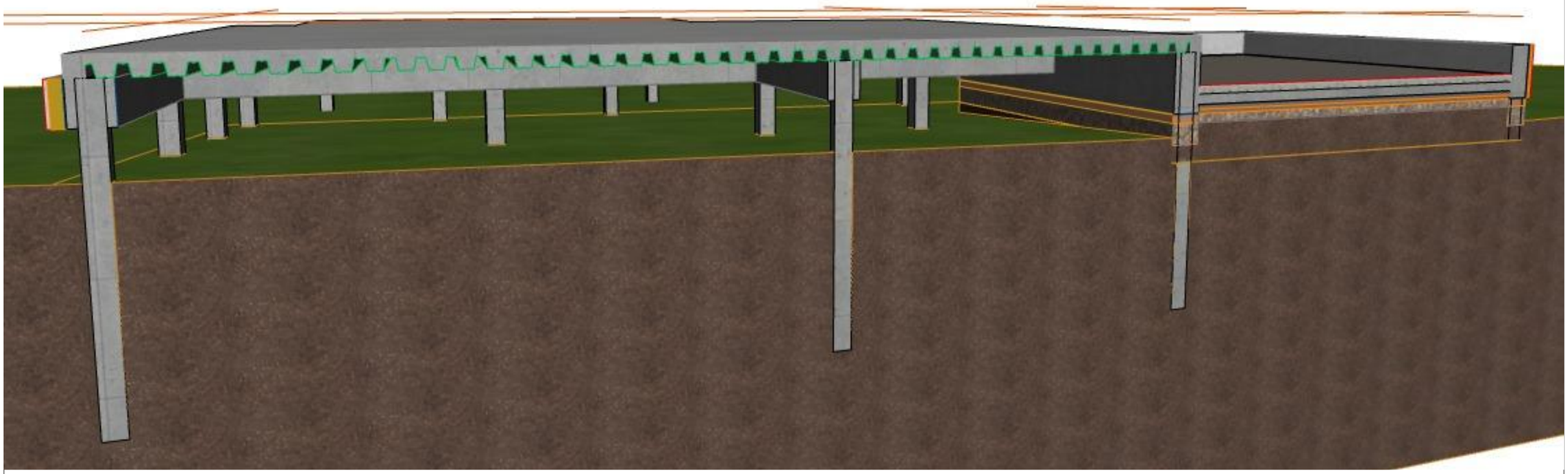

						Индвидуальный жилой дом		
						г. Москва		
Изм.	Кол.уч.	Лист	№Док.	Подп.	Дата			
Разработал		Плотников С.Н.			02.09.2020	Проект фундамента дома из арболитовых блоков, со сборным перекрытием	Стадия	Лист	Листов
							РП	13	15
						Визуализация разрез фундамент	8-953-151-31-81 proekty_24@bk.ru		

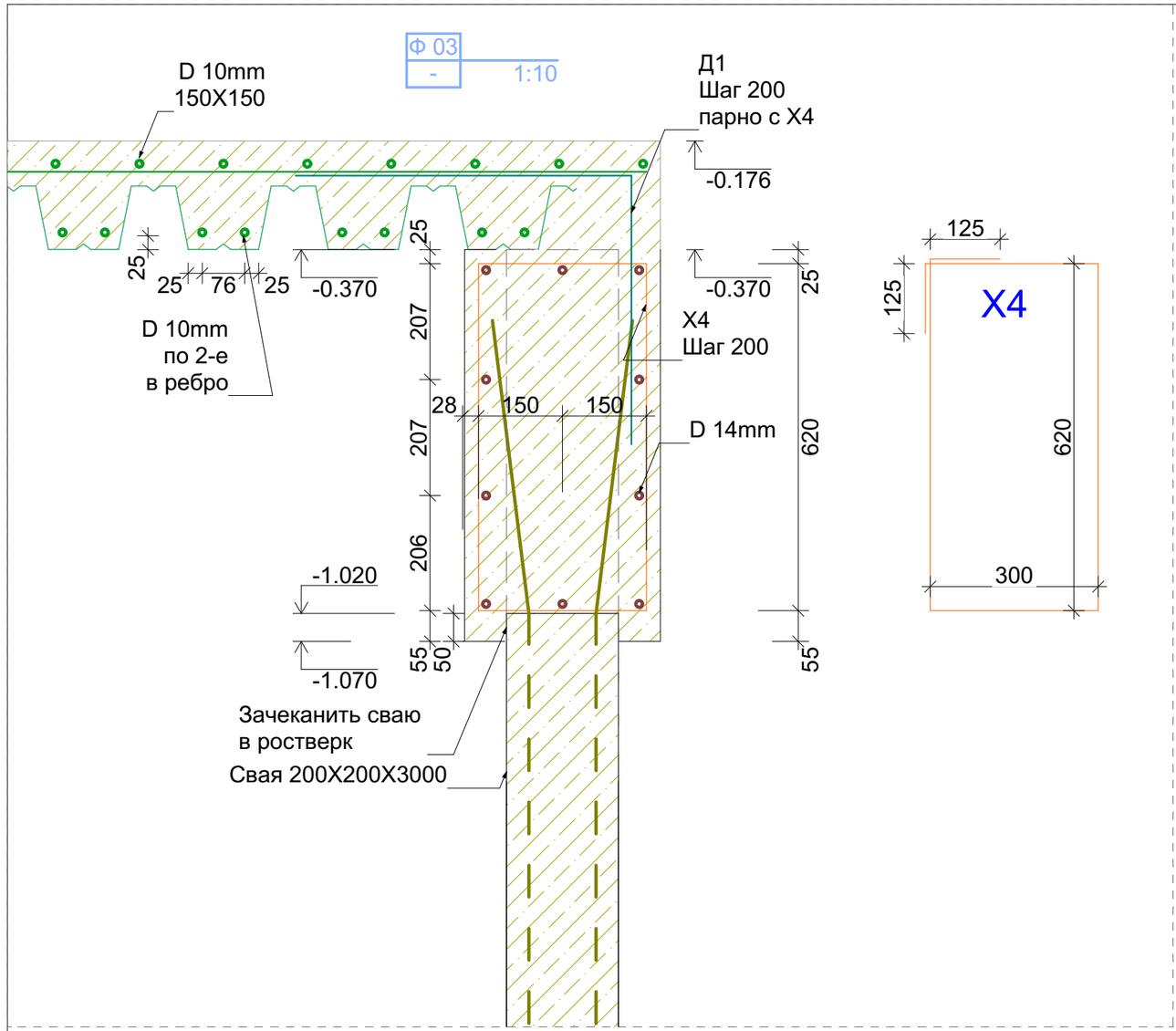

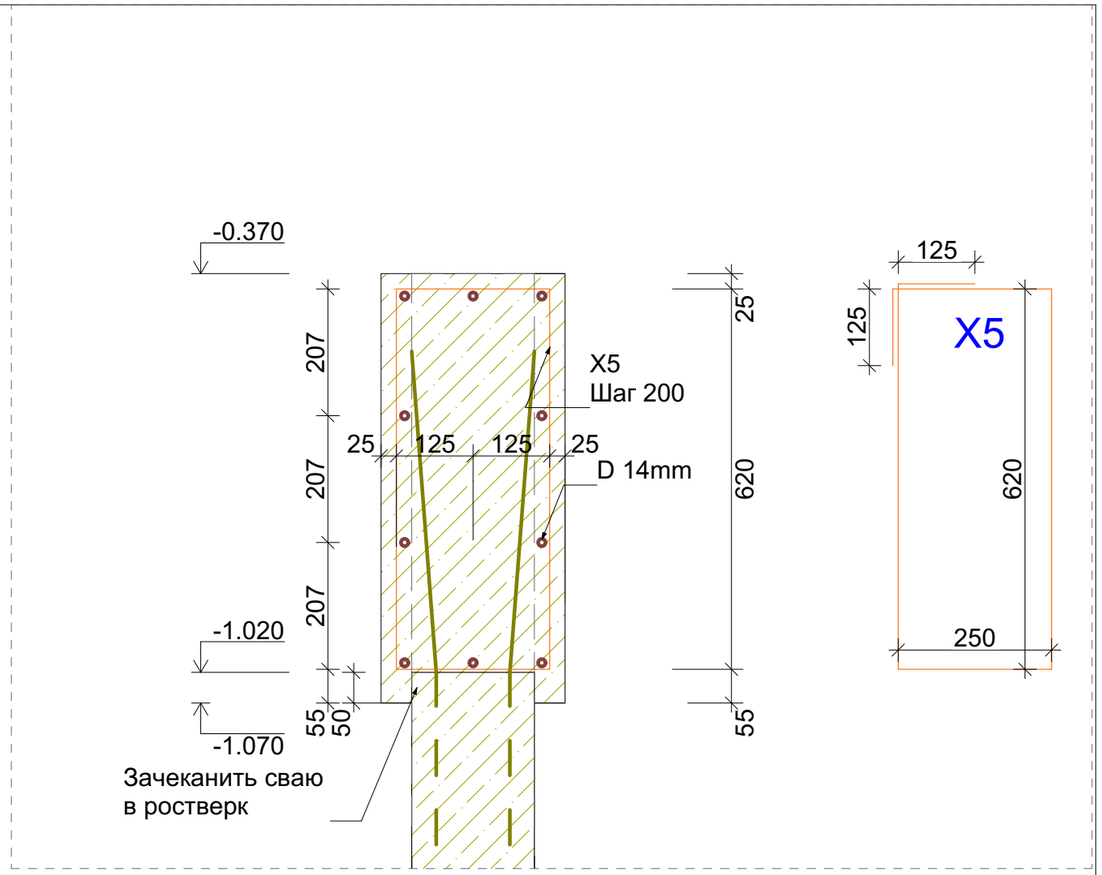

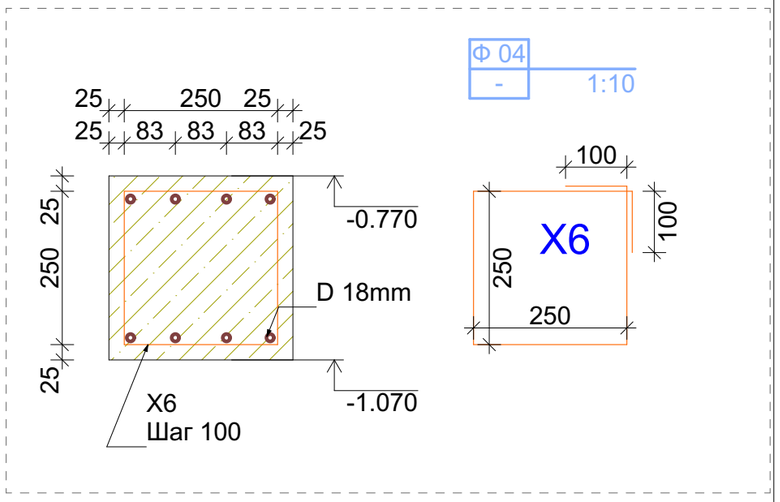

№ позиции	Тип детали	№ детали	L1	L2	L3	L4	L5	L =	Диаметр	Масса	Количество	Масса =	Комментарий
1	X	1	300	320	300	320	250	1490	8	0,395	250	147,14	Лента фундаментная
2	X	2	120	320	120	320	200	1080	8	0,395	250	106,65	Лента фундаментная
3	X	3	250	320	250	320	200	1340	8	0,395	90	47,64	Лента фундаментная
4	X	4	925	300	925	300	250	2700	10	0,657	35	62,09	Лента фундаментная
5	X	5	925	250	925	250	250	2600	10	0,657	50	85,41	Лента фундаментная
6	X	6	250	250	250	250	200	1200	8	0,395	70	33,18	Лента фундаментная
7	Д	1	600	480				1080	12	0,888	300	287,71	Лента фундаментная
8	О	1	50000					50000	18	2	10	1000,00	Лента фундаментная
9	О	2	17500					17500	16	1,58	7	193,55	Лента фундаментная
10	О	3	27000					27000	14	1,2	10	324,00	Лента фундаментная
11	О	4	7000					7000	18	2	8	112,00	Лента фундаментная
12	О	5	3000000					3000000	10	0,657	1	1971,00	Плита фундаментная
												4370,36	

Итого	**D8mm**	**334,60**
	D10mm	**2118,50**
	D14mm	**324,00**
	D18mm	**1112,00**
	D12mm	**287,71**
	D16mm	**193,55**
		4370,36

Изм.	Кол.уч.	Лист	№Док.	Подп.	Дата				
						Индивидуальный жилой дом			
						г. Москва			
Разработал		Плотников С.Н.			02.09.2020	Проект фундамента дома из арболитовых блоков, со сборным перекрытием	Стадия	Лист	Листов
							РП	14	15
						Узел Ф 03-04а, расход стали	8-953-151-31-81 proekty_24@bk.ru		

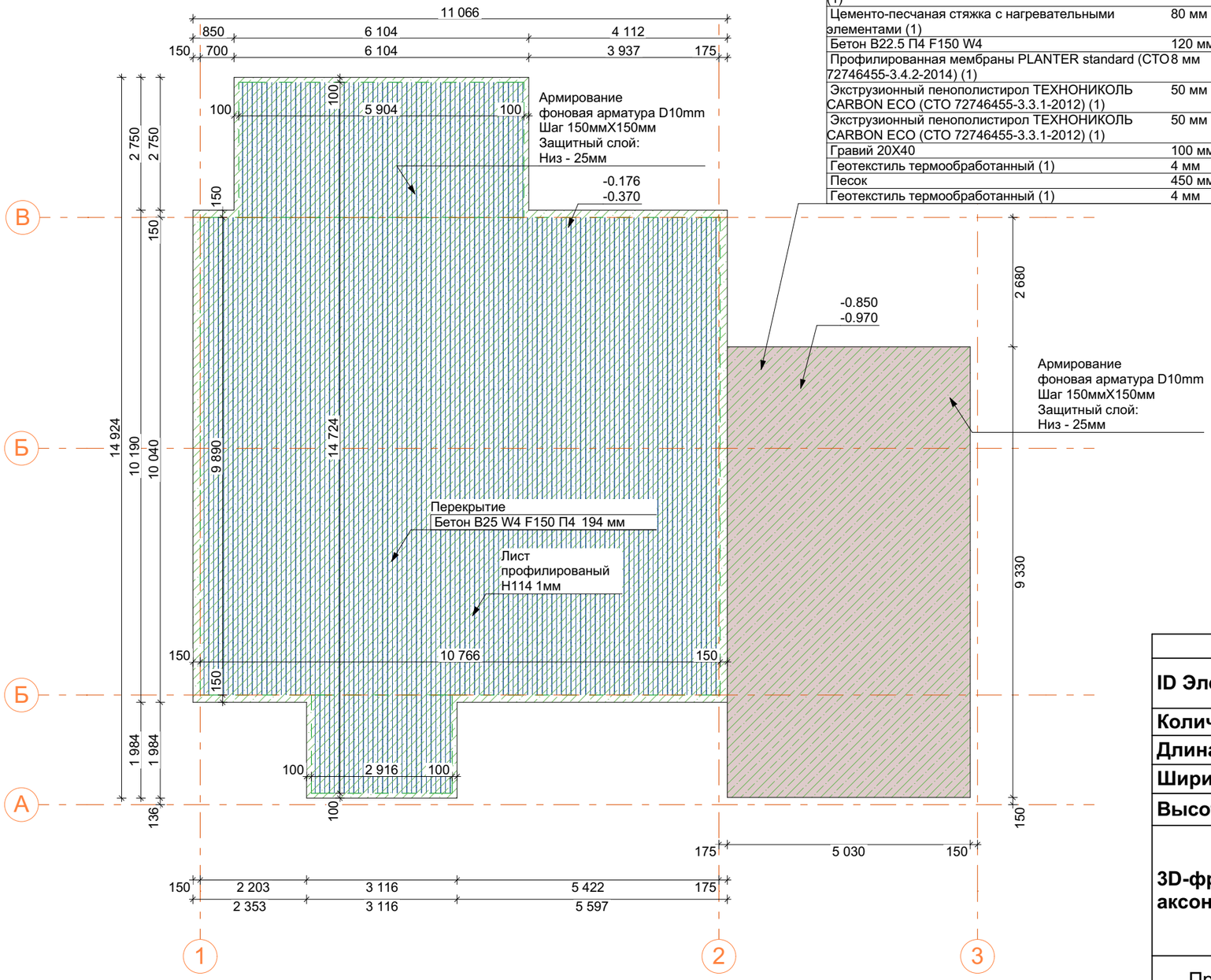

Перекрытие

Плитка керамогранитная (1)	10 мм
Слой клеевого состава для монтажа керамогранита (1)	10 мм
Цементо-песчаная стяжка с нагревательными элементами (1)	80 мм
Бетон B22.5 П4 F150 W4	120 мм
Профилированная мембраны PLANTER standard (СТО 72746455-3.4.2-2014) (1)	8 мм
Экструзионный пенополистирол ТЕХНОНИКОЛЬ CARBON ECO (СТО 72746455-3.3.1-2012) (1)	50 мм
Экструзионный пенополистирол ТЕХНОНИКОЛЬ CARBON ECO (СТО 72746455-3.3.1-2012) (1)	50 мм
Гравий 20X40	100 мм
Геотекстиль термообработанный (1)	4 мм
Песок	450 мм
Геотекстиль термообработанный (1)	4 мм

Объёмы фундаментная плита

Отметка Верха от Проектного Нуля	Имя	Толщина Слоя	Объем [м3]	Площадь [м2]
-750.0				
	Бетон B22.5 П4 F150 W4	120.0	5.63	46.93
			5.63 м³	46.93 м²
	Геотекстиль термообработанный (1)	4.0	0.38	93.86
			0.38 м³	93.86 м²
	Гравий 20X40	100.0	4.69	46.93
			4.69 м³	46.93 м²
	Песок	450.0	21.12	46.93
			21.12 м³	46.93 м²
	Плитка керамогранитная (1)	10.0	0.47	46.93
			0.47 м³	46.93 м²
	Профилированная мембраны PLANTER standard (СТО 72746455-3.4.2-2014) (1)	8.0	0.38	46.93
			0.38 м³	46.93 м²
	Слой клеевого состава для монтажа керамогранита (1)	10.0	0.47	46.93
			0.47 м³	46.93 м²
	Цементо-песчаная стяжка с нагревательными элементами (1)	80.0	3.75	46.93
			3.75 м³	46.93 м²
	Экструзионный пенополистирол ТЕХНОНИКОЛЬ CARBON ECO (СТО 72746455-3.3.1-2012) (1)	50.0	4.70	93.86
			4.70 м³	93.86 м²
-176.0				
	Бетон B25 W4 F150 П4	194.0	20.21	135.73
			20.21 м³	135.73 м²
			61.80 м³	651.96 м²

ИКЭ-05 Объёмы профлиста

ID Элемента	Лист профилированый H114 1мм	Лист профилированый H114 1мм	Лист профилированый H114 1мм	
Количество	1	1	1	
Длина (A)	2 034	2 800	9 890	
Ширина (B)	2 916	5 904	10 766	
Высота (размер Z)	114	114	114	
3D-фронтальная аксонометрия				
Предпросмотр Поперечного 2D-сечения				
Площадь	5.93	16.53	106.48	128.94 м²

Изм.	Кол.уч.	Лист	№Док.	Подп.	Дата				
						Индвидуальный жилой дом			
						г. Москва			
Разработал		Плотников С.Н.			02.09.2020	Проект фундамента дома из арболитовых блоков, со сборным перекрытием	Стадия	Лист	Листов
							РП	15	15
						Схема фундаментной плиты	8-953-151-31-81 proekty_24@bk.ru		