г. Санкт-Петербург

РАБОЧИЙ ПРОЕКТ

РАЗДЕЛ АРХИТЕКТУРНО-СТРОИТЕЛЬНЫЕ РЕШЕНИЯ

Шифр АМТ-1973-2020-АС

Заказчик:

Исполнитель: Тевлюков Е.В.

Объект: Индивидуальный жилой дом

Адрес:

2020 г.

Общие сведения

1. Рабочие чертежи раздела КР разработаны на основании принятого общего объемно-планировочного решения объекта в увязке с техническими условиями на проектирование и требованиями Заказчика.
2. Уровень ответственности здания - нормальный.
3. Степень огнестойкости здания - III.
4. Класс конструктивной пожарной опасности здания - С01.
5. Класс функциональной пожарной опасности здания - Ф1.4.
6. Класс пожарной опасности строительных конструкций - К0.
7. Расчетный срок службы здания до капремонта - не менее 50 лет.
8. За отметку -0,000 принята отметка чистого пола.
9. Перед началом строительно-монтажных работ дом должен быть привязан к конкретной местности путем привязки к границам участка и рельефу участка.
10. Наружные поверхности фундамента выполнить с гидроизоляцией и теплоизоляцией.
11. Вдоль наружных стен выполнить жесткую отмостку с облицовкой из фигурных элементов мощения.
12. При устройстве фундамента выполнить ливневую канализацию для отведения дождевых вод.
13. Кладку наружных стен выполнить из газобетонных блоков D400 толщиной 400 мм.
14. Кладку внутренних несущих стен выполнить из газобетонных блоков D500 толщиной 300 мм.
15. Перегородки первого и мансардного этажей выполнить из газобетонных перенородочных блоков D500 толщиной 100/150/200 мм. Для соединения с наружными стенами использовать пластинчатые или стержневые крепежи.
16. Для внутреннего оштукатуривания использовать известково-цементные или полимерцементные и гипсовые штукатурно-шпатлевочные смеси. Для влажных помещений использовать штукатурки и шпатлевки с низкой паропроницаемостью.
17. Устройство вентканалов см. раздел ОВ.
18. По фундаментной плите выполнить устройство труб теплого пола. Подробнее см. раздел ОВ.
20. Перекрытие первого этажа - монолитное.
21. Перекрытие мансардного этажа - по деревянным двутавровым балкам с утеплением.
22. В окне помещения котельной предусмотреть открывание створки для обеспечения вентиляции. Также оборудовать окно котельной сеткой для защиты от разброса стекла при аварийном происшествии.
23. Отделка наружных стен - штукатурный фасад комбинированный с планкеном.
24. Отделка цоколя здания - мелкоштучные цементные плитки, весом не более 35 кг/м2.
25. Окна из ПВХ-профиля с двойным стеклопакетом с теплоотражающим покрытием.
26. Проект разработан для производства работ в летнее время.
27. Все материалы и изделия, используемые для производства строительно-монтажных работ должны быть сертифицированы на предмет гигиенической и пожарной безопасности.
30. Настоящий комплект чертежей разработан применительно к следующим условиям строительства:
    - расчетная зимняя температура наиболее холодной пятидневки - 25°С
    - нормативное давление ветра для I ветрового района 0,32 кПа (32 кг/м^2)
    - расчетный вес снегового покрова для IIIрайона 1,8 кПа (180 кг/м^2)
31. В основу разработки проекта и расчета конструкций приняты следующие нормативные документы:
    - СП 63.13330.2012 "Бетонные и железобетонные конструкции. Основные положения";
    - СП 20.13330.2011 "Нагрузки и воздействия";
    - СП 70.13330.2012 "Несущие и ограждающие конструкции"
32. За относительную отметку -0,000 принят уровень плиты первого этажа.
33. Ж/б конструкции выполняются из монолитного бетона расчетного класса армируются отдельными горизонтальными и вертикальными стержнями арматуры. Арматурная сталь класса AI по ГОСТ 5781-82 из стали марки Ст3кп. Арматурная сталь класса AIII по ГОСТ 5781-82 марки 35ГС.
34. Производство работ осуществлять согласно проекта производства работ разрабатываемым подрядной организацией.
35. Строительные работы вести в строгом соответствии с указаниями действующих норм и правил, обеспечивающими прочность, устойчивость и целостность конструкций при производстве строительно-монтажных работ
    - СП 48.13330.2011 "Организация строительства";
    - СП 70.13330.2012 "Несущие и ограждающие конструкции";
    - СНиП 12-03-2001 "Безопасность труда в строительстве. Часть I. Общие требования";
    - СНиП 12-04-2002 "Безопасность труда в строительстве. Часть II. Строительное производство".
36. Данные о производстве строительно-монтажных работ должны ежедневно вноситься в журналы работ в соотвтествии с требованиями п.3.5 СП 70.13330.2012.
37. Журналы авторского надзора и производства работ по первому требованию должны предъявляться представителям авторского и технического надзора.
38. Обязательно ведение журнала бетонных работ. Контроль за фактической прочностью бетона осуществлять согласно п.5.5 СП 70.13330.2012.
39. На строительной площадке предусмотреть входной контроль качества поступающих строительных материалов и изделий.
40. Конструктивные элементы опалубки должны соответствовать требованиям ГОСТ 52085-2003 "Общие технические условия". Не допускается использование опалубочных элементов не имеющих соответствующих сертификатов качества и соответствия ГОСТ 52085-2003.
41. При необходимости стыки отдельных горизонтальных стержней выполнять внахлестку. Длина нахлестки 45d (d- диаметр стержня). Стыки выполнять в разбежку со смещением не менее 60d. При площадь стыкуемых стержней в одном сечении должна быть не более 50%.
42. Все крестообразные стыки выполнять отоженной стальной низкоуглеродистой проволокой общего назначения по ГОСТ 3282-74.
43. Проектное положение арматурных стержней и толщина защитного слоя бетона должны обеспечиваться за счет применения пространственных каркасов и пластиковых фиксаторов. Использование в качестве фиксаторов обрезков арматуры, деревянных брусков или кусков кирпича запрещается.
44. Арматурные и закладные изделия перед установкой в опалубку должны быть очищены от грязи и ржавчины.
45. Высота сбрасывания бетонной смеси не должна превышать 3 метра.

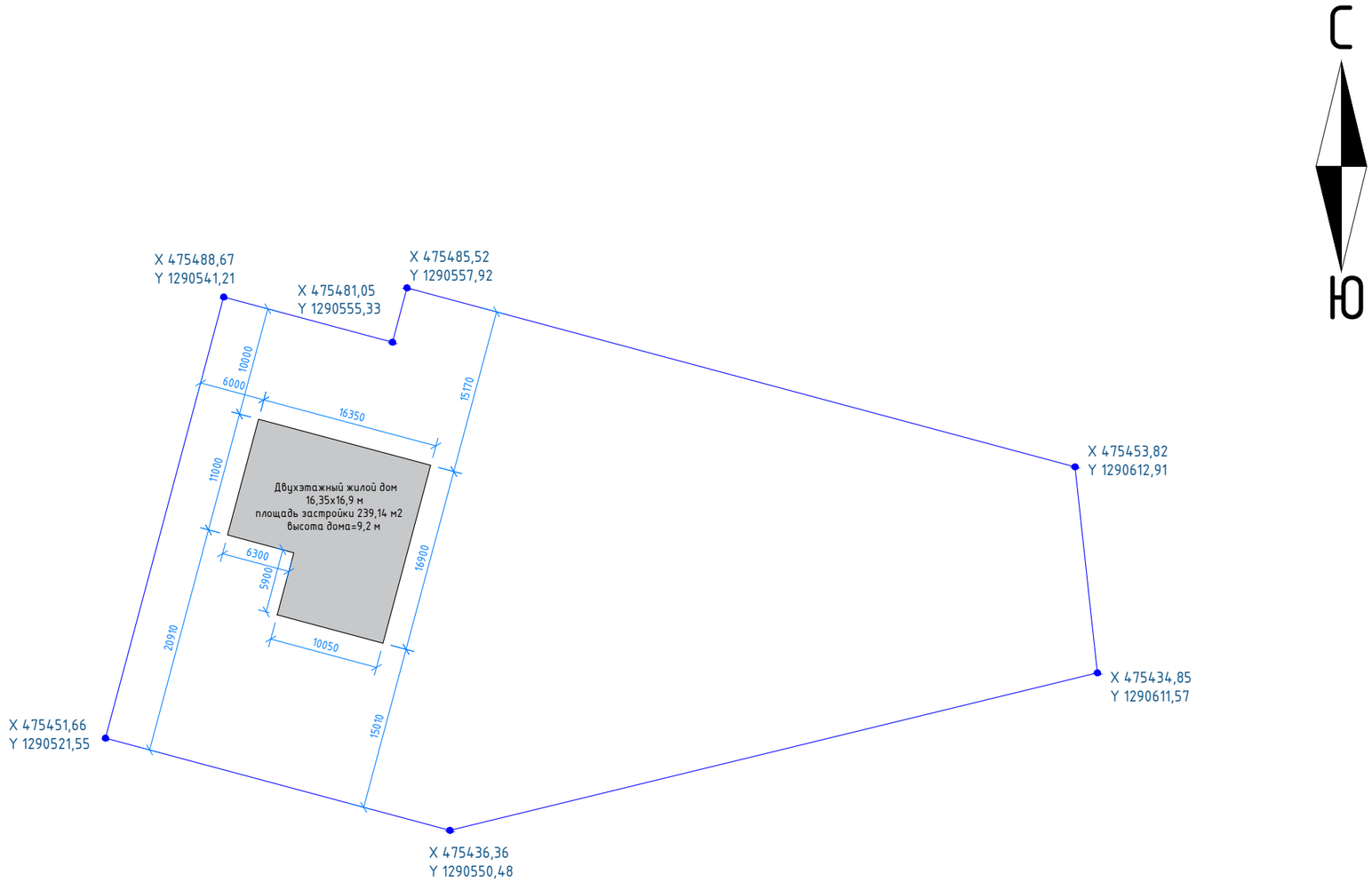

Границы земельного участка

e tevlukov	Выполнил	Тевлюков Е.В	14.01.21	Схема планировочной организации земельного участка Московская обл., Рузский муниципальный район с/п Ивановское, вблизи д. Булыгино кад. номер 50:19:0030527:157	Рабочее проектирование двухэтажного жилого дома	1973-Архитектурные решения		
	Заказчик	Омельченко Е.В				М 1:500	РД	Лист 2
	tevlukov@gmail.com, +7 903 939 8955 (whats app)							

План котлована

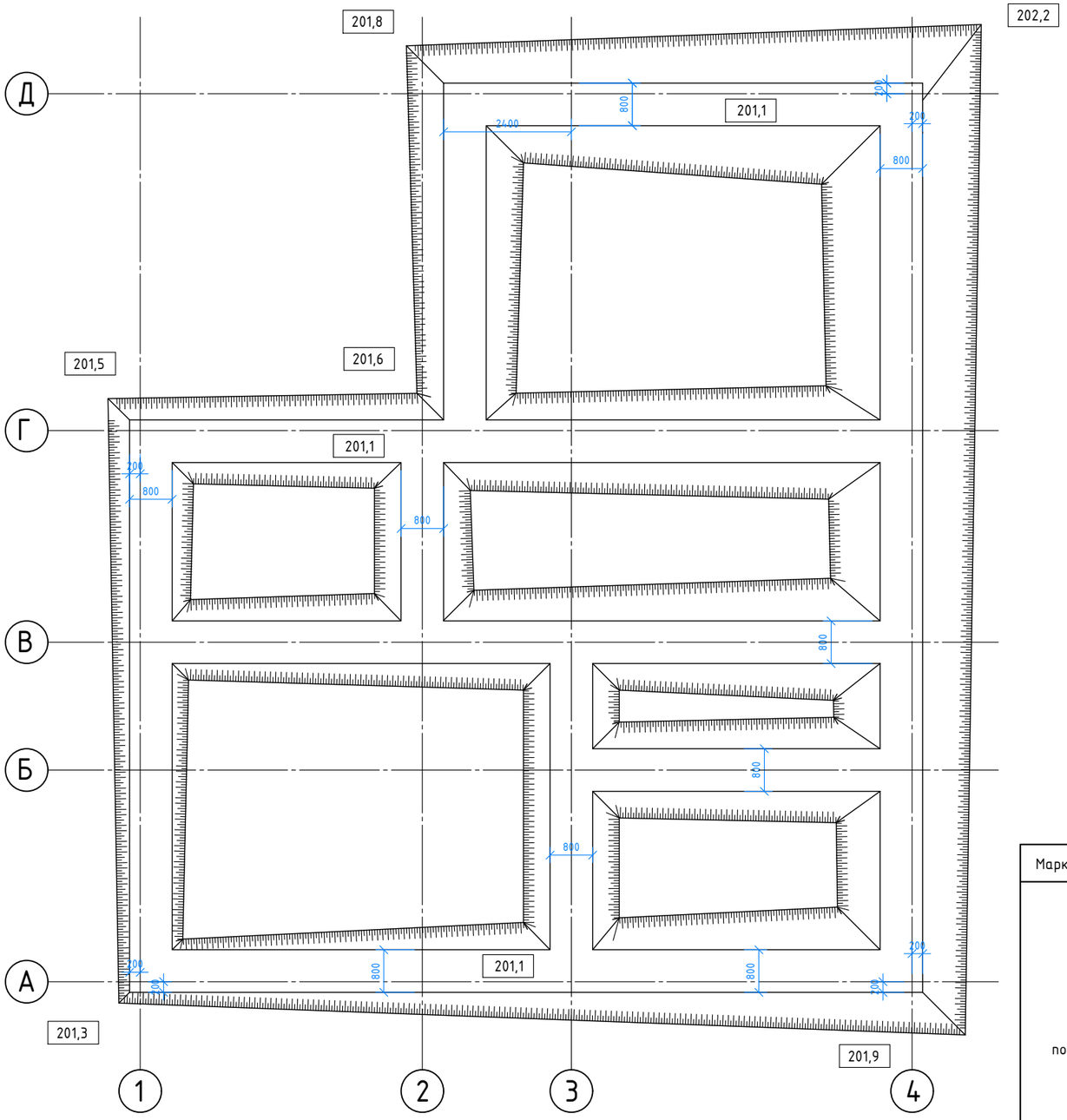

Спецификация материалов на устройство фундамента

	Обозначение	Наименование	Кол-во	Масса ед.	Прим.
1	Бетон В25	Плита монолитная	16,4		м3
2	Бетон В15	Лента фундаментная	43,9		м3
3	Теплоизоляция ППС-35 50 мм	Теплоизоляция отмостки	3,6		м3
4	Технониколь Технолекс 50 мм	Вертикальная теплоизоляция снаружи ленты	4,6		м3
5	Пенополистирол ППС-25	Теплоизоляция пола горизонтальная	32,8		м3
6	Песок речной	Песок речной крупнозернистый	96,7		м3
7	Щебень фракции 20-40 мм	Уплотнение песчанной подушки	8,0		м3
8	Геотекстиль плотностью не менее 350 гр/м2	Слой для разделения коренного грунта и песочной отсыпки	306,0		м2

Спецификация арматуры

	Обозначение	Наименование	Кол-во	Масса ед., кг	Масса общ., кг
20	ГОСТ 5781-82*	ф12 мм AIII (A500), м.п	1050	0,888	932,4
21	ГОСТ 5781-82*	ф8 мм AI (A240), L=3000 мм	156	1,185	184,9
22	ГОСТ 5781-82*	ф10 мм AIII (A500), м.п	1640,0	0,617	1011,9
23	ГОСТ 5781-82*	ф10 мм AIII (A500), L=360 мм	152	0,222	33,7
СДЗ	ГОСТ 5781-82*	ф12 мм AIII (A500), L=1400 мм	150	1,243	186,4

Ведомость стержней

Марка, поз.	Эскиз	Длина, мм
поз.21	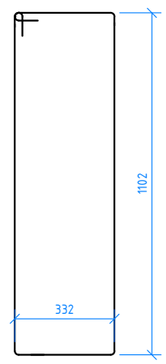	3000

Ведомость стержней (продолжение)

Марка, поз.	Эскиз	Длина, мм
поз.23		360
СДЗ	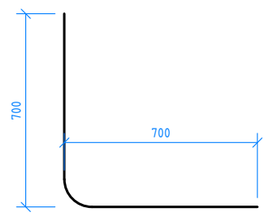	1400

e tevlukov	Выполнил	Тевлюков Е.В	14.01.21	План котлована. Ведомость стержней Спецификация арматуры. Спецификация материалов	Рабочее проектирование одноэтажного жилого дома с мансардным этажом	1973-Архитектурные решения	
	Заказчик					М 1:100	РД	Лист	3
	tevlukov@gmail.com, +7 903 939 8955 (whats app)						

Опалубочный план фундаментной ленты

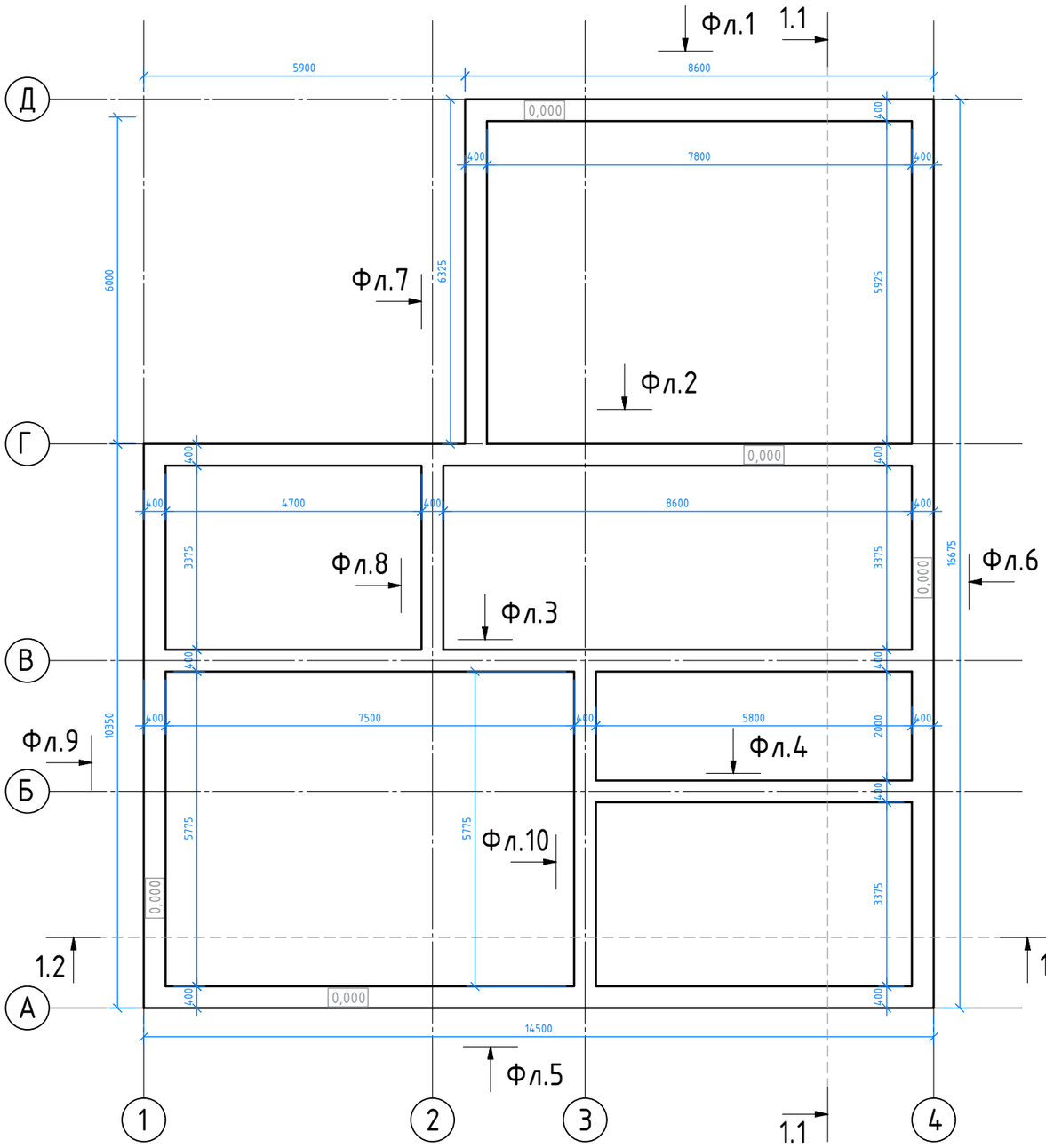

План устройства теплоизоляции фундамента

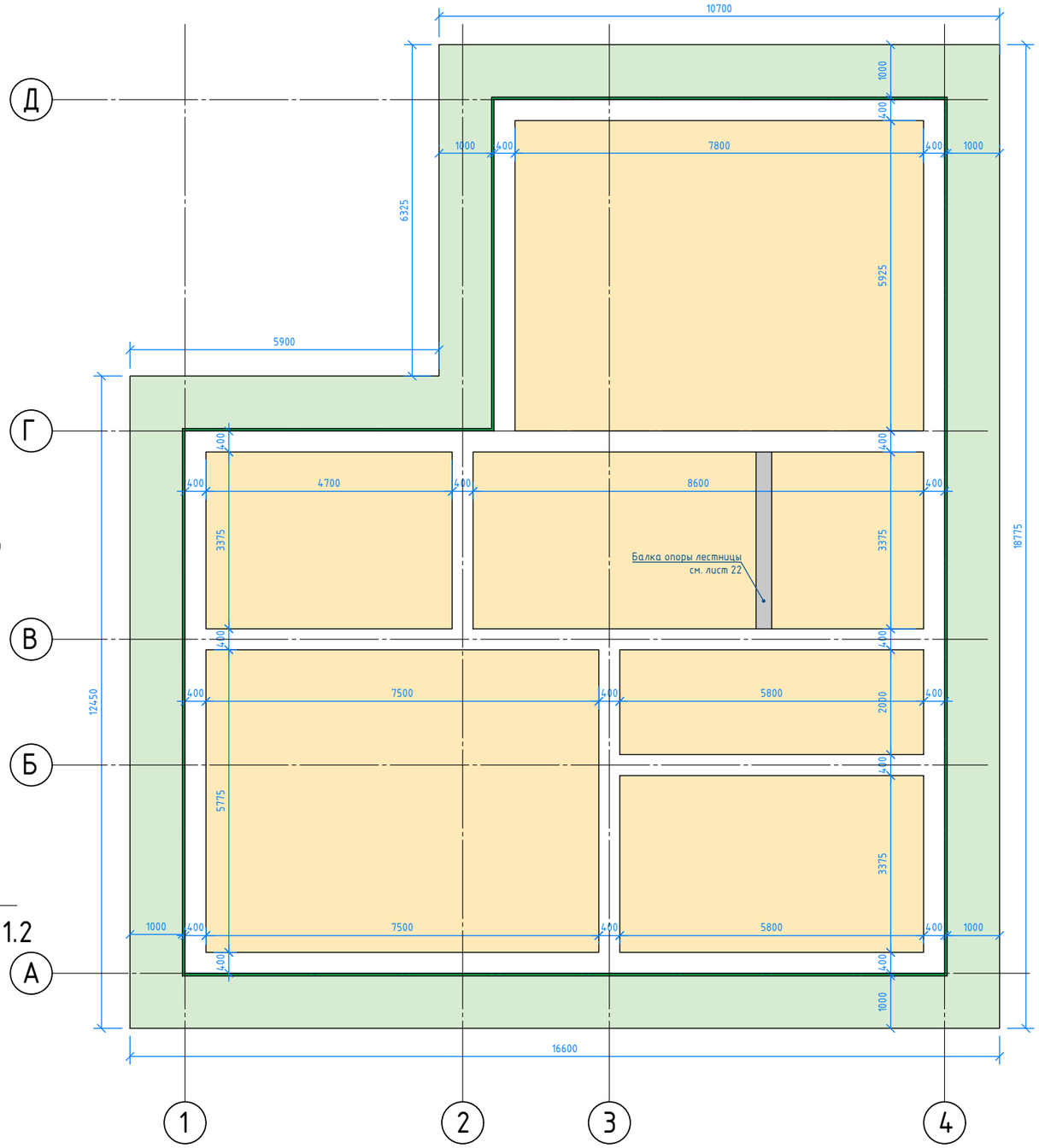

Теплоизоляция ленты ЭППС 50 мм от отм. поверхности земли до верха фундаментной ленты

Теплоизоляция отмостки ППС-35 50 мм

Теплоизоляция ППС-25 200 мм на отм. -0.300

e tevlukov	Выполнил	Тевлюков Е.В	14.01.21	Опалубочный план фундаментной ленты План устройства теплоизоляции фундамента	Рабочее проектирование одноэтажного жилого дома с мансардным этажом	1973-Архитектурные решения	
	Заказчик					М 1:100	РД	Лист	4
	tevlukov@gmail.com, +7 903 939 8955 (whats app)						

Разрез 1.1

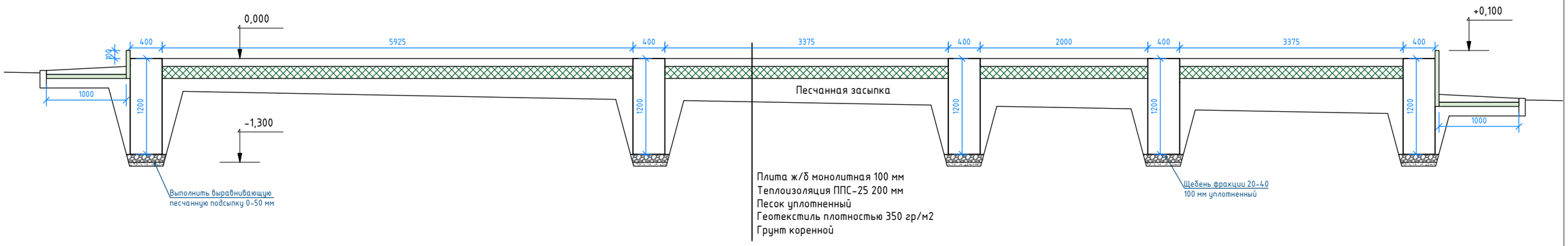

Разрез 1.2

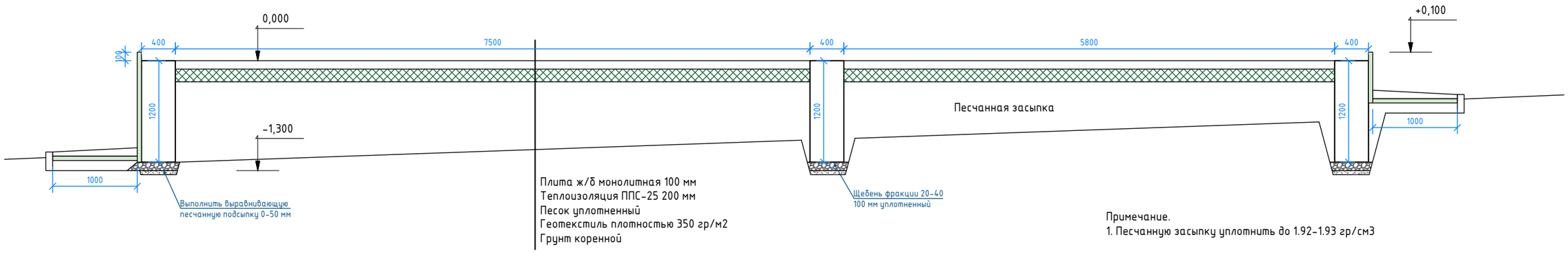

Примечание.
1. Песчанную засыпку уплотнить до 1.92-1.93 гр/см3

Фл.1

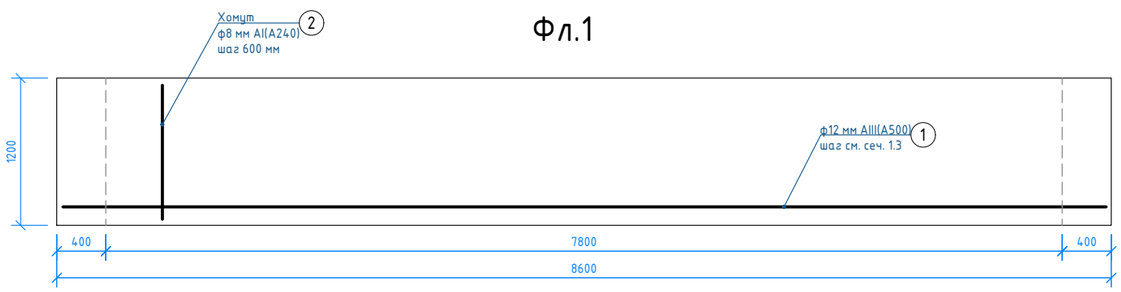

Фл.4

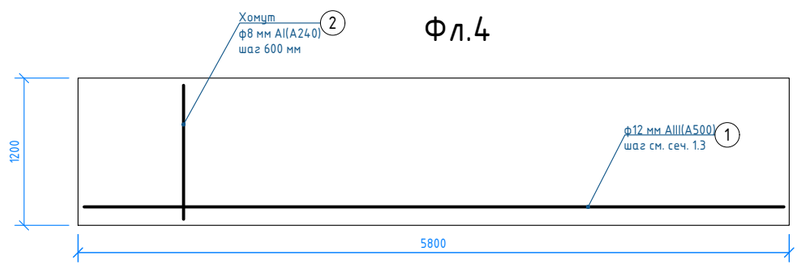

Узел А

Армирование угла ребра жесткости

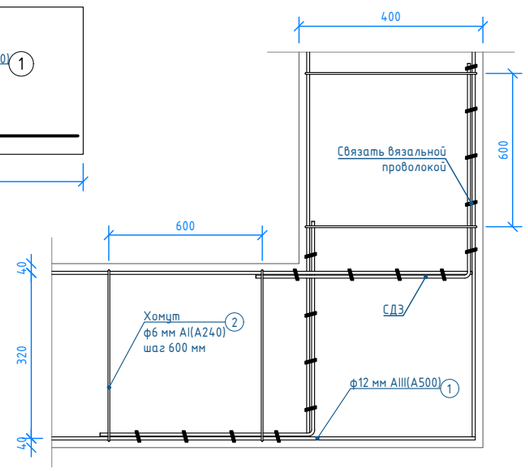

Фл.2

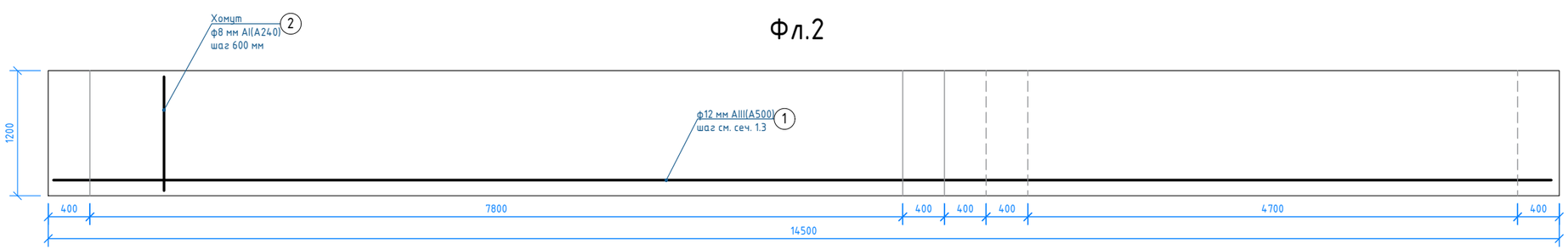

e tevlukov	Выполнил	Тевлюков Е.В	14.01.21	Разрез 1.1. Разрез 1.2 Фл.1 Фл.2 Фл.4	Рабочее проектирование одноэтажного жилого дома с мансардным этажом	1973-Архитектурные решения	
	Заказчик					М 1:100	РД	Лист	5
	tevlukov@gmail.com, +7 903 939 8955 (whats app)						

План армирования фундаментной ленты

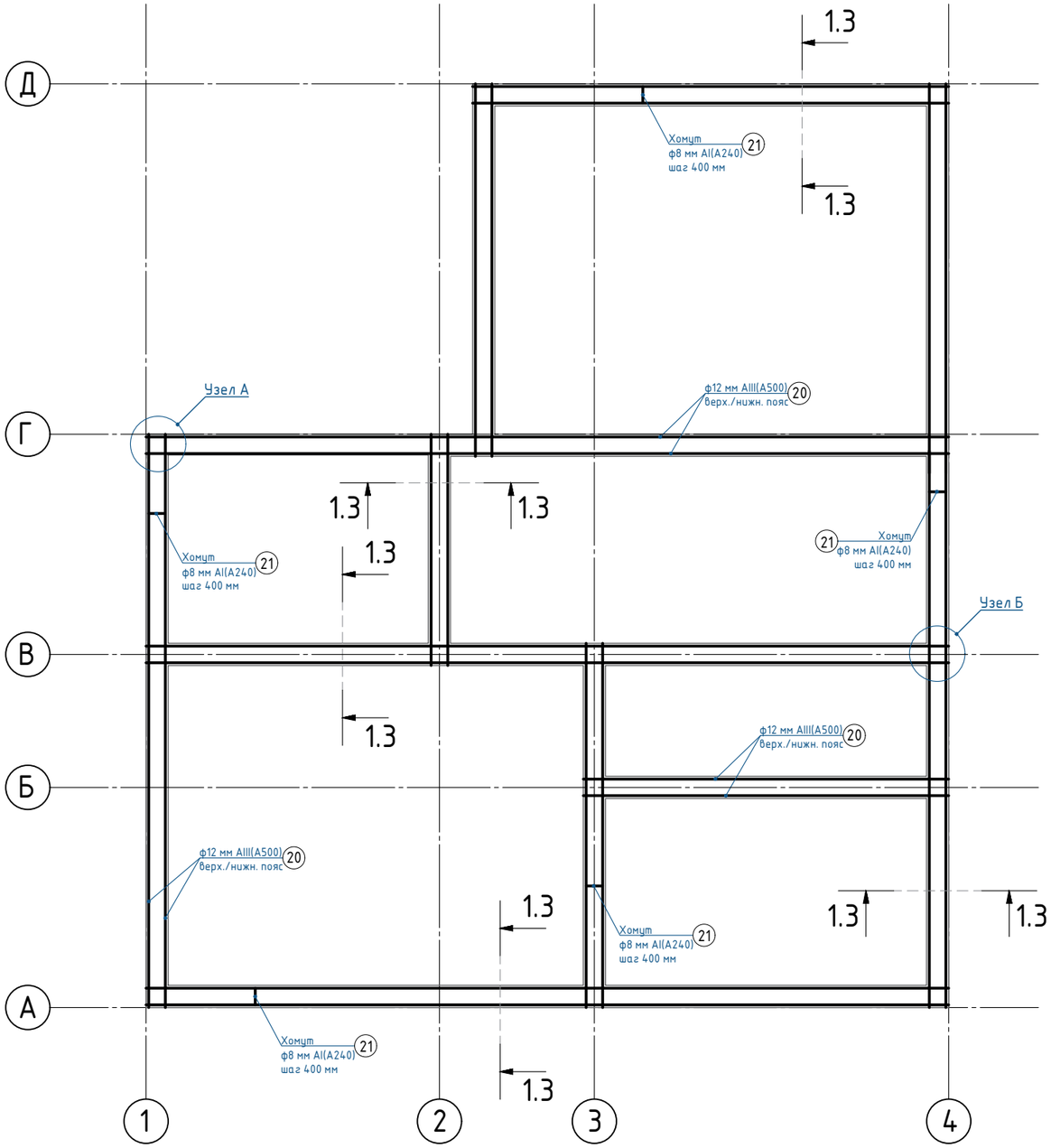

План армирования бетонной стяжки

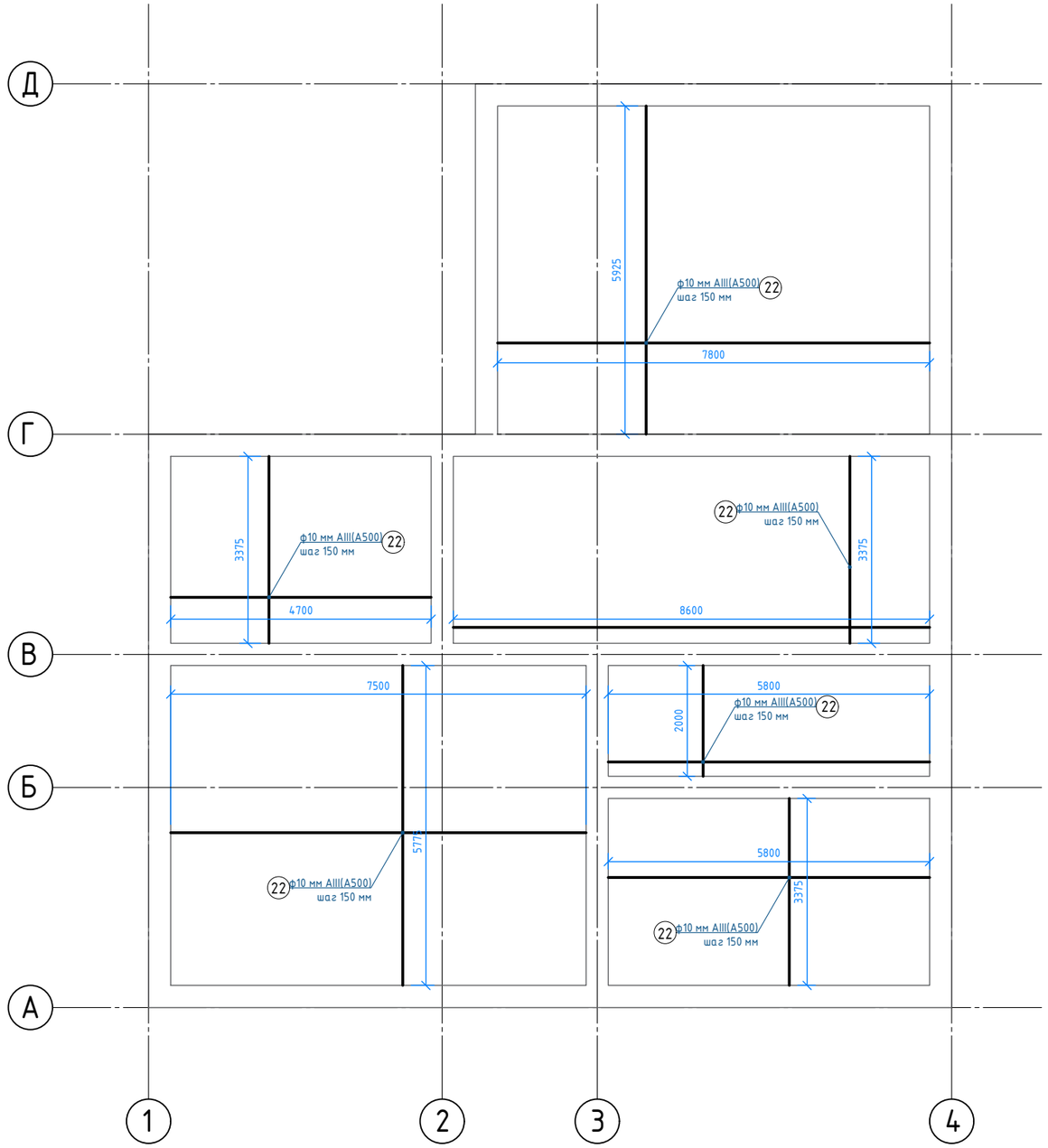

e tevlukov	Выполнил	Тевлюков Е.В	14.01.21	План армирования фундаментной ленты План армирования плиты	Рабочее проектирование одноэтажного жилого дома с мансардным этажом	1973-Архитектурные решения	
	Заказчик					М 1:100	РД	Лист	6
	tevlukov@gmail.com, +7 903 939 8955 (whats app)						

Фл.3

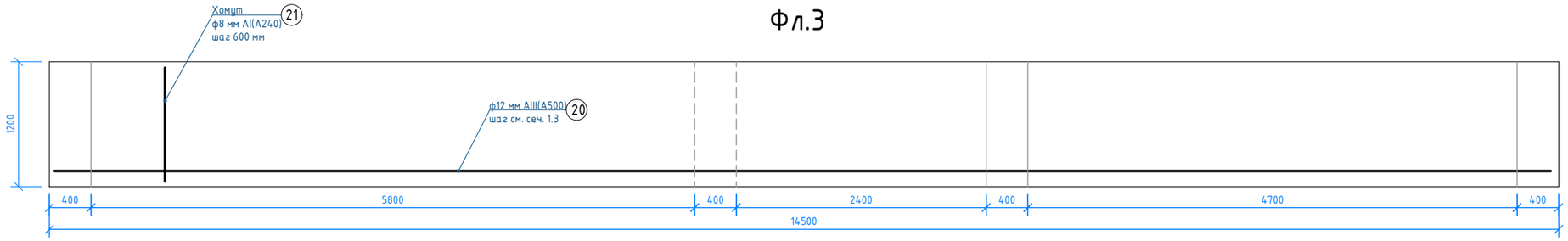

Сеч. 1.3
фундаментной ленты
М 1:20

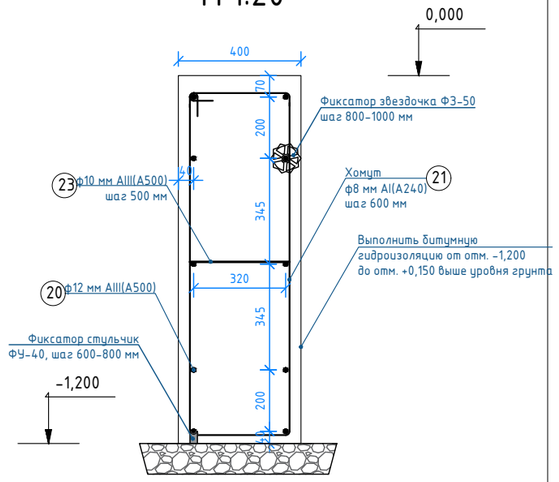

Фл.5

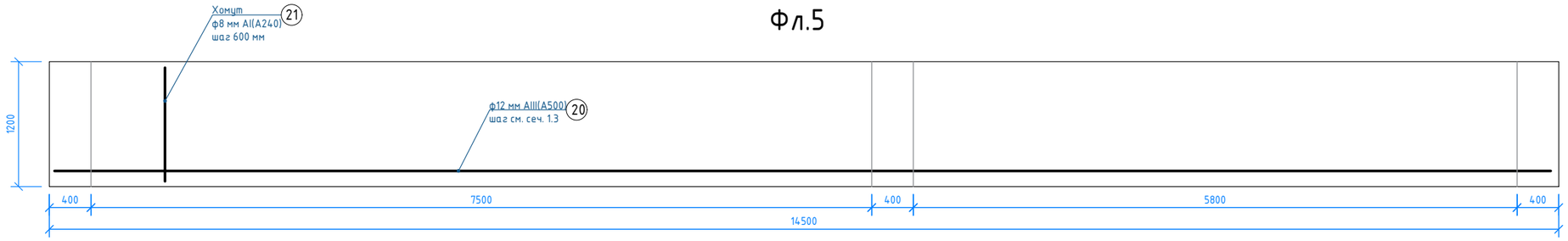

Фл.6

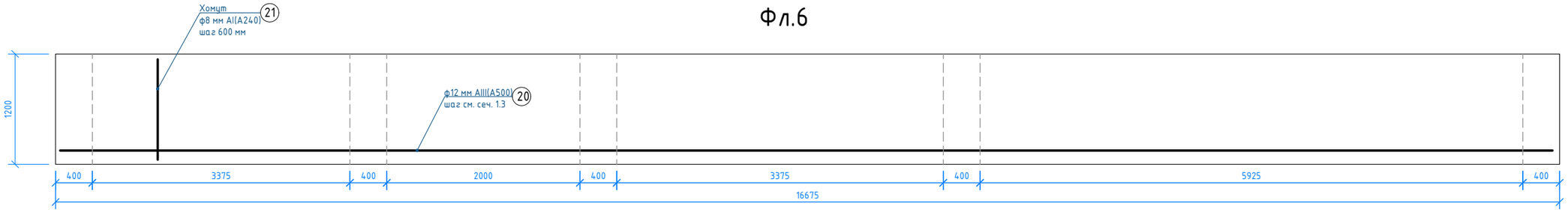

Фл.7

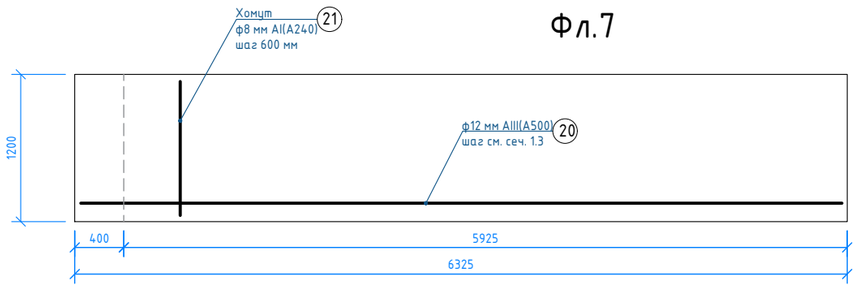

Фл.8

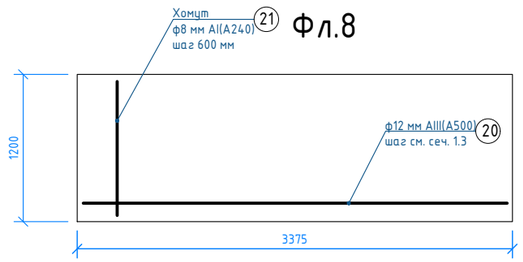

Узел Б

Армирование стыка ребра жесткости

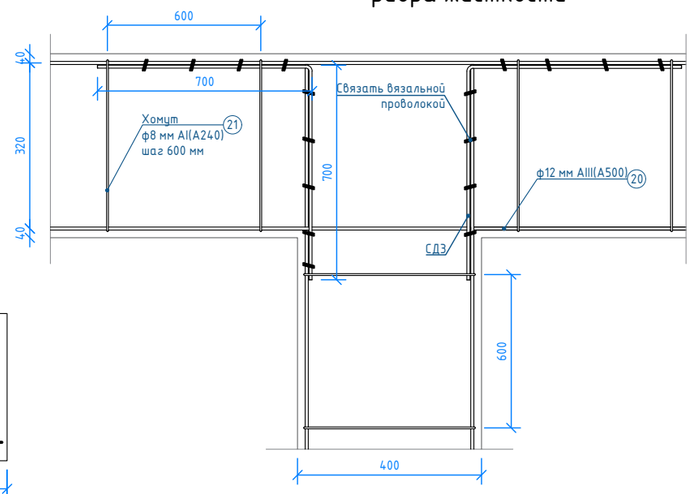

Фл.9

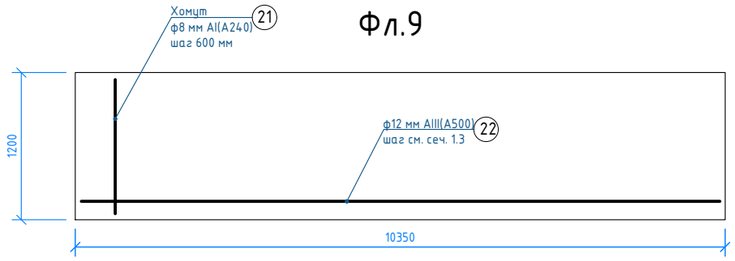

Фл.10

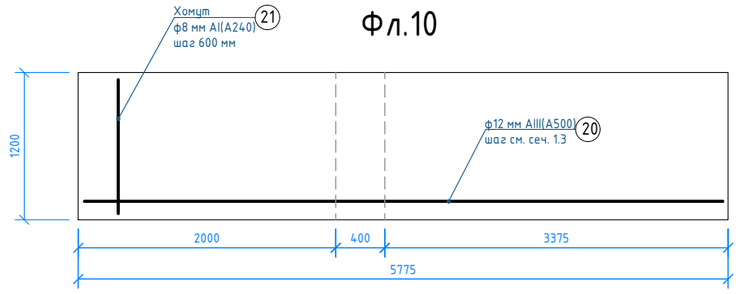

e tevlukov	Выполнил	Тевлюков Е.В	14.01.21	Фл.3. Фл.5. Фл.6. Фл.7. Фл.8 Фл.9. Фл.10. Сечение 1.3	Рабочее проектирование одноэтажного жилого дома с мансардным этажом	1973-Архитектурные решения	
	Заказчик					М 1:100	Р Д	Лист	7
	tevlukov@gmail.com, +7 903 939 8955 (whats app)						

Кладочный план первого этажа

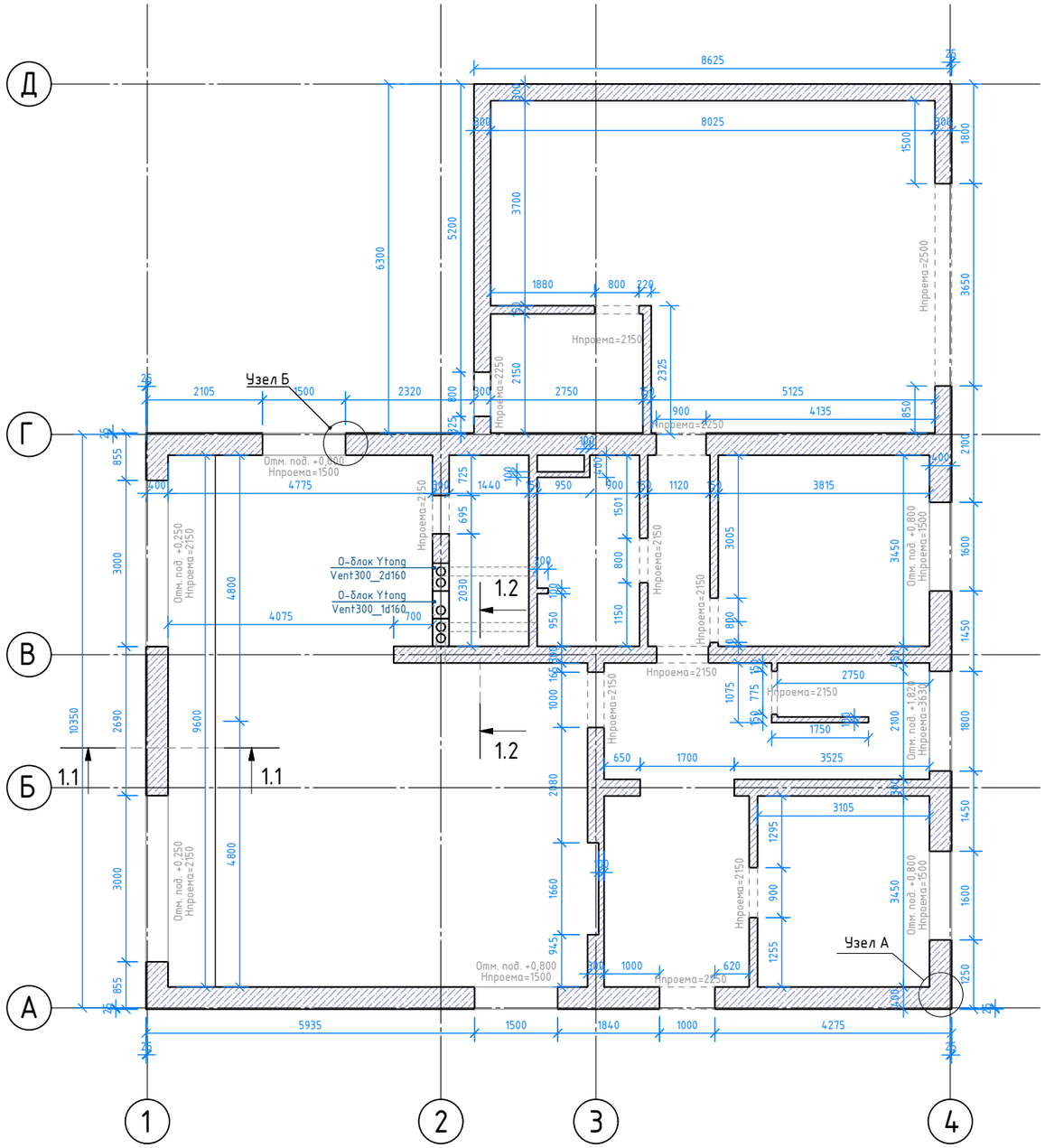

Кладочный план второго этажа

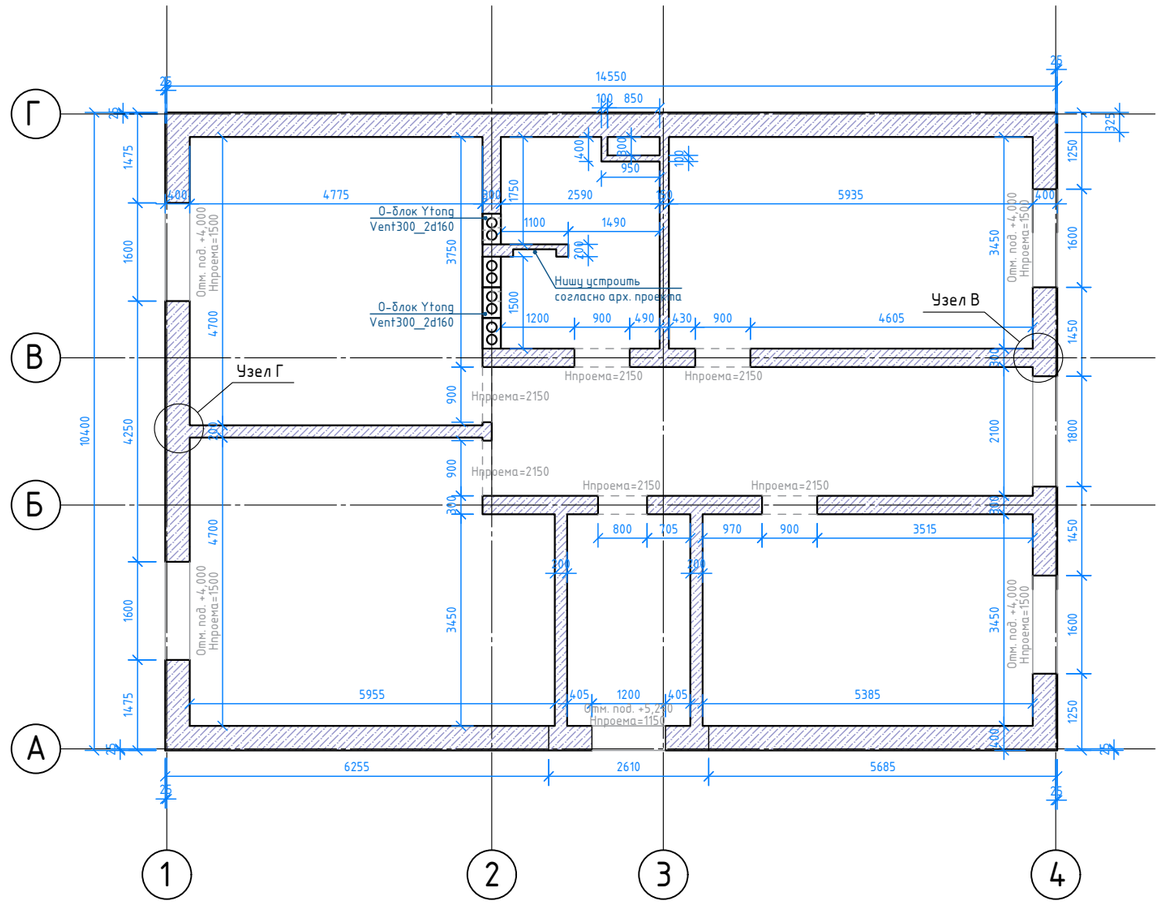

e tevlukov	Выполнил	Тевлюков Е.В	14.01.21	Кладочный план первого этажа Кладочный план второго этажа	Рабочее проектирование одноэтажного жилого дома с мансардным этажом	1973-Архитектурные решения	
	Заказчик					М 1:100	РД	Лист	8
	tevlukov@gmail.com, +7 903 939 8955 (whats app)						

Узел А

Армирование угла стен

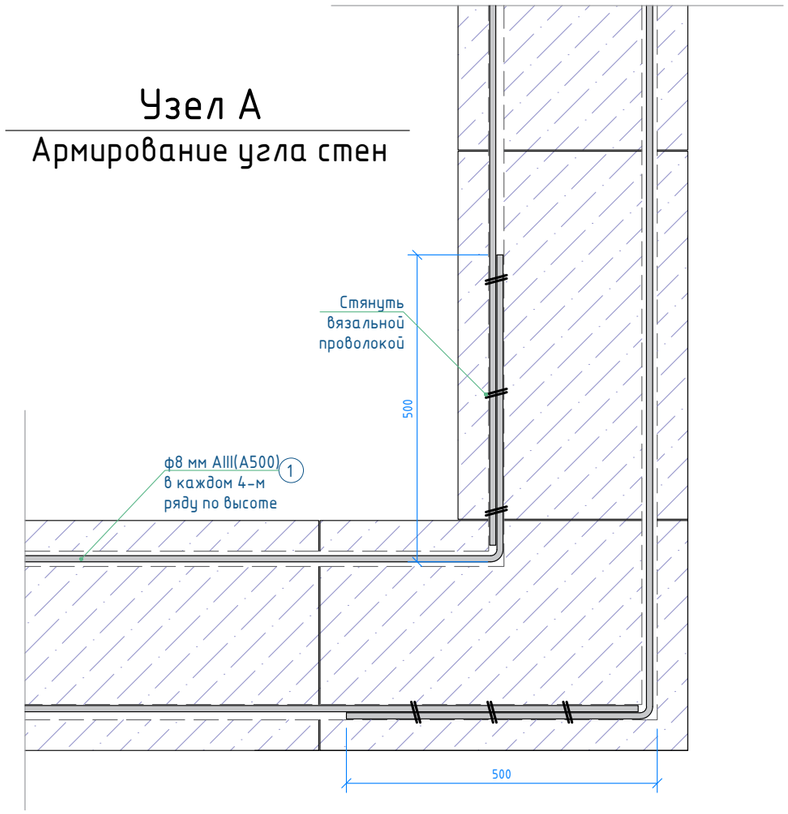

Узел Г

Устройство сопряжения несущей стены и перегородки

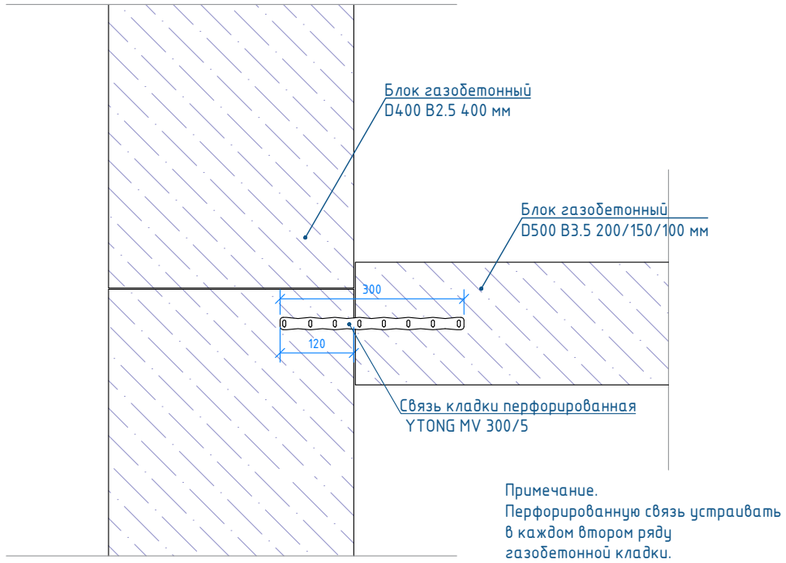

Примечание.
Перфорированную связь устраивать
в каждом втором ряду
газобетонной кладки.

Сеч. 1.3

Армирование кладки стен

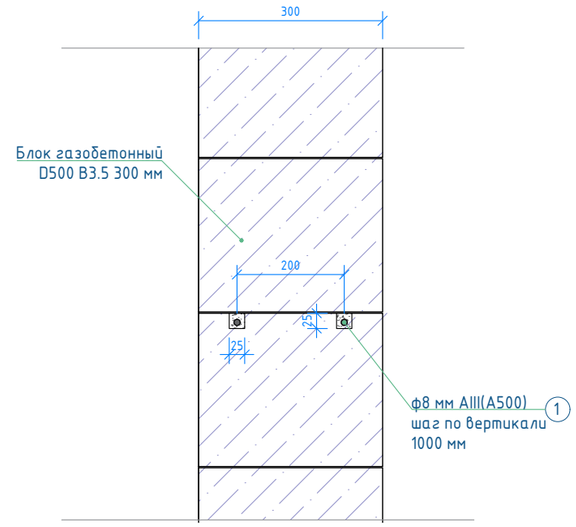

Узел Б

Устройство бокового примыкания окна

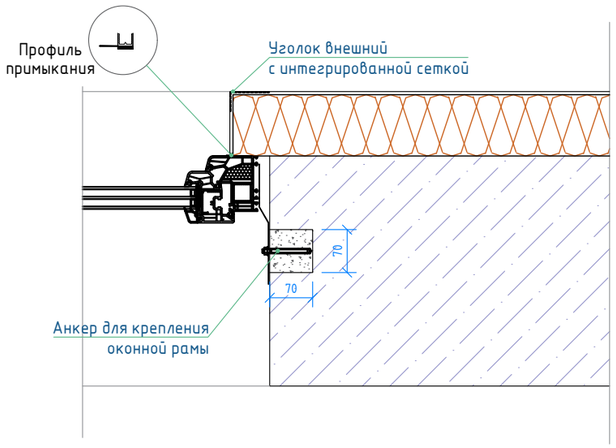

Узел В

Устройство бокового примыкания окна

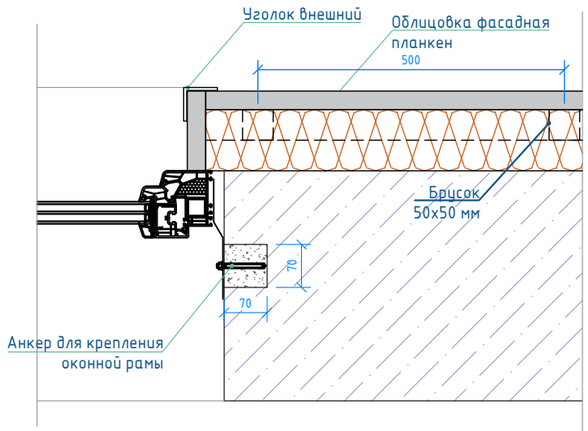

Сеч. 1.1

Армирование кладки стен

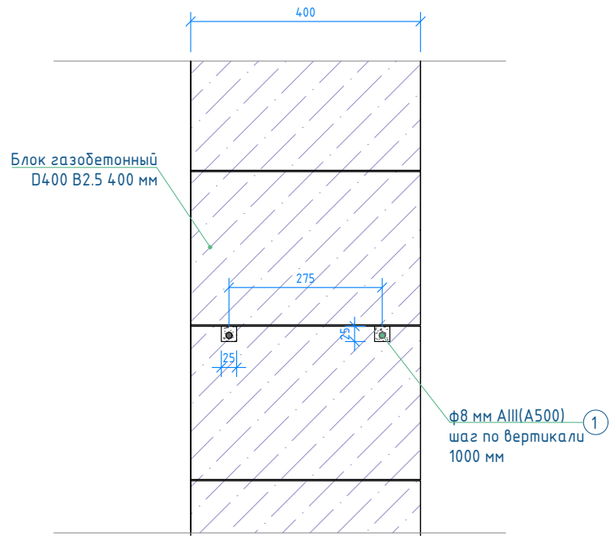

Примечание.
В вертикальных стенах проемов устроить штробы размером 70x70 мм, обработать праймером и заполнить мелкозернистым самоуплотняющимся бетоном B15. Штробы заполнять бетоном последовательно участками 400-600 мм. Деревянные заглушки крепятся гвоздями к стене и снимаются после набора бетоном прочности.

e tevlukov	Выполнил	Тевлюков Е.В	14.01.21	Узел А. Узел Б Узел В. Узел Г Сечение 1.3. Сечение 1.1	Рабочее проектирование одноэтажного жилого дома с мансардным этажом	1973-Архитектурные решения	
	Заказчик					М 1:10	РД	Лист	9
	tevlukov@gmail.com, +7 903 939 8955 (whats app)						

План перемычек первого этажа

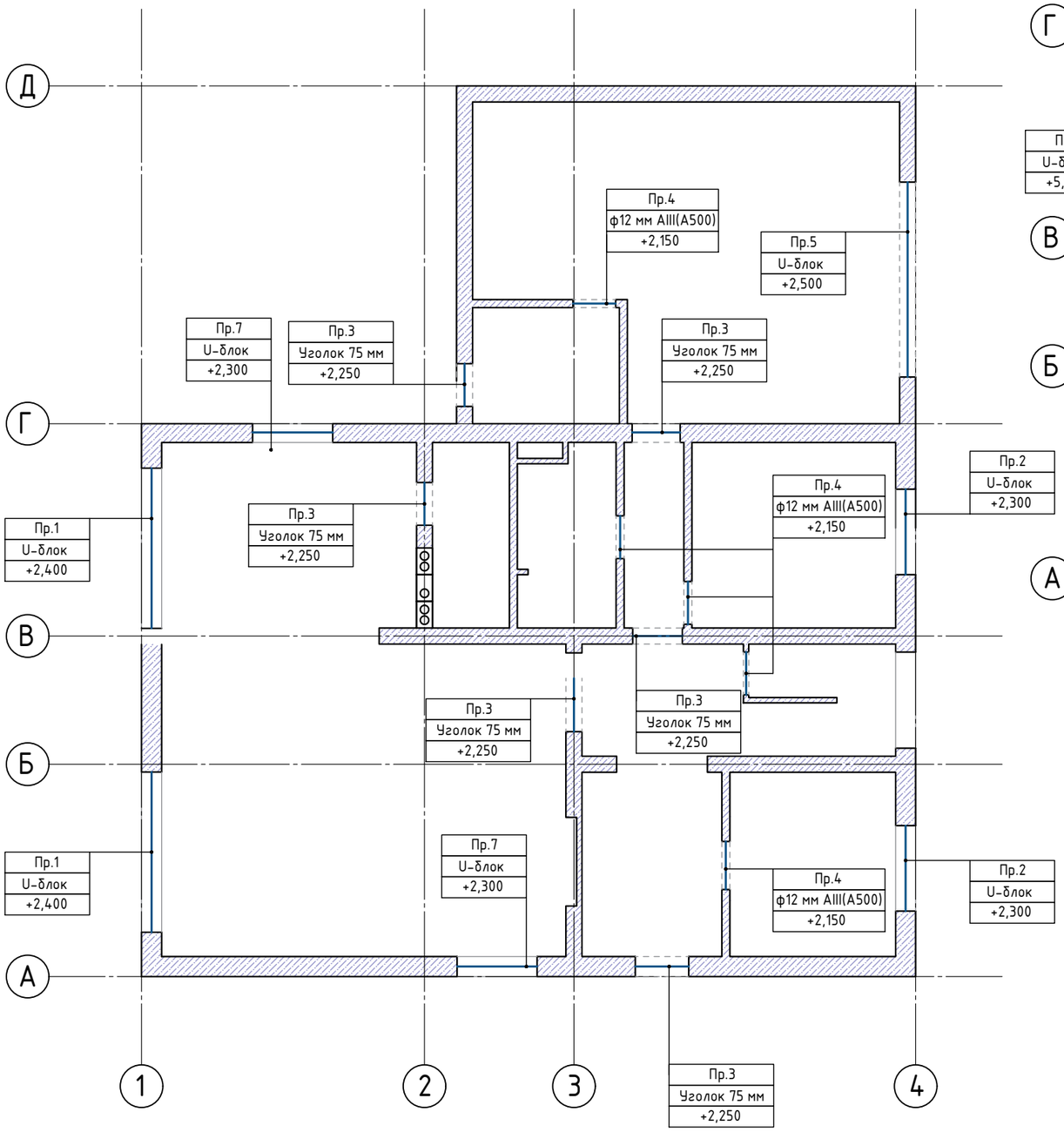

План перемычек мансарды

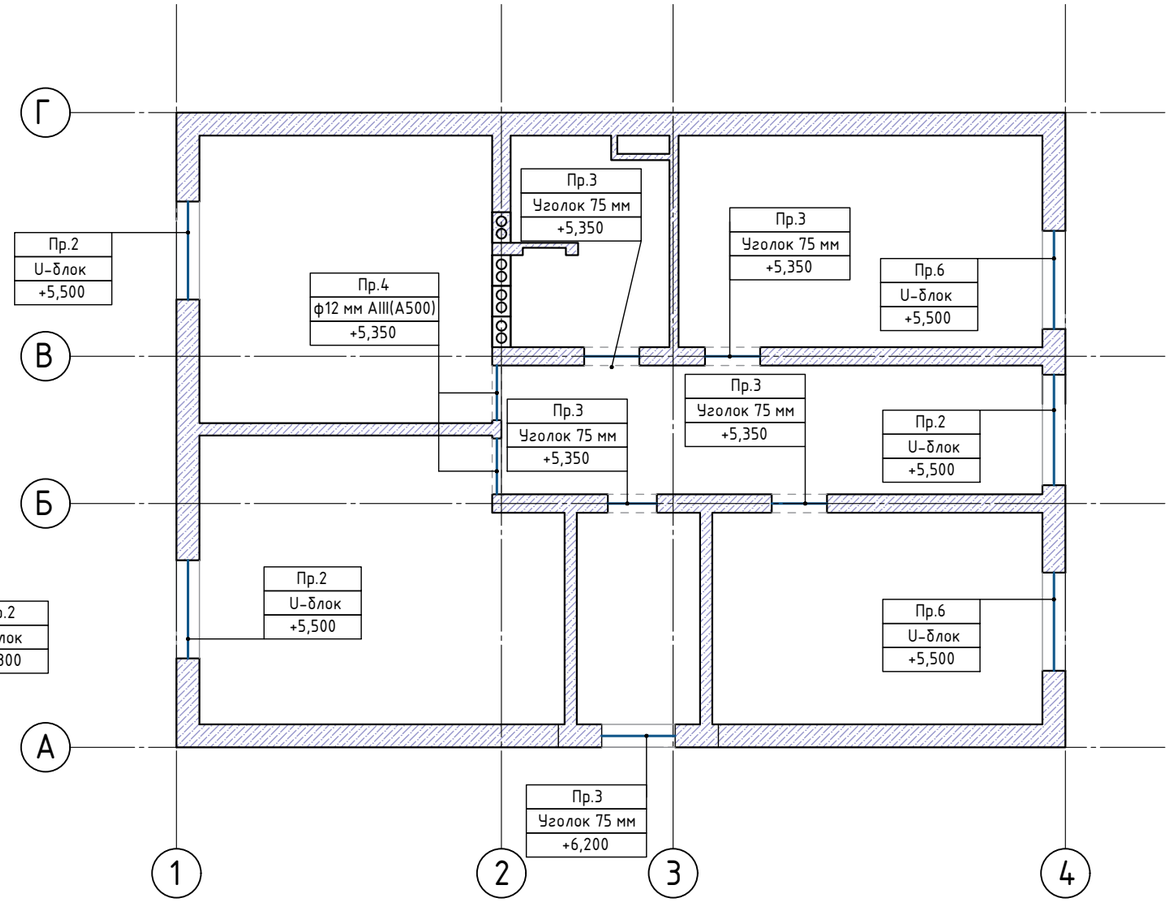

Ведомость стержней

Марка, поз.	Эскиз	Длина, мм
поз.4	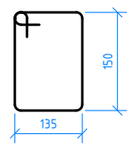	670

e tevlukov	Выполнил	Тевлюков Е.В	14.01.21	План перемычек первого этажа План перемычек мансарды Ведомость стержней	Рабочее проектирование одноэтажного жилого дома с мансардным этажом	1973-Архитектурные решения	
	Заказчик					М 1:100	РД	Лист	10
	tevlukov@gmail.com, +7 903 939 8955 (whats app)						

Схема перемычки Пр.1

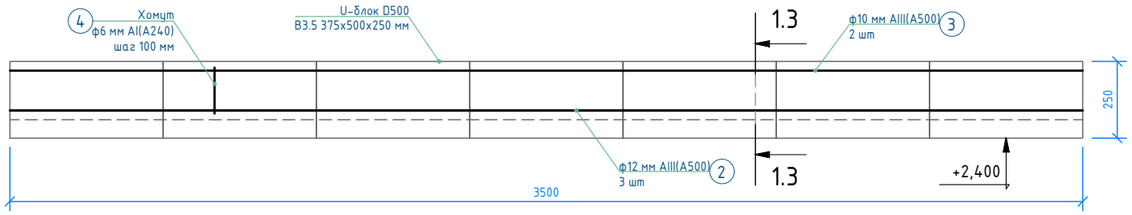

Армирование лотковой перемычки Пр.5

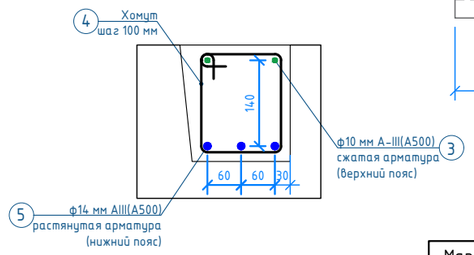

Схема перемычки Пр.7

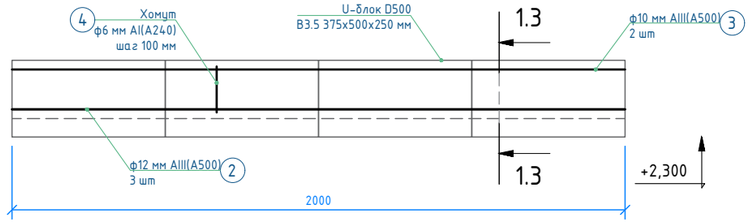

Схема перемычки Пр.5

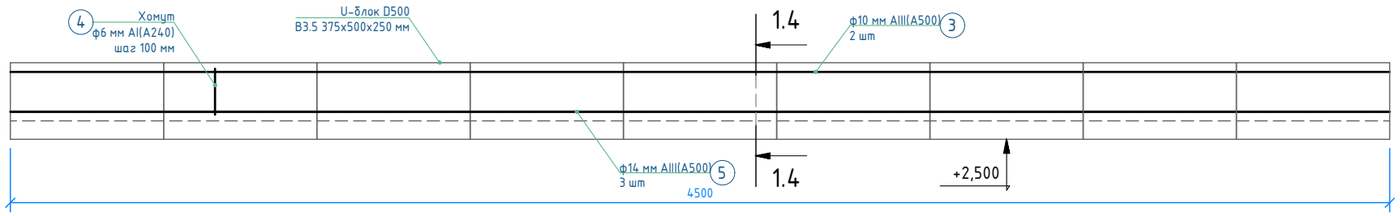

Ведомость перемычек (продолжение)

Марка, поз.	Схема сечения
Пр.3 (11 шт.)	
Пр.4 (7 шт.)	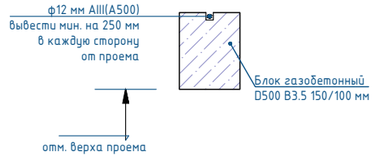
Пр.5 (1 шт.)	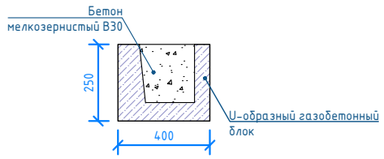
Пр.6 (2 шт.)	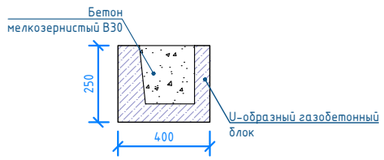
Пр.7 (2 шт.)	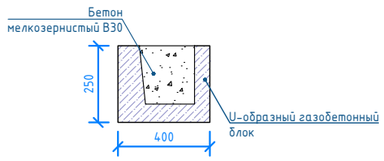

Схема перемычки Пр.6

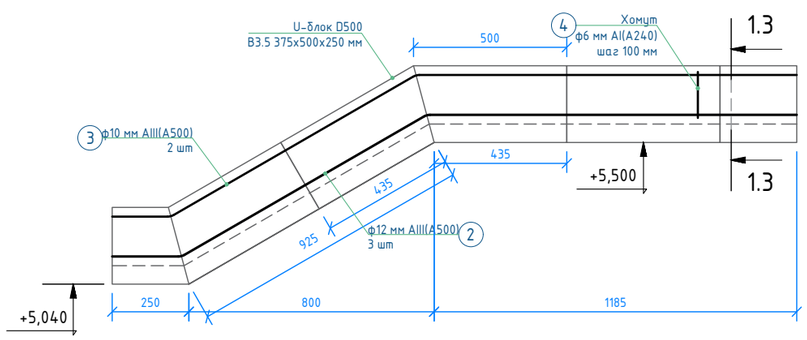

Ведомость перемычек

Марка, поз.	Схема сечения
Пр.1 (2 шт.)	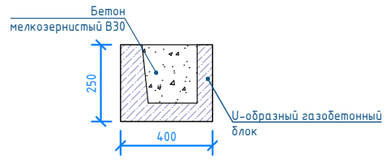
Пр.2 (5 шт.)	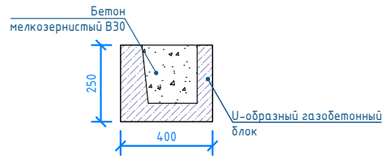

Схема перемычки Пр.2

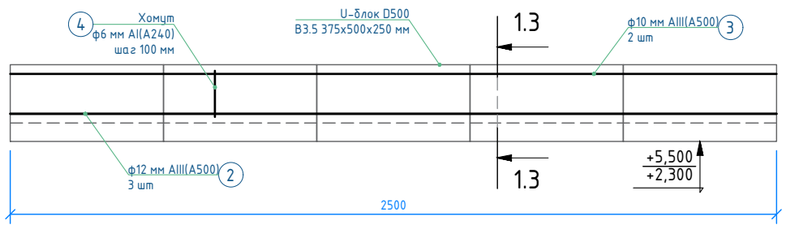

Армирование лотковой перемычки Пр.1, Пр.2, Пр.6, Пр.7

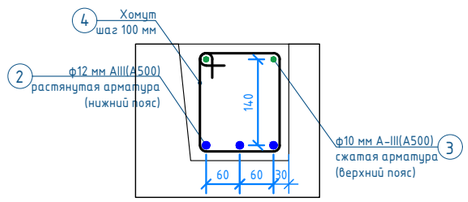

e tevlukov	Выполнил	Тевлюков Е.В	14.01.21	Схема перемычек Пр.1, Пр.2, Пр.5, Пр.6, Пр.7 Схема армирования перемычек Ведомость перемычек	Рабочее проектирование одноэтажного жилого дома с мансардным этажом	1973-Архитектурные решения	
	Заказчик					М 1:100	Лист 11
	tevlukov@gmail.com, +7 903 939 8955 (whats app)					РД	

Опалубочный план перекрытия первого этажа

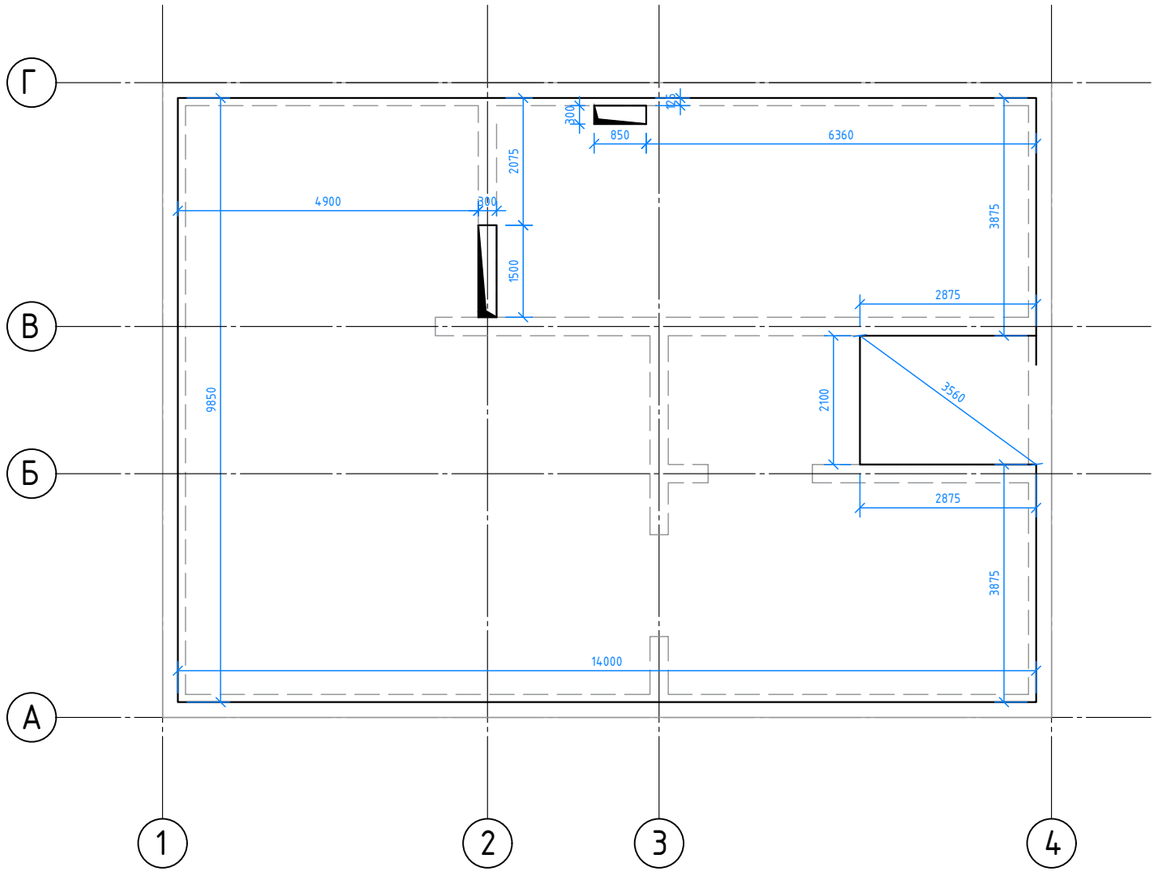

План армирования перекрытия первого этажа
нижний пояс

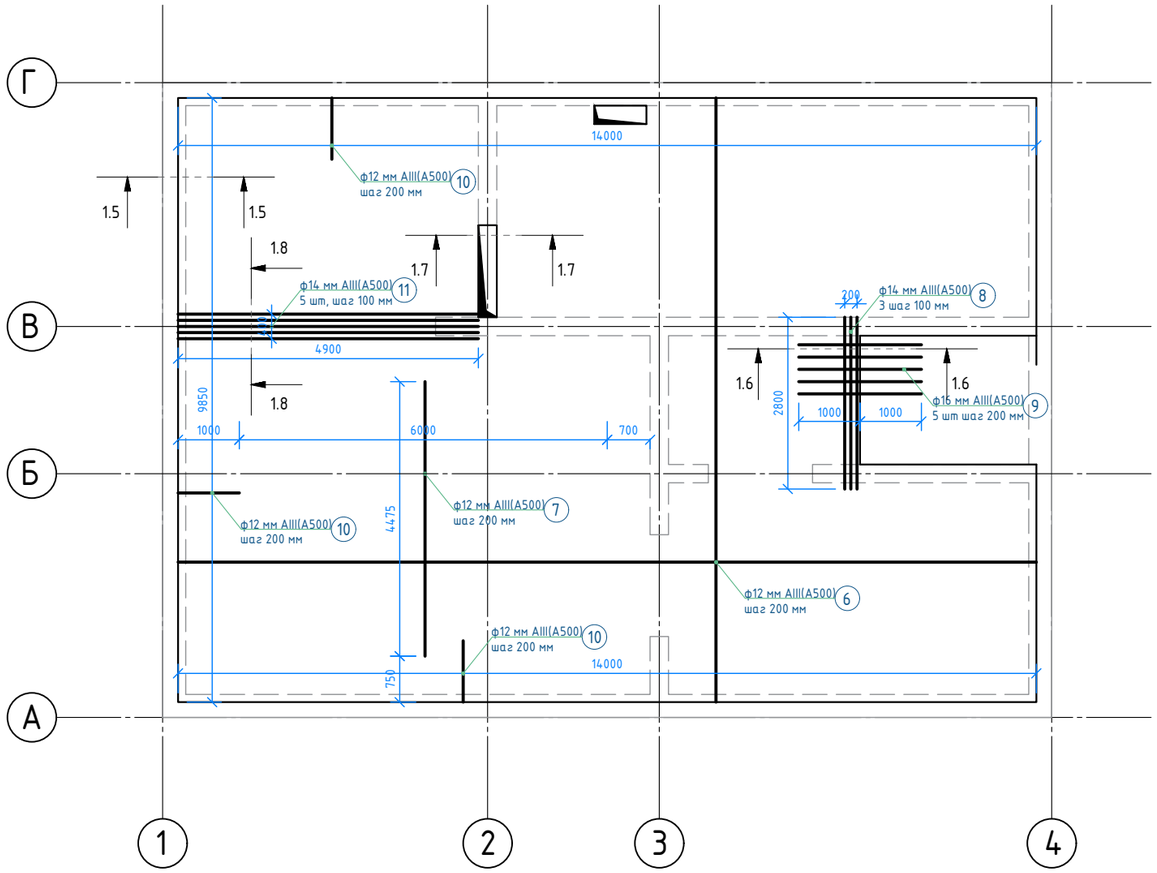

1. Армирование монолитной плиты принято отдельными стержнями. Стержни в местах пересечения вязать в сетки и каркасы вязальной проволокой в каждом пересечении.
2. Стержни по длине можно стыковать внахлест. Длина нахлеста не менее 75d, d – диаметр соединяемой арматуры.
3. Толщина защитного слоя арматуры принята равной 20 мм.
4. Стержни дополнительного армирования устраиваются между стержнями основной арматуры.
5. Арматурные стержни попадающие в проемы, обрезать и соединить в пространственный каркас с помощью соединительной деталью СД1.
6. Проектное положение стержней арматуры обеспечивать при помощи пластиковых фиксаторов. Запрещено в качестве фиксаторов использовать обломки кирпича и куски дерева.
7. При производстве работ соблюдать требования СП 70.13330.2012 "Несущие и ограждающие конструкции"
8. В качестве несьемной опалубки по торцам плиты использовать блоки газобетонные устроенные в плоскости перекрытия.

Сеч. 1.5

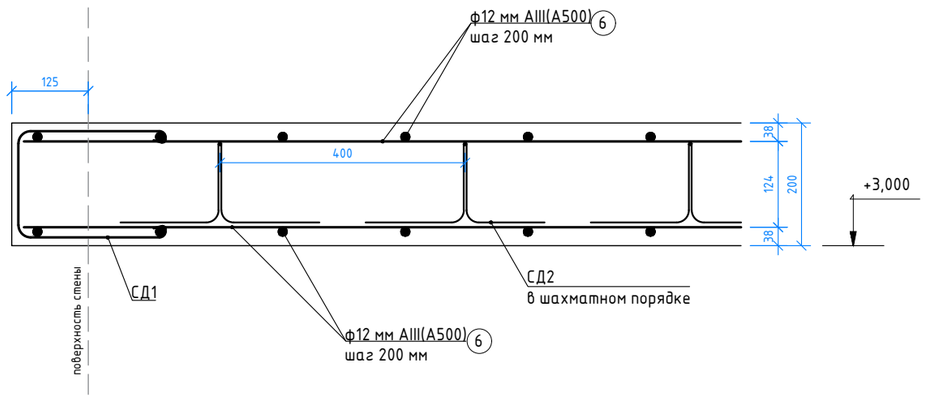

e tevlukov	Выполнил	Тевлюков Е.В	14.01.21	Опалубочный план перекрытия первого этажа План армирования перекрытия первого этажа Сечение 1.5	Рабочее проектирование одноэтажного жилого дома с мансардным этажом	1973-Архитектурные решения	
	Заказчик					М 1:100	Р Д	Лист	12
	tevlukov@gmail.com, +7 903 939 8955 (whats app)						

План армирования перекрытия первого этажа
верхний пояс

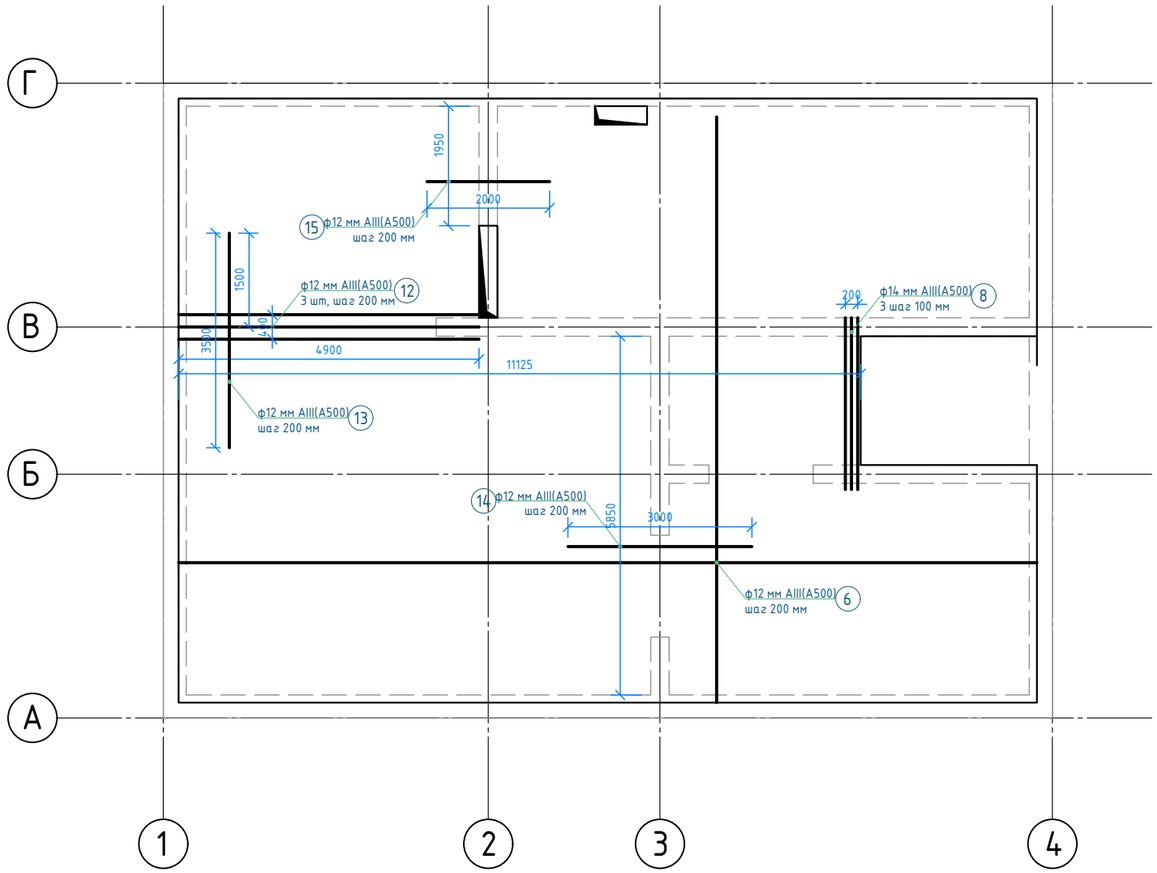

Сеч. 1.7

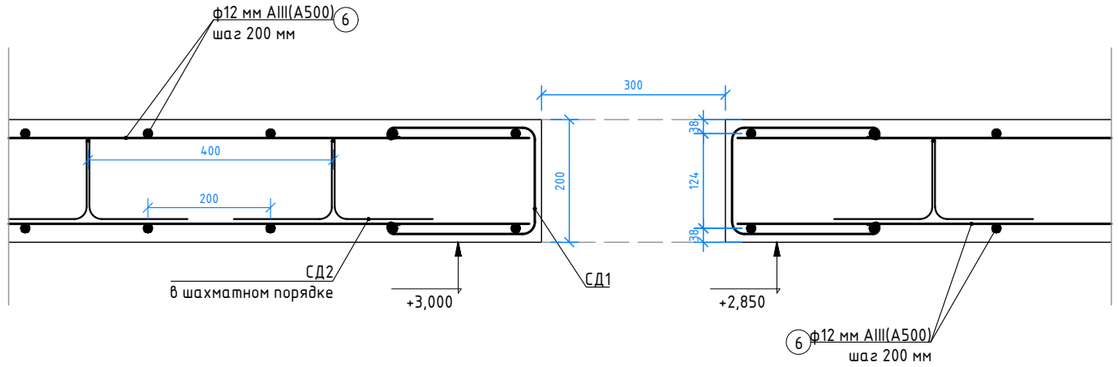

Сеч. 1.8

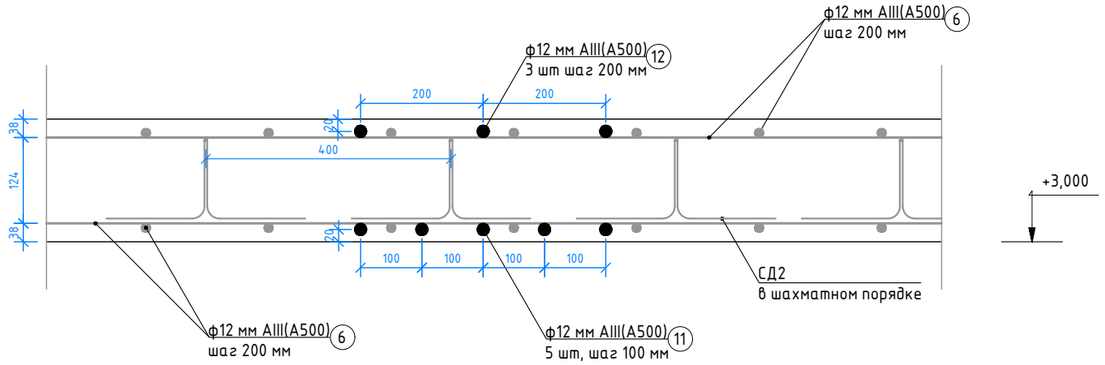

Сеч. 1.6

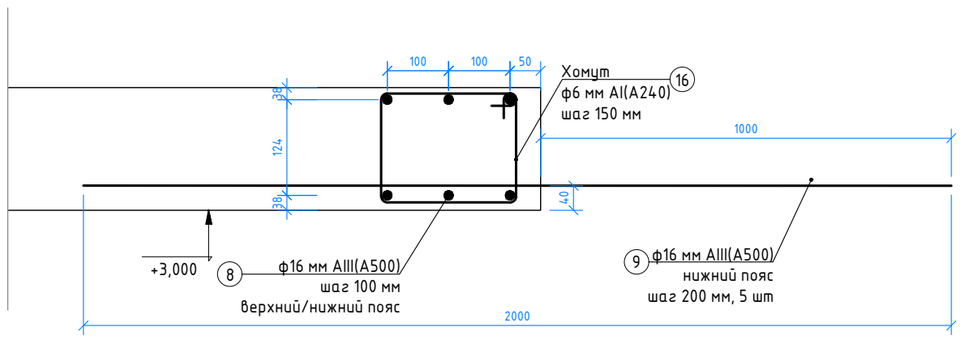

Примечание.
Основное армирование плиты условно не показано

Ведомость стержней

Марка, поз.	Эскиз	Длина, мм
поз.4	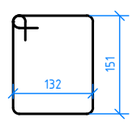	670
поз.16	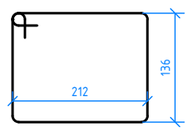	800

e tevlukov	Выполнил	Тевлюков Е.В	14.01.21	План армирования перекрытия второго этажа Сечение 1.6. Сечение 1.7. Сечение 1.8 Ведомость стержней	Рабочее проектирование одноэтажного жилого дома с мансардным этажом	1973-Архитектурные решения	
	Заказчик					М 1:100	РД	Лист	13
	tevlukov@gmail.com, +7 903 939 8955 (whats app)						

Схема стены в осях Г-А

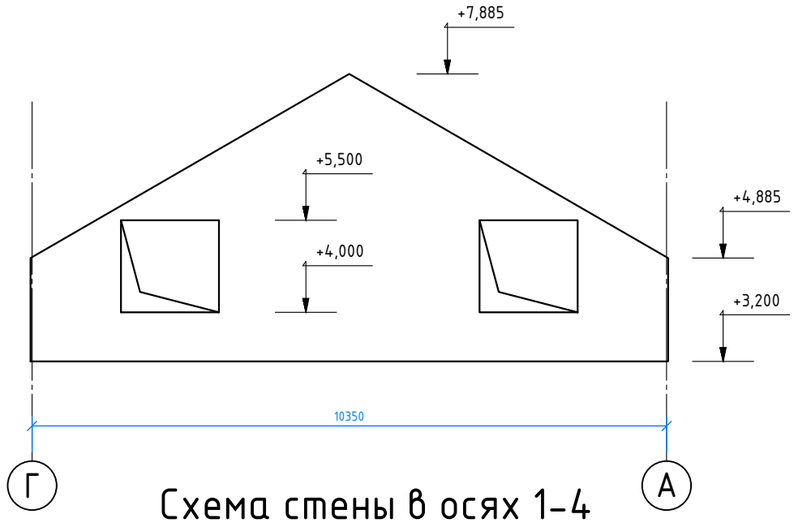

Схема стены в осях А-Г

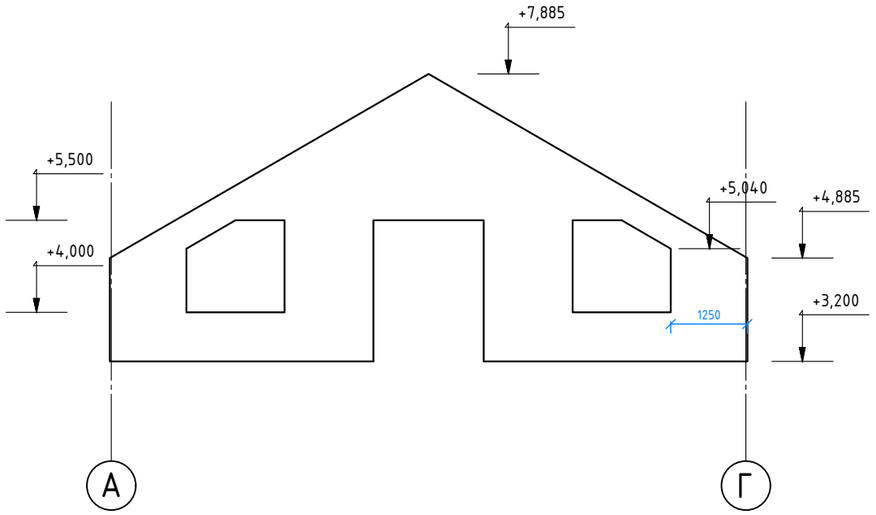

Схема стены в осях 1-4

Схема стены в осях 4-1

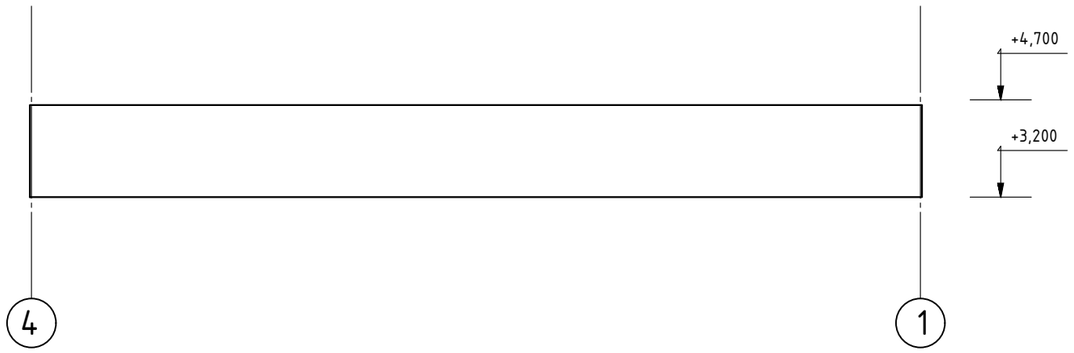

Ведомость стержней

Марка, поз.	Эскиз	Длина, мм
СД2	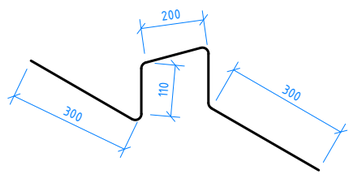	1000
СД1	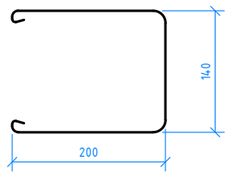	550

Спецификация арматуры

	Обозначение	Наименование	Кол-во	Масса ед., кг	Масса общ., кг
1	ГОСТ 5781-82*	ф8 мм AIII (A500), м.п	264	0,395	104,3
2	ГОСТ 5781-82*	ф12 мм AIII (A500), м.п	90	0,888	23,1
3	ГОСТ 5781-82*	ф10 мм AIII (A500), м.п	60	0,617	79,9
4	ГОСТ 5781-82*	ф6 мм AI (A240), L=670 мм	340	0,149	50,7
5	ГОСТ 5781-82*	ф14 мм AIII (A500), м.п	14	1,210	17,0
6	ГОСТ 5781-82*	ф12 мм AIII (A500), м.п	2795	0,888	2482,0
7	ГОСТ 5781-82*	ф12 мм AIII (A500), м.п	120	0,888	106,5
8	ГОСТ 5781-82*	ф14 мм AIII (A500), L=2800 мм	6	3,388	20,3
9	ГОСТ 5781-82*	ф16 мм AIII (A500), L=2000 мм	5	4,000	20,0
10	ГОСТ 5781-82*	ф12 мм AIII (A500), L=1000 мм	192	0,888	170,5

План армопояса второго этажа

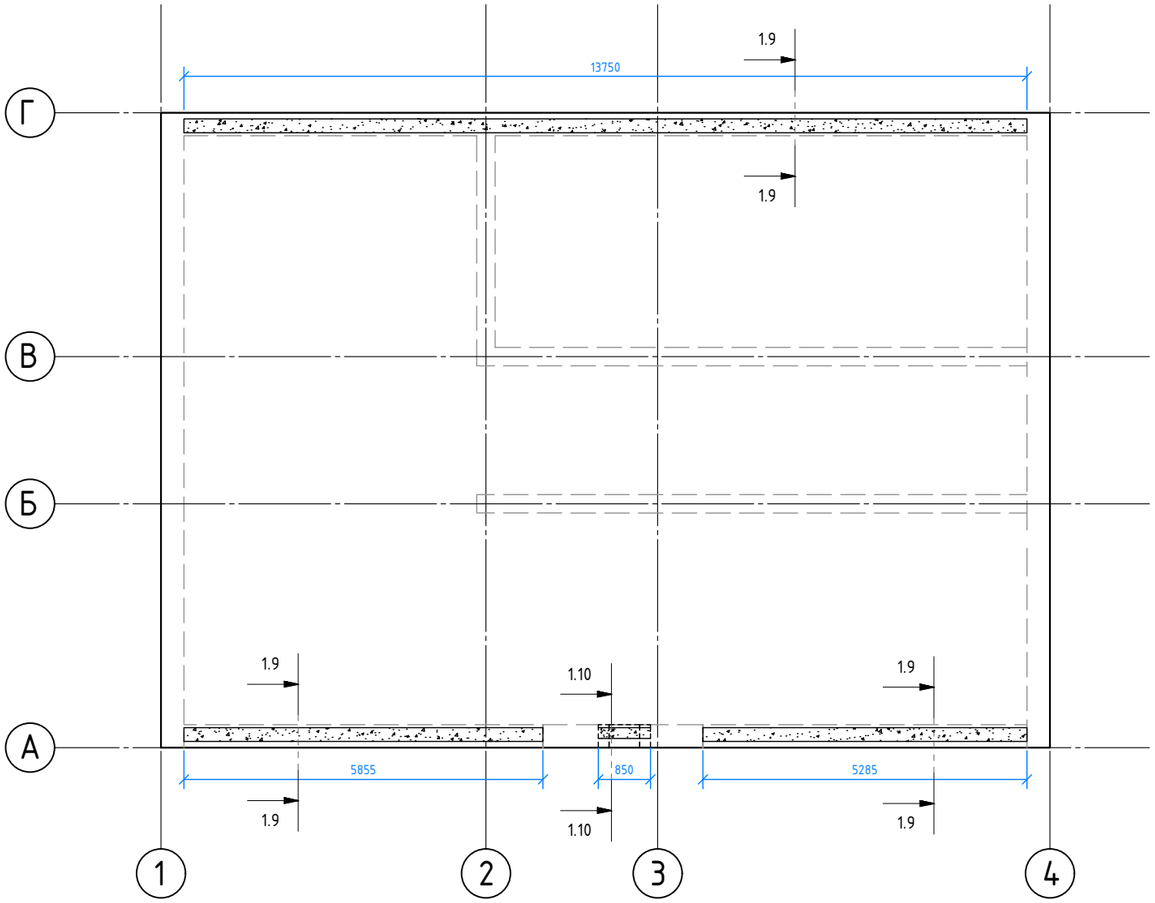

Сеч. 1.9

Армирование армопояса

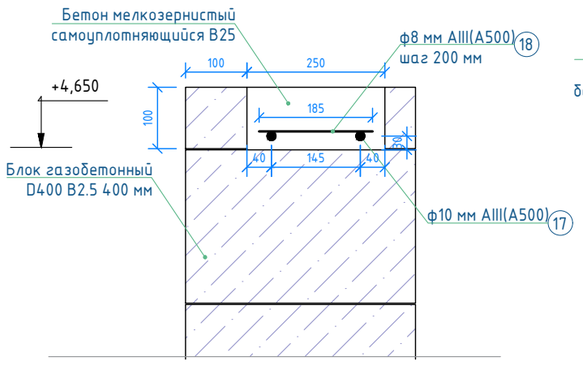

Сеч. 1.10

Армирование армопояса

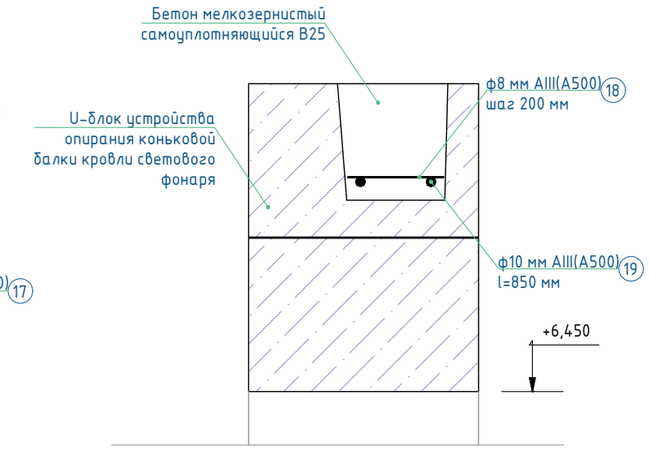

Спецификация материалов устройства коробки дома

	Обозначение	Наименование	Кол-во	Масса ед.	Прим.
1	Блок газобетонный D400 400 мм	Несущие стены	77,2		м3
2	Блок газобетонный D500 300 мм	Несущие стены	50,9		м3
3	Блок газобетонный D500 200 мм	Перегородки	6,7		м3
4	Блок газобетонный D500 150 мм	Перегородки	9,3		м3
5	Блок газобетонный D500 100 мм	Перегородки	2,1		м3
6	U-блок 500x250x400 мм	Перемычки	68		шт
7	O-блок Ytong Vent300_1d160	Перегородки	12		шт
8	O-блок Ytong Vent300_2d160	Перегородки	51		шт
9	Блок газобетонный D500 200 мм	Кладка в поясе перекрытия	2,5		м3
6	Бетон B25 W4	армопояс второго этажа, бетонирование перемычек	2,0		м3
7	Клей для кладки газобетона		3780,0		кг
8	Бетон B25 W4	Устройство перекрытия первого этажа	25,5		м3

Спецификация арматуры (продолжение)

	Обозначение	Наименование	Кол-во	Масса ед., кг	Масса общ., кг
11	ГОСТ 5781-82*	ф14 мм AIII (A500), L=4900 мм	5	5,929	29,6
12	ГОСТ 5781-82*	ф12 мм AIII (A500), L=4900 мм	3	4,351	13,1
13	ГОСТ 5781-82*	ф12 мм AIII (A500), L=3500 мм	53	3,108	164,7
14	ГОСТ 5781-82*	ф12 мм AIII (A500), L=3000 мм	26	2,664	69,3
15	ГОСТ 5781-82*	ф12 мм AIII (A500), L=2000 мм	9	1,776	16,0
16	ГОСТ 5781-82*	ф6 мм AI (A240), L=800 мм	18	0,178	3,2
17	ГОСТ 5781-82*	ф10 мм AIII (A500), м.п	52	0,617	32,1
18	ГОСТ 5781-82*	ф8 мм AIII (A500), L=185 мм	130	0,114	14,8
19	ГОСТ 5781-82*	ф10 мм AIII (A500), L=850 мм	2	0,524	1,0
СД1	ГОСТ 5781-82*	ф8 мм AIII (A500), L=550 мм	279	0,217	60,5
СД2	ГОСТ 5781-82*	ф8 мм AIII (A500), L=1000 мм	427	0,395	168,7

e tevlukov

Выполнил | Тевлюков Е.В | 14.01.21

Заказчик

tevlukov@gmail.com, +7 903 939 8955 (whats app)

Спецификация материалов перекрытий

Спецификация арматуры

Рабочее проектирование одноэтажного жилого дома с мансардным этажом

1973-Архитектурные решения

М 1:100 | РД | Лист | 15

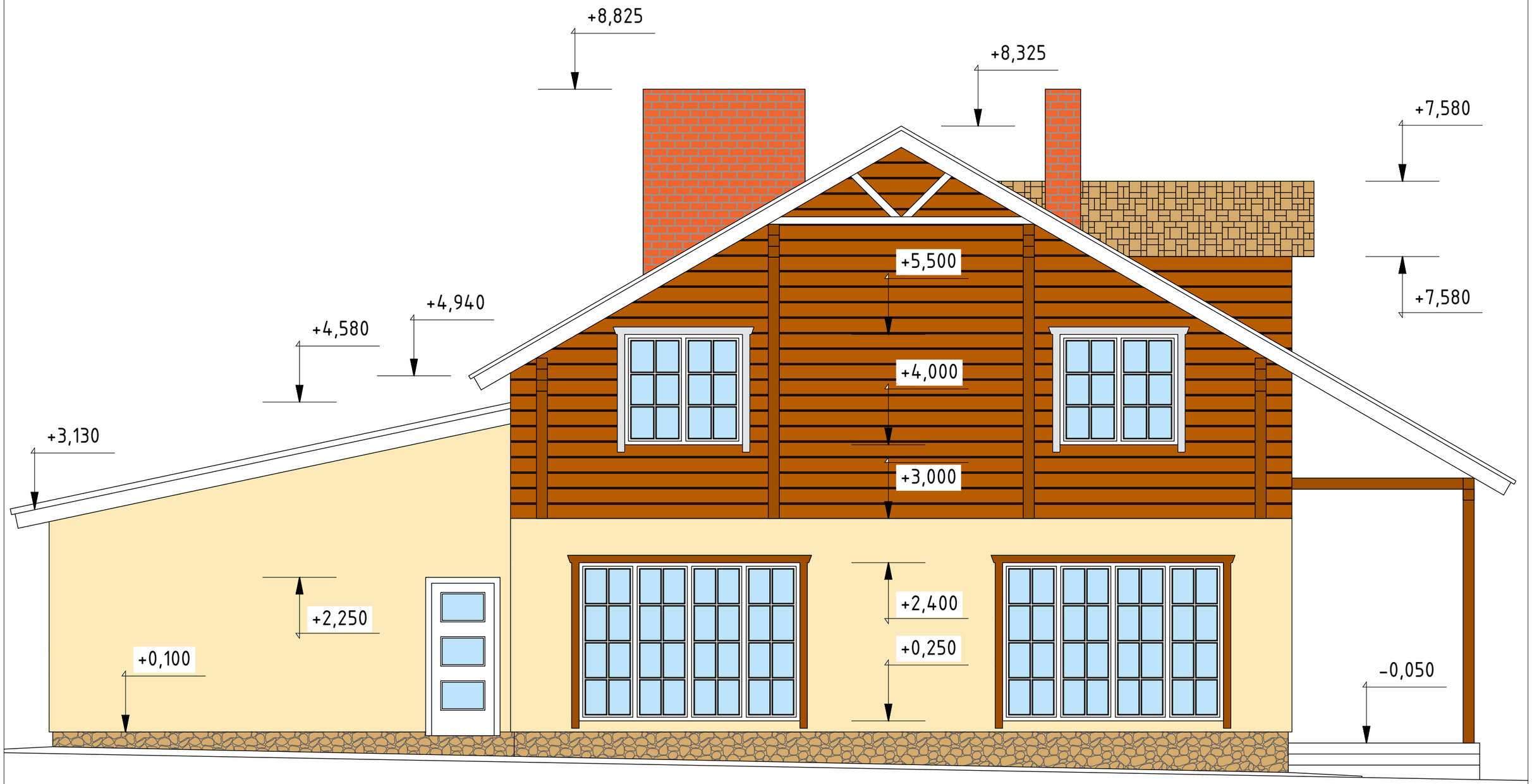

Фиброцементная панель типа KMEW

Отделка вентиляционных выводов

Фиброцементная панель типа KMEW

Отделка деревянных деталей фасада

Плитка цементная цокольная

Кровля битумная гибкая черепица

e tevlukov	Выполнил	Тевлюков Е.В	14.01.21	Фасад в осях Д-А	Рабочее проектирование одноэтажного жилого дома с мансардным этажом	1973-Архитектурные решения	
	Заказчик					М 1:50	РД	Лист	16
	tevlukov@gmail.com, +7 903 939 8955 (whats app)						

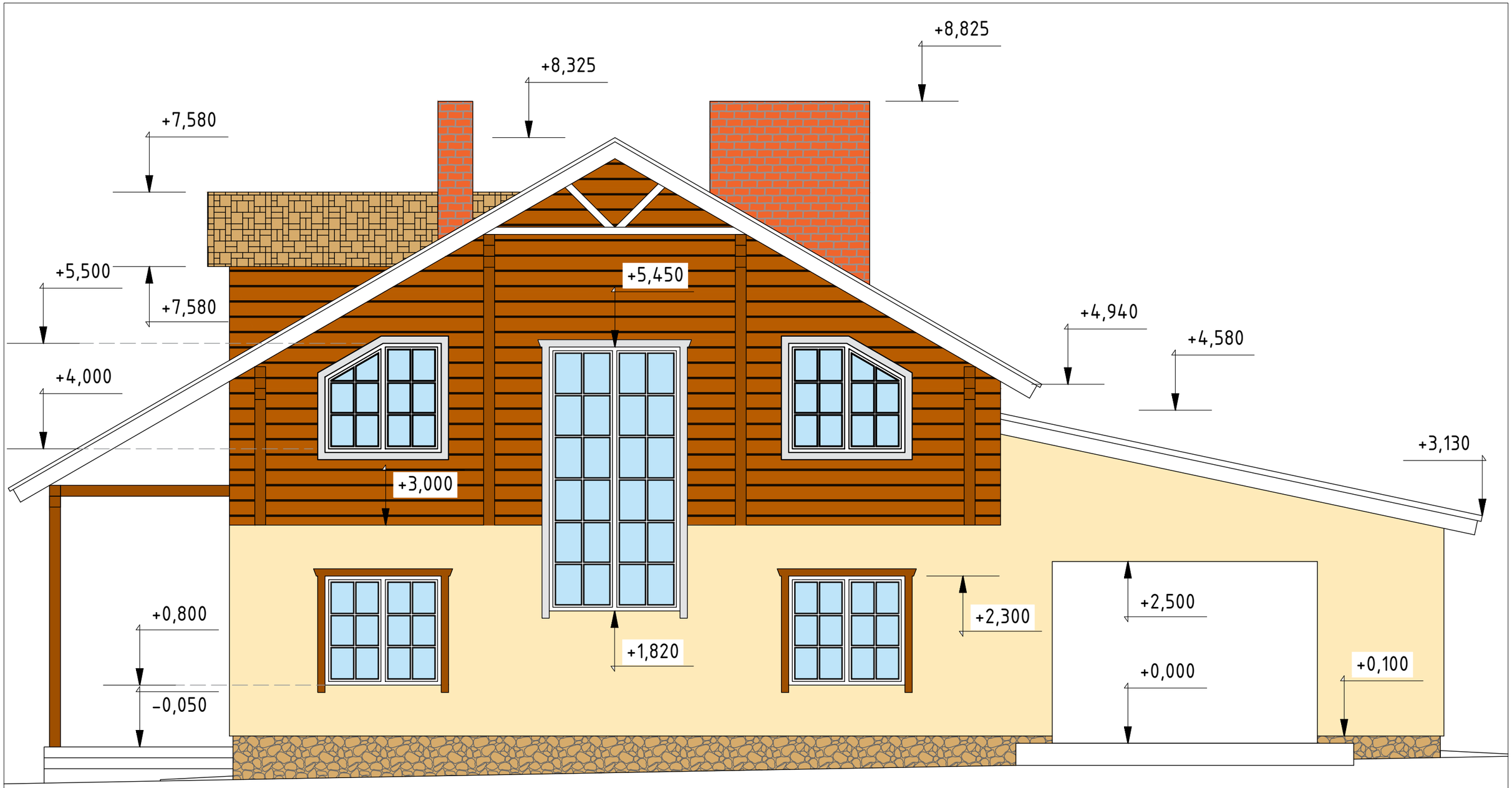

Фиброцементная панель типа KMEW

Отделка деревянных деталей фасада

Отделка вентиляционных выводов

Плитка цементная цокольная

Фиброцементная панель типа KMEW

Кровля битумная гибкая черепица

e tevlukov	Выполнил	Тевлюков Е.В	14.01.21	Фасад в осях А-Д	Рабочее проектирование одноэтажного жилого дома с мансардным этажом	1973-Архитектурные решения	
	Заказчик					М 1:50	РД	Лист	17
	tevlukov@gmail.com, +7 903 939 8955 (whats app)						

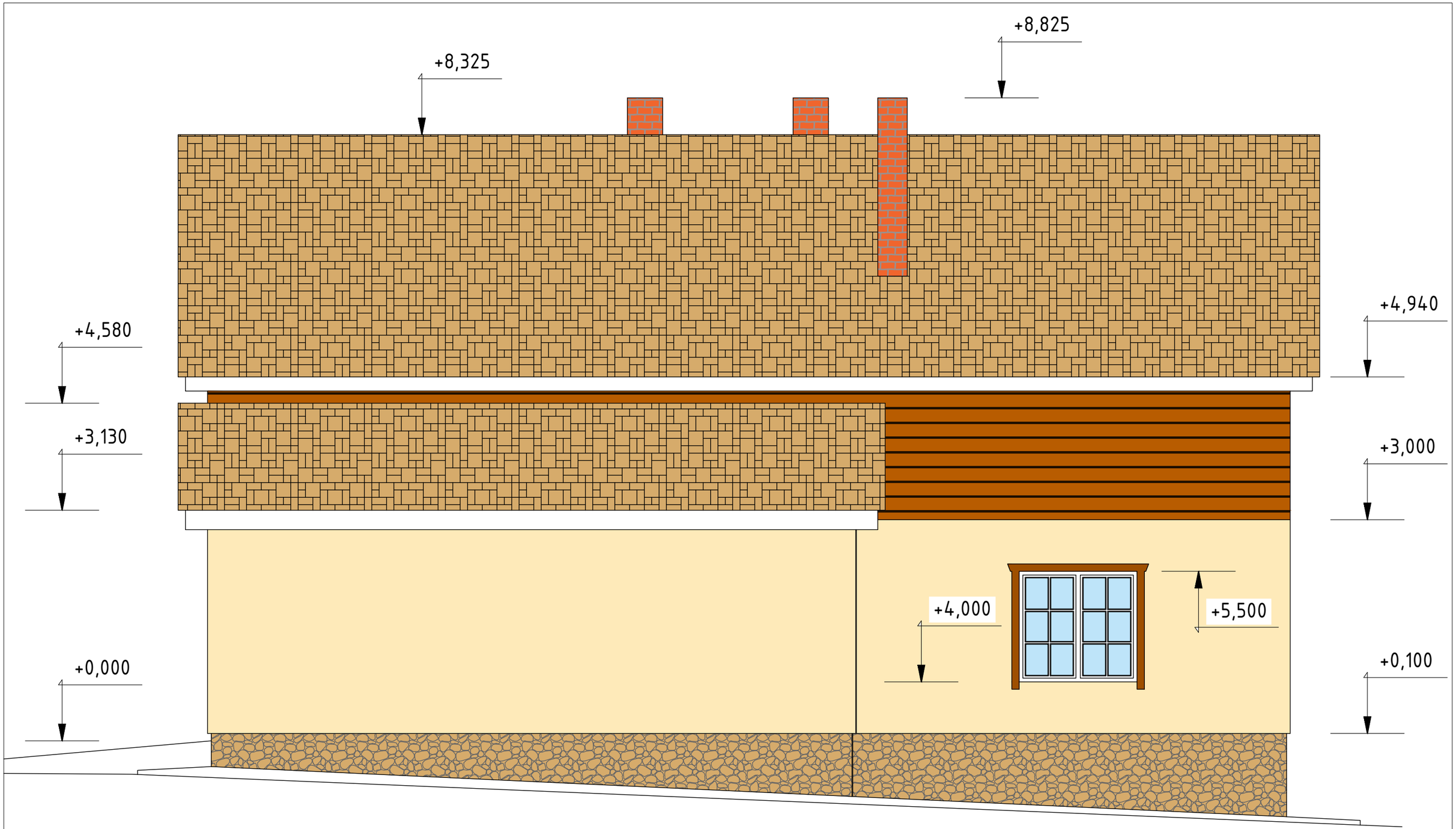

Фиброцементная панель типа KMEW

Отделка вентиляционных выводов

Фиброцементная панель типа KMEW

Отделка деревянных деталей фасада

Плитка цементная цокольная

Кровля битумная гибкая черепица

e tevlukov	Выполнил	Тевлюков Е.В	14.01.21	Фасад в осях 4-1	Рабочее проектирование одноэтажного жилого дома с мансардным этажом	1973-Архитектурные решения	
	Заказчик					М 1:50	РД	Лист	18
	tevlukov@gmail.com, +7 903 939 8955 (whats app)						

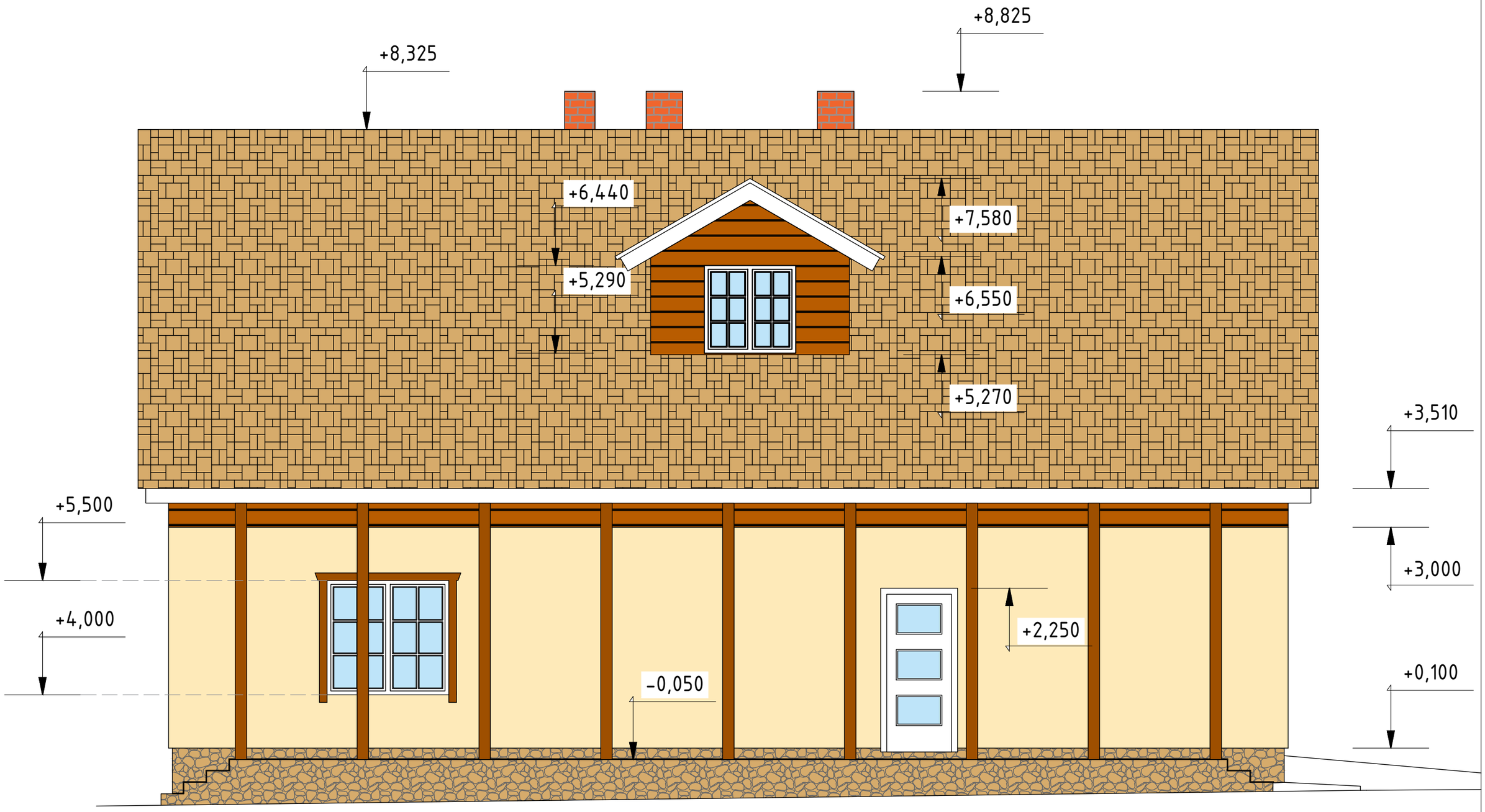

Фиброцементная панель типа KMEW

Отделка деревянных деталей фасада

Отделка вентиляционных выводов

Плитка цементная цокольная

Фиброцементная панель типа KMEW

Кровля битумная гибкая черепица

e tevlukov	Выполнил	Тевлюков Е.В	14.01.21	Фасад в осях 1-4	Рабочее проектирование одноэтажного жилого дома с мансардным этажом	1973-Архитектурные решения	
	Заказчик					М 1:50	РД	Лист	19
	tevlukov@gmail.com, +7 903 939 8955 (whats app)						

Архитектурно-строительные решения

Москва 2020

e tevlukov	Выполнил	Тевлюков Е.В	14.01.21	Визуализация фасадов	Рабочее проектирование одноэтажного жилого дома с мансардным этажом	1973-Архитектурные решения		
	Заказчик					М 1:50	РД	Лист 20
	tevlukov@gmail.com, +7 903 939 8955 (whats app)							

Изм.	Кол. уч.	Лист	№ док.	Подп.	Дата	[illegible]		
						Московская область, г. Дубна		
Разработал		[illegible]			09.20	Индивидуальный жилой дом	Стадия	Лист	Листов
Разработал		[illegible]			09.20		Р	[illegible]	33
Разработал		[illegible]			09.20				
						[illegible]		

Копировал А3

e tevlukov	Выполнил	Тевлюков Е.В	14.01.21	Визуализация фасадов	Рабочее проектирование одноэтажного жилого дома с мансардным этажом	1973-Архитектурные решения		
	Заказчик					М 1:50	РД	Лист 21
	tevlukov@gmail.com, +7 903 939 8955 (whats app)							

План террасы

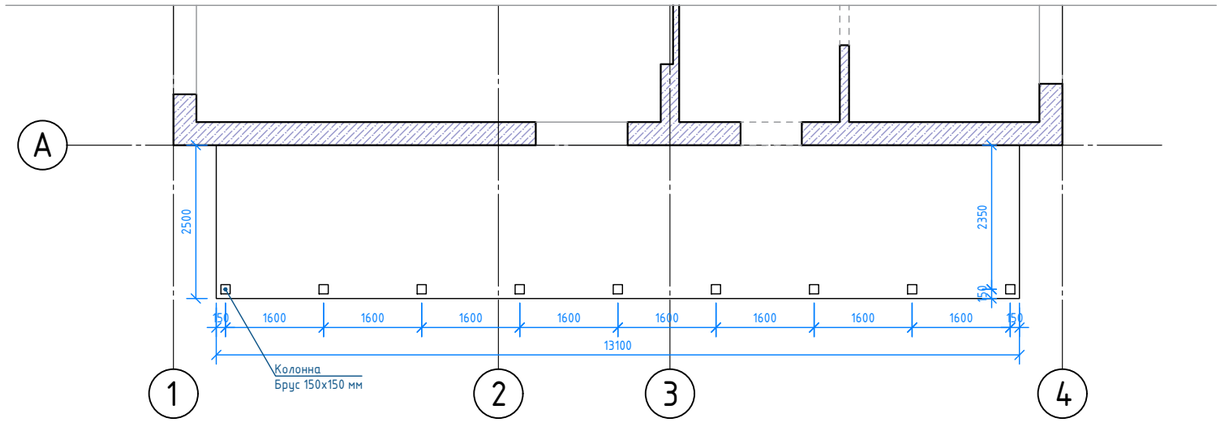

План фундамента террасы

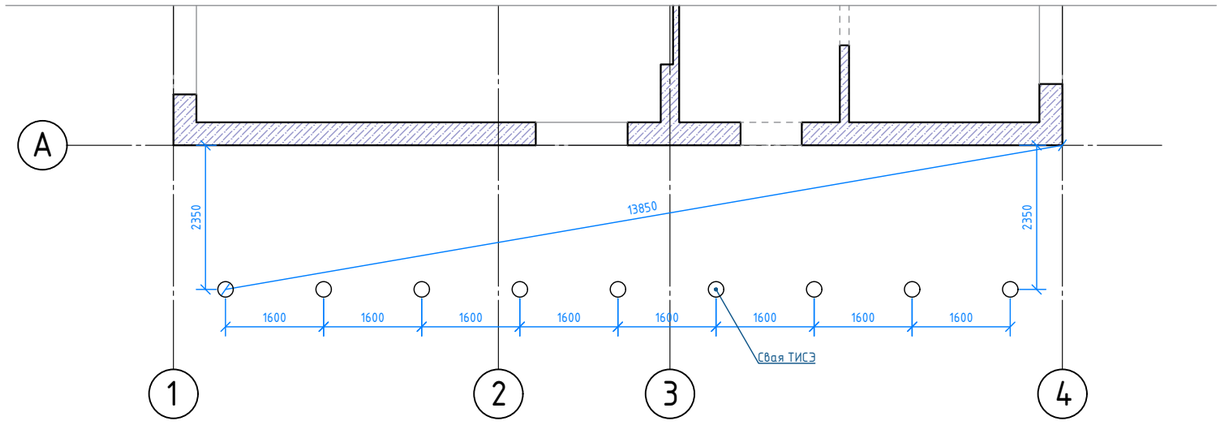

План лаг перекрытия террасы

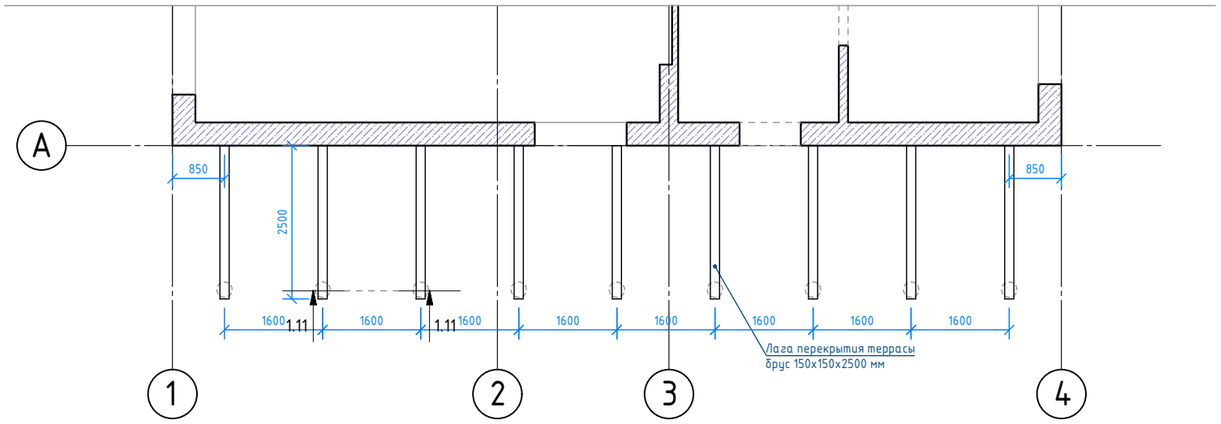

Армирование сваи

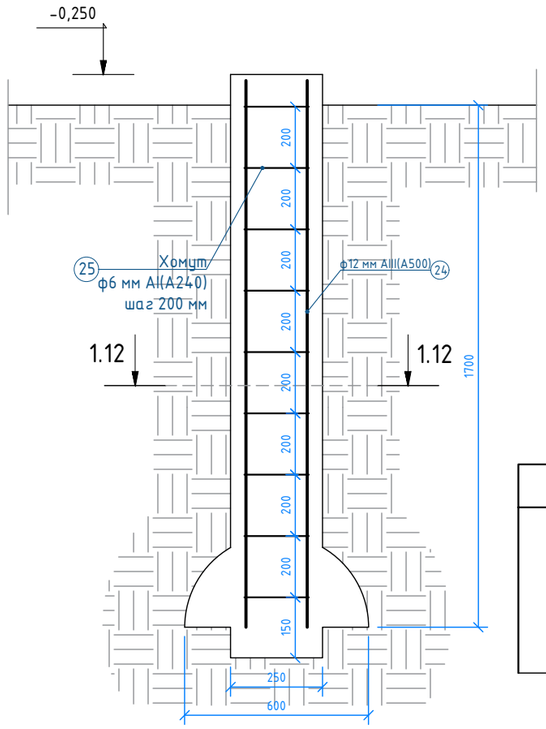

Сеч. 1.12

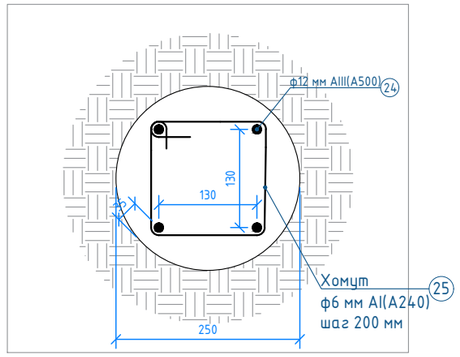

Ведомость стержней

Марка, поз.	Эскиз	Длина, мм
поз.20	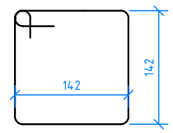	600

Сеч. 1.11 М 1:10

Устройство крепления лаги

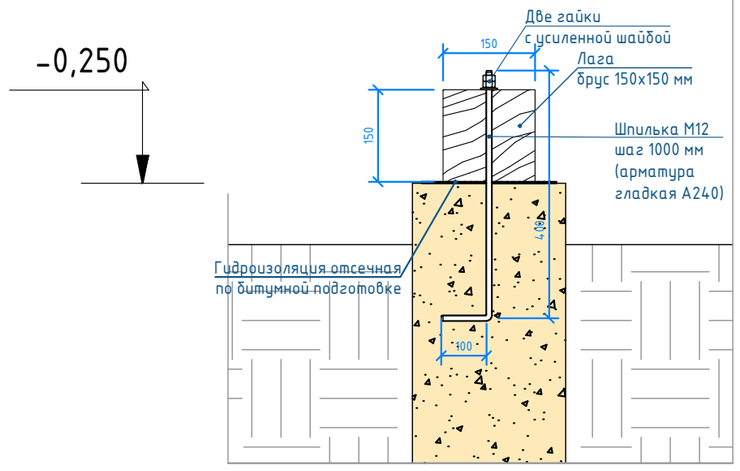

Примечание.
Армирование сваи ТИСЭ условно не показано

e tevlukov	Выполнил	Тевлюков Е.В	14.01.21	План террасы. План фундамента террасы План лаг перекрытия террасы Армирование сваи. Сечение 1.11. Сечение 1.12	Рабочее проектирование одноэтажного жилого дома с мансардным этажом	1973-Архитектурные решения	
	Заказчик						
	tevlukov@gmail.com, +7 903 939 8955 (whats app)					РД	Лист 22

План устройства монолитных балок на отм. +6,400

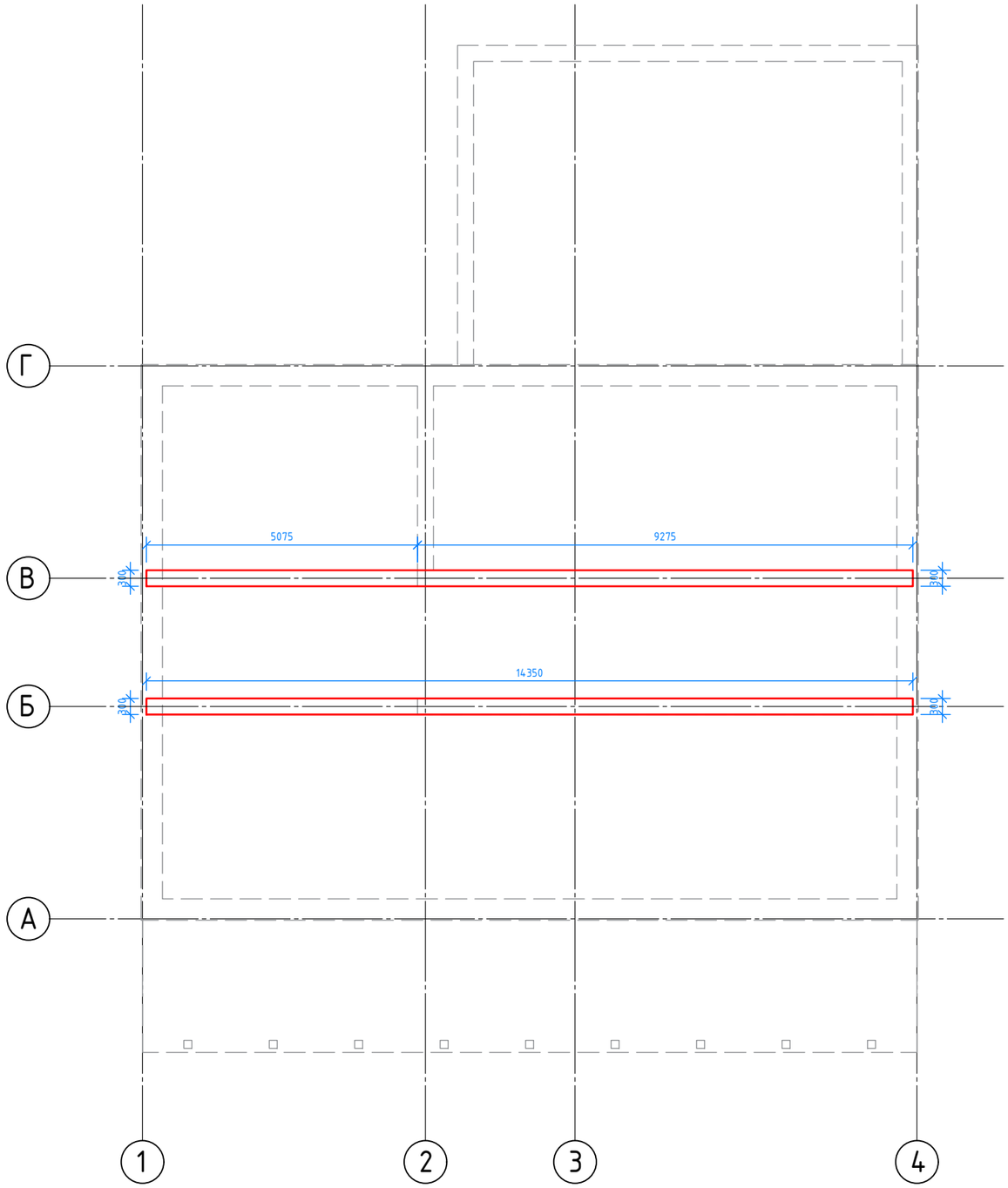

План каркаса стропильной системы

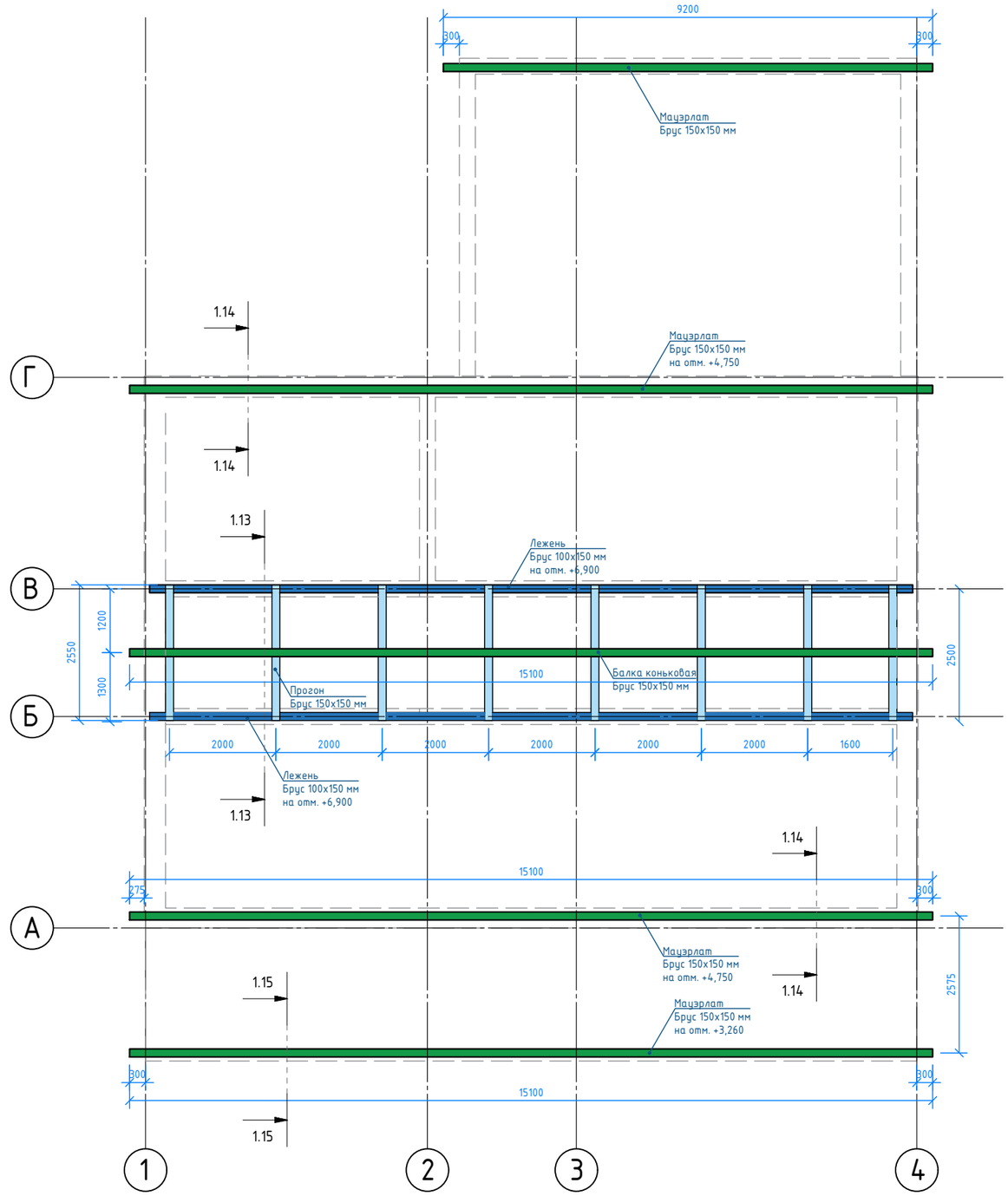

e tevlukov	Выполнил	Тевлюков Е.В	14.01.21	Спецификация материалов перекрытий План каркаса стропильной системы	Рабочее проектирование одноэтажного жилого дома с мансардным этажом	1973-Архитектурные решения	
	Заказчик					РД	Лист 23
	tevlukov@gmail.com, +7 903 939 8955 (whats app)						

Схема монолитной балки на отм. +6,200

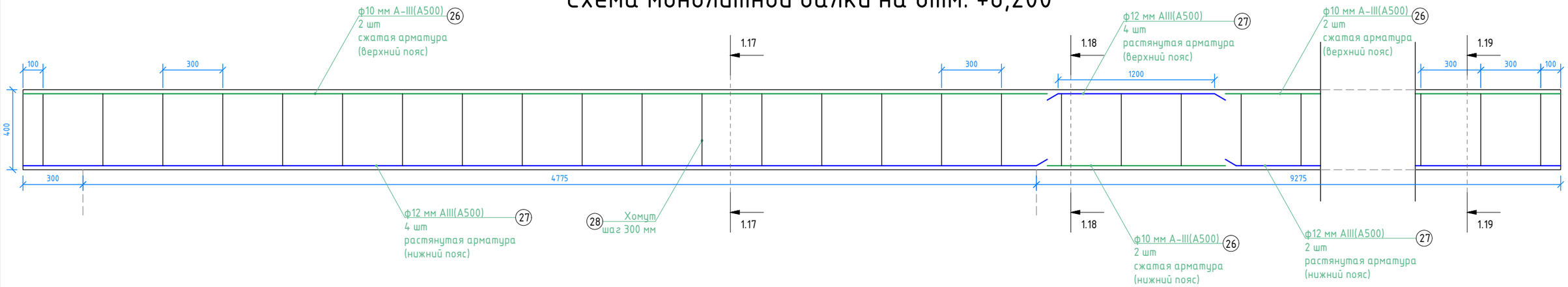

Сечение 1.17
М 1:10

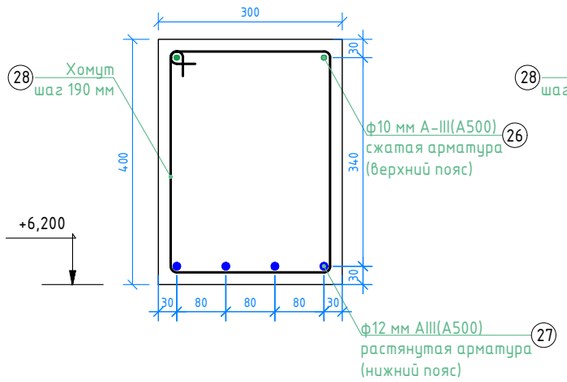

Сечение 1.18
М 1:10

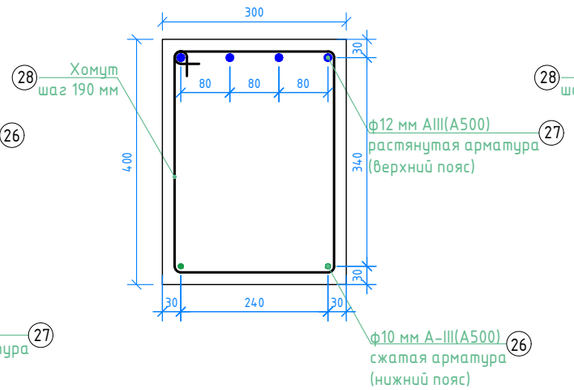

Сечение 1.19
М 1:10

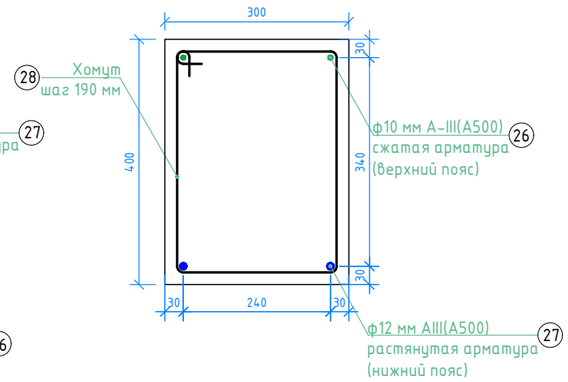

Ведомость стержней балки

Марка, поз.	Эскиз	Длина, мм
поз.28	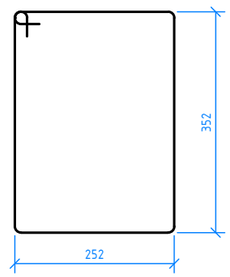	1300

Спецификация арматуры террасы

	Обозначение	Наименование	Кол-во	Масса ед., кг	Масса общ., кг
25	ГОСТ 5781-82*	ф6 мм AI (A240), L=600 мм	81	0,133	10,8
24	ГОСТ 5781-82*	ф12 мм AIII (A500), L=1800 мм	36	1,598	57,5

Спецификация арматуры балки

	Обозначение	Наименование	Кол-во	Масса ед., кг	Масса общ., кг
26	ГОСТ 5781-82*	ф10 мм AIII (A500), м.п	82	0,617	50,6
27	ГОСТ 5781-82*	ф12 мм AIII (A500), м.п	82	0,888	72,8
28	ГОСТ 5781-82*	ф6 мм AI (A240), L=1300 мм	94	0,133	10,8

Спецификация материалов устройства террасы

	Обозначение	Наименование	Кол-во	Масса ед.	Прим.
1	Бетон В25	Устройство фундамента	1,2		м3
2	Брус 150х150х2500 мм	Лага пола террсы	9		шт
3	Брус 150х150х3000 мм	Колонны	9		шт
4	Доска шпунтованная 40 мм	Настил пола террасы	32,4		м2

Спецификация материалов устройства монолитных балок

	Обозначение	Наименование	Кол-во	Масса ед.	Прим.
1	Бетон В25	Устройство монолитных балок	3,5		м3

e tevlukov

Выполнил Тевлюков Е.В 14.01.21
Заказчик
tevlukov@gmail.com, +7 903 939 8955 (whats app)

Схема монолитной балки
Сечение 1.17. Сечение 1.18. Сечение 1.19
Ведомость материалов
Спецификация материалов. Спецификация арматуры

Рабочее проектирование одноэтажного жилого дома с мансардным этажом

1973-Архитектурные решения

Сечение 1.13

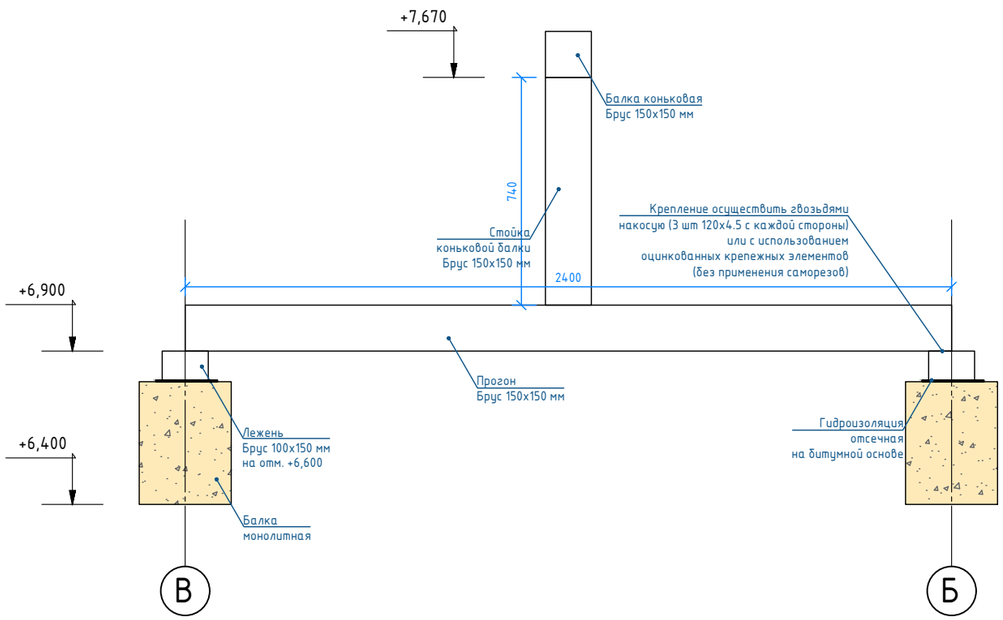

Сечение 1.15

М 1:10

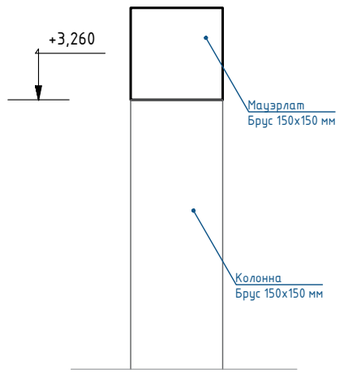

Сечение 1.14

М 1:10

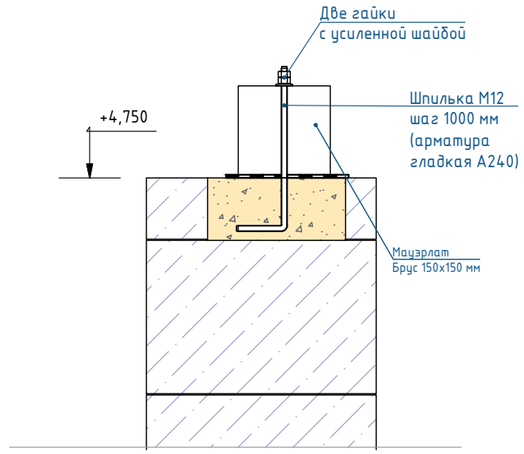

Сечение 1.16

М 1:10

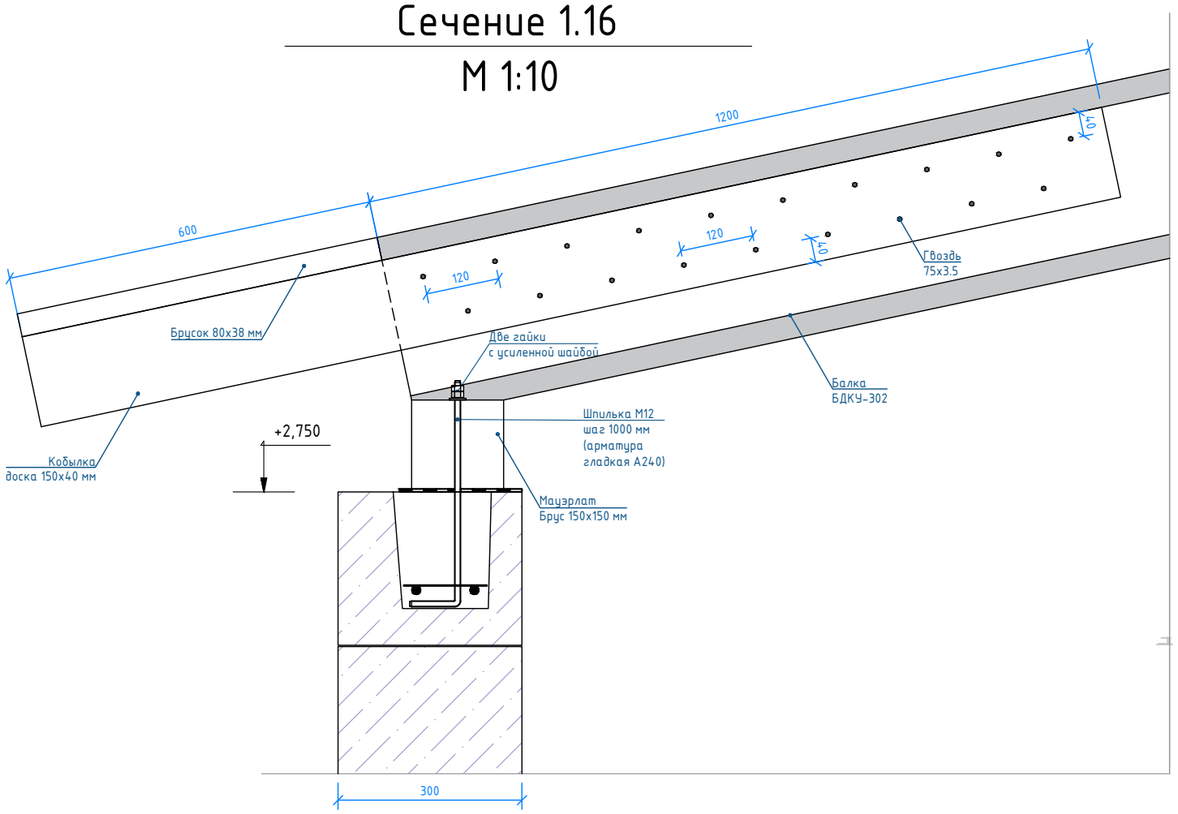

Сеч. 1.20 М 1:10

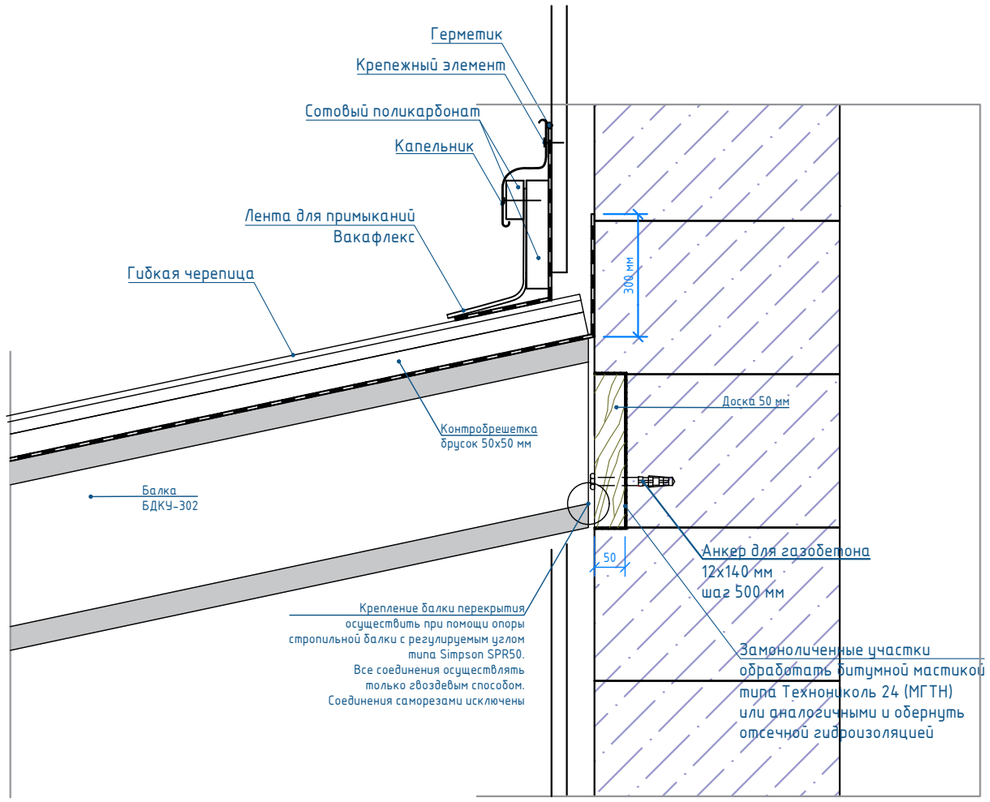

e tevlukov	Выполнил	Тевлюков Е.В	14.01.21	Сечение 1.13. Сечение 1.14. Сечение 1.15 Сечение 1.16. Сечение 1.20	Рабочее проектирование одноэтажного жилого дома с мансардным этажом	1973-Архитектурные решения	
	Заказчик						
	tevlukov@gmail.com, +7 903 939 8955 (whats app)					РД	Лист 25

План стропильной системы основной кровли

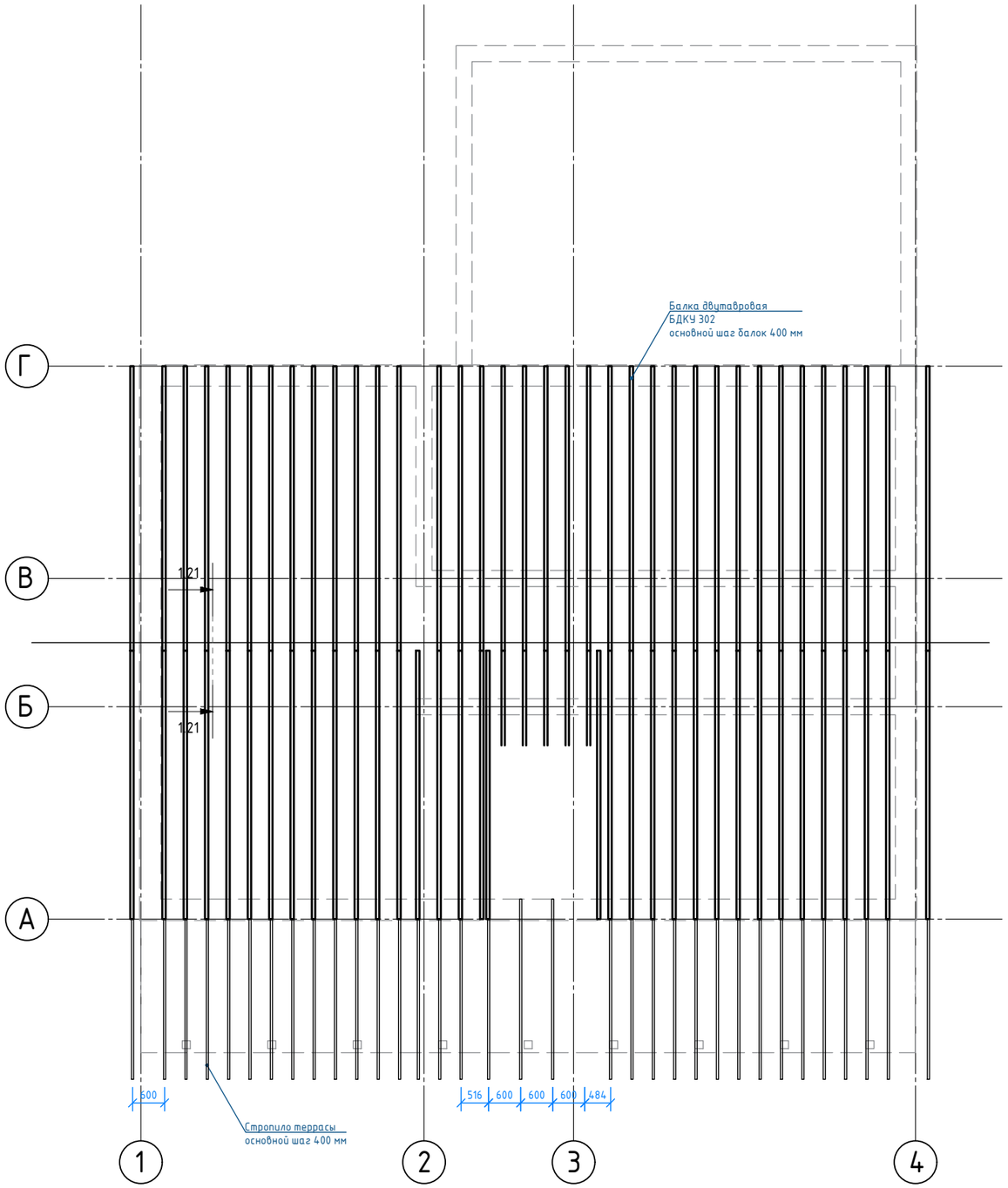

План стропильной системы гаража

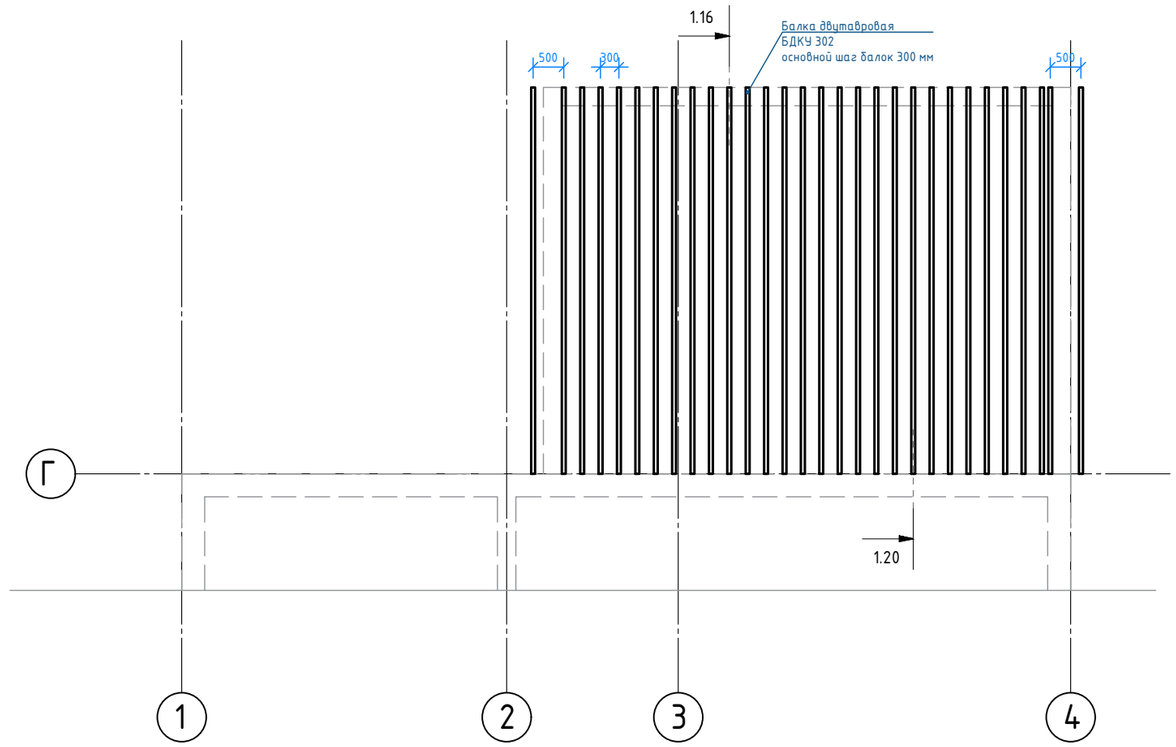

План устройства светового окна

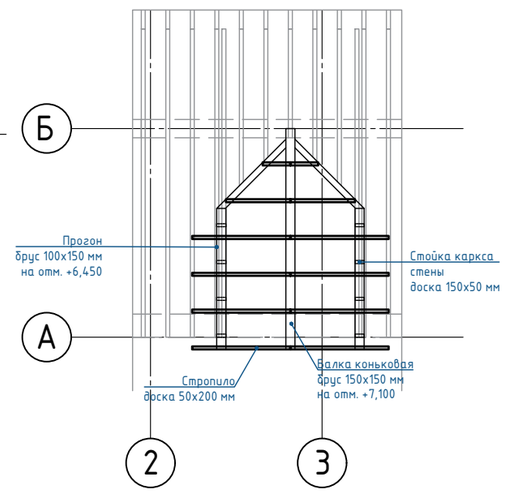

Пирог каркаса
М 1:10

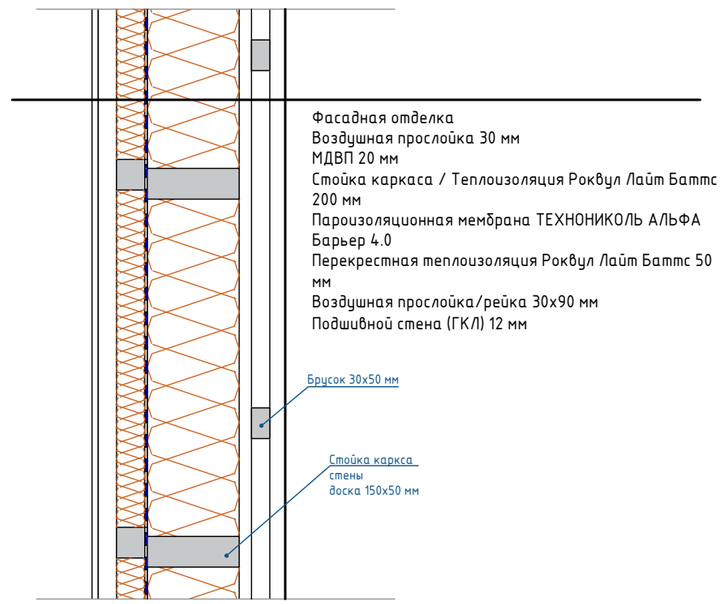

e tevlukov	Выполнил	Тевлюков Е.В	14.01.21	План стропильной системы План устройства светового окна Пирог каркаса	Рабочее проектирование одноэтажного жилого дома с мансардным этажом	1973-Архитектурные решения	
	Заказчик					РД	Лист 26
	tevlukov@gmail.com, +7 903 939 8955 (whats app)						

Сечение 1.21

М 1:10

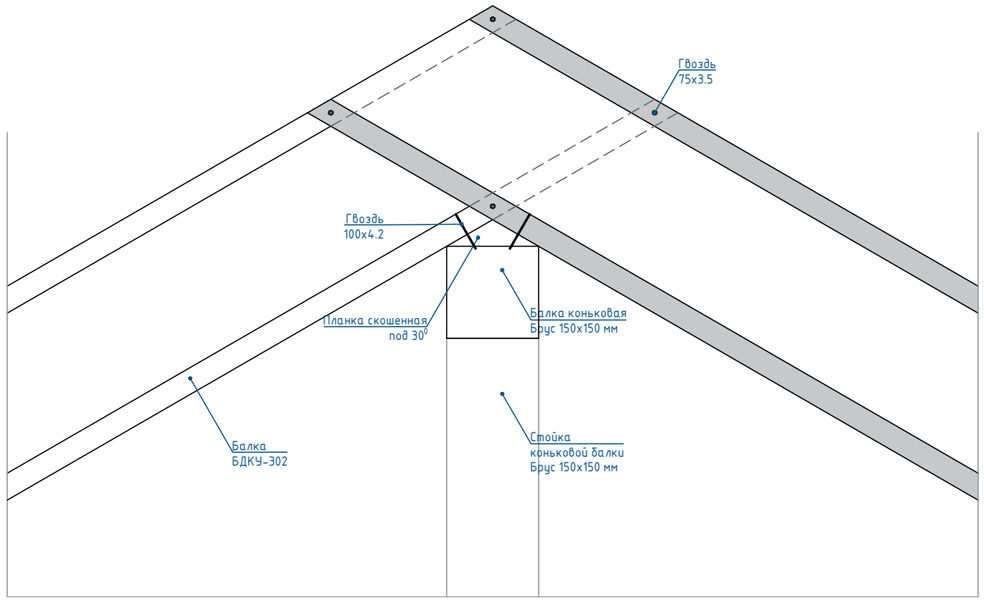

Спецификация материалов устройства кровли

	Обозначение	Наименование	Кол-во	Масса ед.	Прим.
1	Брус 150x150 мм	Мауэрлат, коньковая балка, прогон, стойка конька	2,3		м3
2	Брус 100x150 мм	Лежень, прогон	0,6		м3
3	Доска 150x40x1800 мм	Кобылка	67		шт
4	Доска 150x40 мм	Стропило террасы	0,9		м3
5	Брусок 50x50 мм	Контробрешетка	840		м.п
6	Балка БДКУ-302 6100 мм	Стропило основной дома	71		шт
7	Балка БДКУ-302 6300 мм	Стропило гаража	30		шт
8	Доска 200x50 мм	Стропило светового окна	0,2		м3
9	Доска 150x50 мм	Стойка каркаса	0,2		м3
10	ТЕХНОНИКОЛЬ АЛЬФА Барьер 4.0	Пленка пароизоляционная	364,8		м2
11	Роквул Лайт Баттс 250 мм	Теплоизоляц. кровли 200+50 мм	76,0		м3
12	ТЕХНОНИКОЛЬ АЛЬФА ТОП	Мембрана гидроизоляционная	364,8		м2
13	Фанера 12 мм	Сплошная обрешетка	319,2		м2
14	ANDEREP PROF PLUS	Ковер подкладочный	96,1		м2
15	ТЕХНОНИКОЛЬ SHINGLAS	Кровля гибкая черепица	304		м2

Пирог кровли

М 1:10

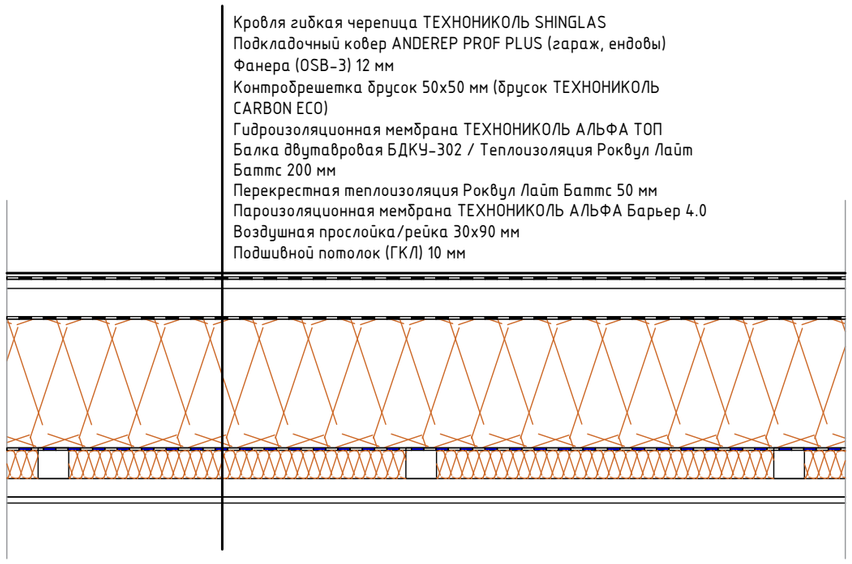

Схема конькового элемента

М 1:5

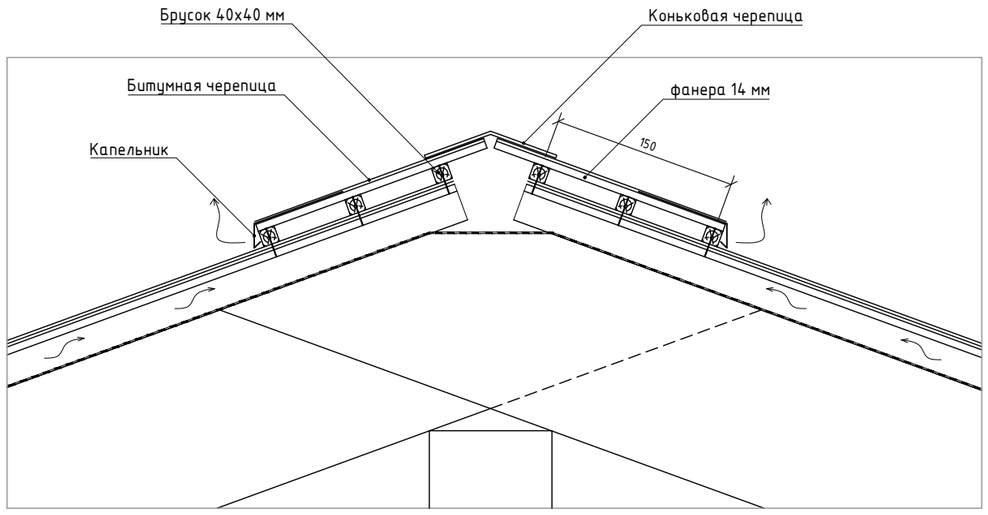

e tevlukov	Выполнил	Тевлюков Е.В	14.01.21	Сечение 1.21. Спецификация материала Схема конькового элемента Пирог кровли	Рабочее проектирование одноэтажного жилого дома с мансардным этажом	1973-Архитектурные решения
	Заказчик					РД / Лист 27
	tevlukov@gmail.com, +7 903 939 8955 (whats app)					

Опалубочный план лестницы на отм. +0,000

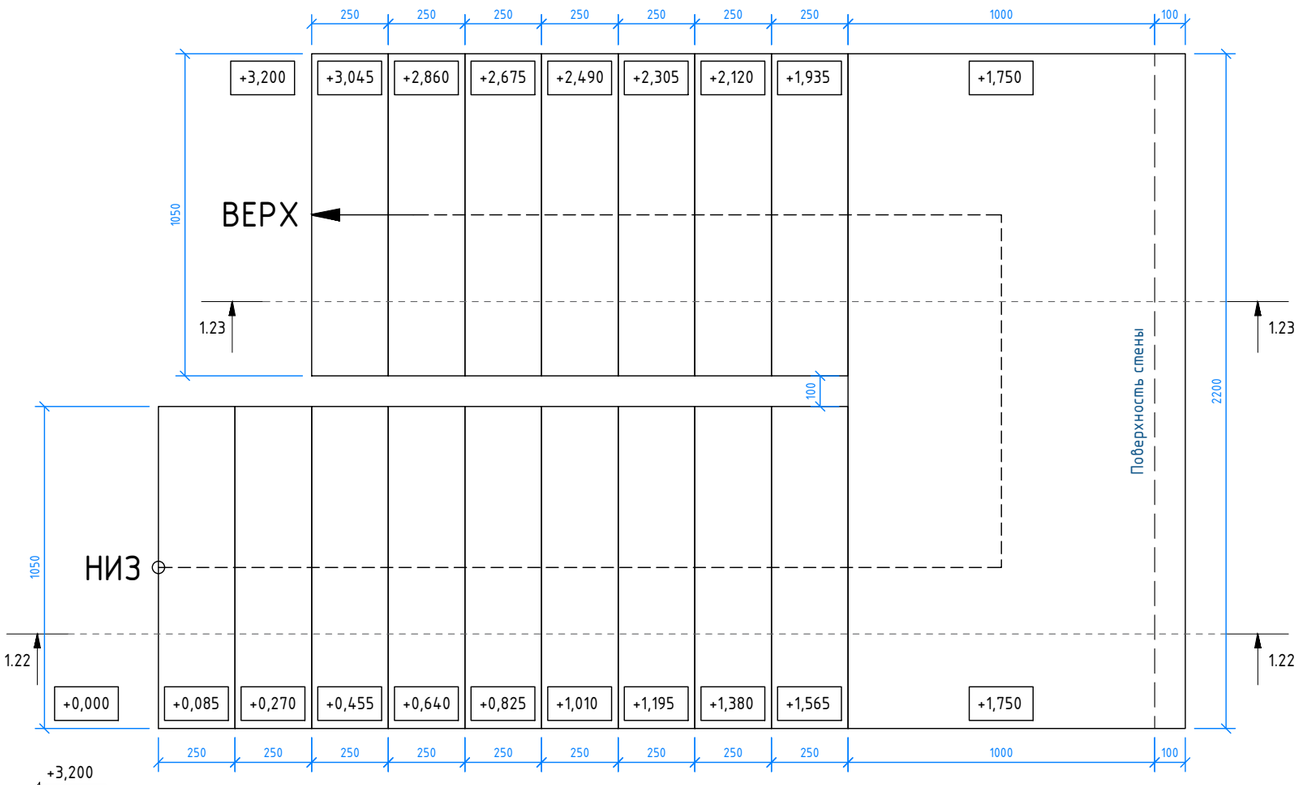

Спецификация арматуры

	Обозначение	Наименование	Кол-во	Масса ед., кг	Масса общ., кг
29	ГОСТ 5781-82*	ф12 мм AIII (A500), м.п	100,5	0,888	89,2
30	ГОСТ 5781-82*	Сетка армирующая 50х50х4 мм	10,0	3,450	34,5
31	ГОСТ 5781-82*	ф6 мм AI (A240), L=1000 мм	10	0,222	2,2
32	ГОСТ 5781-82*	ф12 мм AIII (A500), L=3500 мм	4	0,888	3,6

Спецификация материалов на устройство лестницы

	Обозначение	Наименование	Кол-во	Масса ед.
1	Бетон В30	Бетонирование лестницы и лестничных площадок	1,2	

Сеч. 1.22

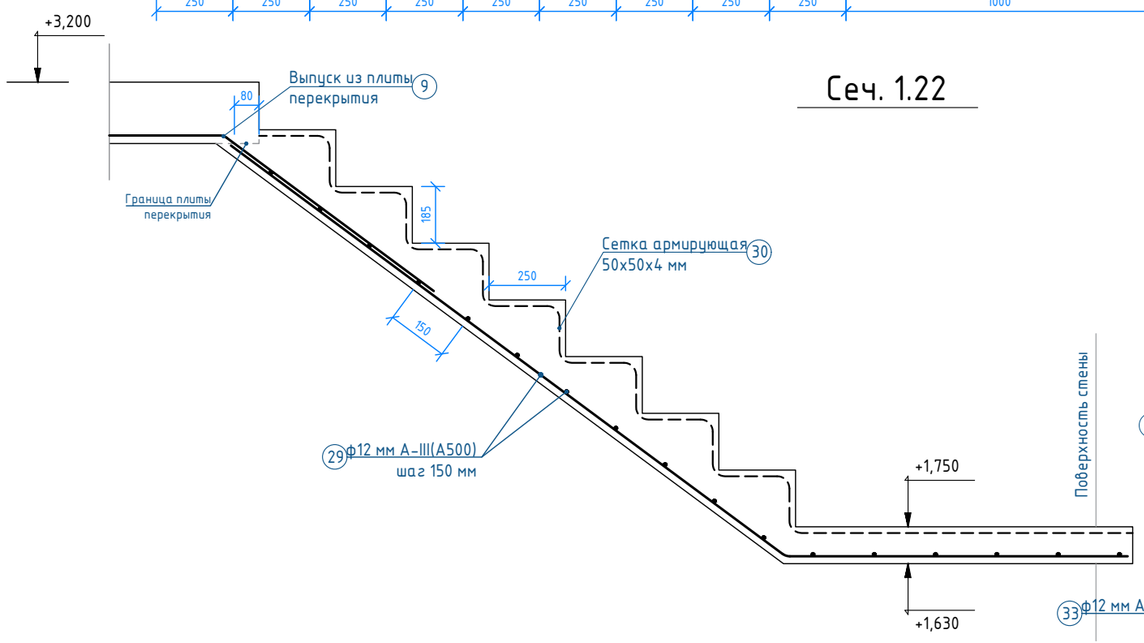

Сеч. 1.22

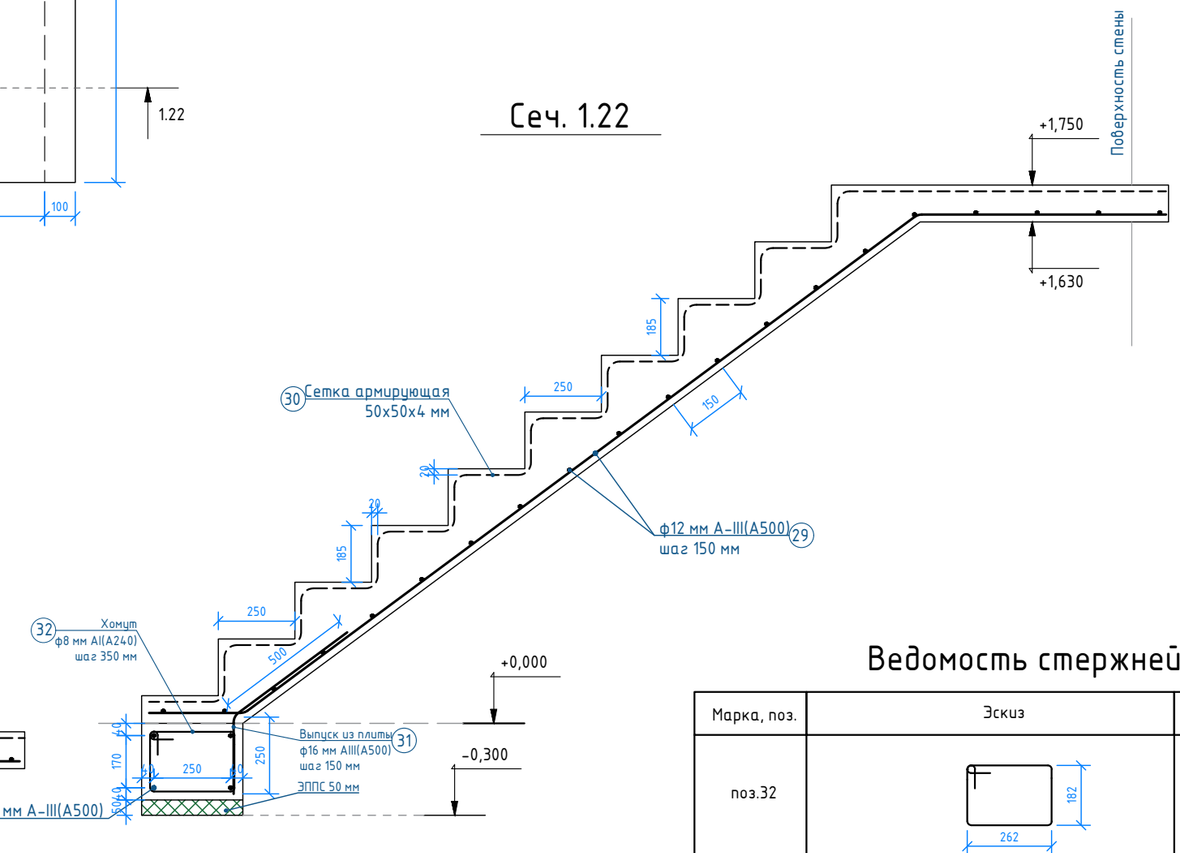

Ведомость стержней

Марка, поз.	Эскиз	Длина, мм
поз.32		1000

e tevlukov	Выполнил	Тевлюков Е.В	14.01.21	Опалубочный план лестницы. Сечение 1.22. Сечение 1.23 Спецификация материалов. Спецификация арматуры	Рабочее проектирование одноэтажного жилого дома с мансардным этажом	1973-Архитектурные решения	
	Заказчик						
	tevlukov@gmail.com, +7 903 939 8955 (whats app)					РД	Лист 28